Canon

PUB. DIM-1059-002A

EOS C100

Firmware ver. 1.0.8.1.00
Firmware ver. 2.0.8.1.00

Français
Español

Caméscope HD
Mode d'emploi

Videocámara HD
Manual de Instrucciones

HDMI AVCHD

Consignes relatives à l’utilisation

AVERTISSEMENT
POUR RÉDUIRE LES RISQUES D’INCENDIE OU DE CHOC ÉLECTRIQUE, NE PAS EXPOSER CET APPAREIL À LA PLUIE NI À L’HUMIDITÉ.
L'appareil ne doit pas être exposé à des éclaboussures et aucun objet rempli de liquide, comme un vase, ne doit être placé sur l'appareil.

POUR ÉVITER TOUT RISQUE DE CHOC ÉLECTRIQUE, NE PAS EXPOSER CE PRODUIT AUX ÉCOULEMENTS NI AUX ASPERSIONS D’EAU.

AVERTISSEMENT
POUR RÉDUIRE LES RISQUES D’INCENDIE OU DE CHOC ÉLECTRIQUE, AINSI QUE LA PRODUCTION DE PARASITES, UTILISER UNIQUEMENT LES ACCESSOIRES RECOMMANDÉS.

AVERTISSEMENT SUR LES DROITS D’AUTEUR
L’enregistrement non autorisé d’informations protégées par des droits d’auteur peut enfreindre les droits sur la propriété artistique et aller à l’encontre des dispositions de la loi sur les droits d’auteur.

La fiche d’alimentation est utilisée pour mettre l’appareil hors tension. La fiche d’alimentation doit rester accessible afin de permettre sa déconnexion rapide en cas d’accident.

ATTENTION
- Danger d’explosion si un type incorrect de batterie est fixé. Utilisez uniquement le même type de batterie.
- N’exposez pas les batteries ni l’appareil à une chaleur excessive telle qu’à l’intérieur d’une voiture garée en plein soleil, près d’un feu, etc.

La plaque d’identification EOS C100 / CA-935 est située sur le dessous de l’appareil.

ATTENTION :
AFIN D’ÉVITER TOUT RISQUE D’ÉLECTROCUTION, NE PAS RETIRER LE CAPOT (OU COUVERCLE ARRIÈRE). AUCUNE DES PIÈCES INTÉRIEURES N’EST RÉPARABLE PAR L’UTILISATEUR. POUR TOUTE RÉPARATION, S’ADRESSER À UN TECHNICIEN D’ENTRETIEN QUALIFIÉ.

L’éclair terminé d’une flèche à l’intérieur d’un triangle indique à l’utilisateur la présence, à l'intérieur de l'appareil, d'une tension dangereuse non isolée ayant une amplitude suffisante pour provoquer une électrocution.

Le point d’exclamation à l’intérieur d’un triangle indique que des instructions de fonctionnement et d’entretien importantes sont détaillées dans les documents fournis avec l’appareil.

Union Européenne, Norvège, Islande et Liechtenstein uniquement.

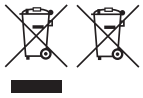

Ces symboles indiquent que ce produit ne doit pas être mis au rebut avec les ordures ménagères, comme le spécifient la Directive européenne DEEE (2012/19/UE), la Directive européenne relative à l'élimination des piles et des accumulateurs usagés (2006/66/CE) et les lois en vigueur dans votre pays appliquant ces directives.

Si un symbole de toxicité chimique est imprimé sous le symbole illustré ci-dessus conformément à la Directive relative aux piles et aux accumulateurs, il indique la présence d'un métal lourd (Hg = mercure, Cd = cadmium, Pb = plomb) dans la pile ou l'accumulateur à une concentration supérieure au seuil applicable spécifié par la Directive.

Ce produit doit être confié au distributeur à chaque fois que vous achetez un produit neuf similaire, ou à un point de collecte mis en place par les collectivités locales pour le recyclage des Déchets des Équipements Électriques et Électroniques (DEEE). Le traitement inapproprié de ce type de déchet risque d'avoir des répercussions sur l'environnement et la santé humaine, du fait de la présence de substances potentiellement dangereuses généralement associées aux équipements électriques et électroniques.

Votre entière coopération dans le cadre de la mise au rebut correcte de ce produit favorisera une meilleure utilisation des ressources naturelles.

Pour plus d'informations sur le recyclage de ce produit, contactez vos services municipaux, votre éco-organisme ou les autorités locales compétentes, ou consultez le site www.canon-europe.com/weee, ou www.canon-europe.com/battery.

INSTRUCTIONS DE SÉCURITÉ

1. Lisez ces instructions.
2. Conservez ces instructions.
3. Tenez compte de tous les avertissements.
4. Suivez toutes les instructions.
5. N'utilisez pas cet appareil près de l'eau.
6. Nettoyez cet appareil uniquement avec un chiffon sec.
7. Ne bloquez pas les ouvertures de ventilation. Installez l'appareil conformément aux instructions du fabricant.
8. N'installez pas l'appareil près d'une source de chaleur telle qu'un radiateur, une bouche de chauffage, un poêle, ou tout autre appareil (y compris un amplificateur) qui produit de la chaleur.
9. Respectez le dispositif de sécurité de la fiche polarisée ou avec mise à la terre. Une fiche polarisée a deux lames dont une est plus large que l'autre. Une fiche avec mise à la terre a deux lames et une troisième broche de mise à la terre. La lame large ou la troisième broche sont des dispositifs de sécurité. Si la fiche fournie ne s'adapte pas sur votre prise, consultez un électricien pour faire remplacer la prise.
10. Protégez le cordon d'alimentation pour qu'il ne soit pas piétiné ou pincé, en particulier au niveau des fiches, des prises secteurs et à l'endroit où il sort de l'appareil.
11. Utilisez uniquement les accessoires spécifiés par le fabricant.
12. Débranchez cet appareil pendant un orage ou quand il ne doit pas être utilisé pendant une période prolongée.
13. Consultez un personnel de service qualifié pour les réparations. L'appareil doit être réparé s'il a été endommagé de n'importe quelle façon, quand par exemple le cordon ou la fiche d'alimentation fournis sont endommagés, quand un liquide a coulé à l'intérieur ou un objet a pénétré dans l'appareil, quand l'appareil a été exposé à la pluie ou à l'humidité, quand il ne fonctionne pas normalement ou est tombé.

CAN ICES-3(B)/NMB-3(B)

Marques de commerce et marques déposées

- Les logos SD, SDHC et SDXC sont des marques de commerce de SD-3C, LLC.
- Microsoft et Windows sont des marques déposées ou des marques enregistrées de Microsoft Corporation aux États-Unis d'Amérique et/ou dans d'autres pays.
- Apple et Mac OS sont des marques déposées d'Apple Inc., enregistrées aux États-Unis d'Amérique et dans d'autres pays.
- HDMI, le sigle HDMI et High-Definition Multimedia Interface sont des marques commerciales ou des marques déposées de HDMI Licensing LLC aux États-Unis d'Amérique et dans d'autres pays.
- "AVCHD" et le logo "AVCHD" sont des marques de commerce de Panasonic Corporation et Sony Corporation.
- Fabriqué sous licence de Dolby Laboratories.
  "Dolby" et le sigle double D sont des marques commerciales de Dolby Laboratories.

DOLBY DIGITAL STEREO CREATOR

- Les autres noms de produits non mentionnés ci-dessus peuvent être des marques commerciale ou des marques déposées de leur compagnie respective.
- Cette appareil intègre une technologie exFAT brevetée de Microsoft.
- TOUTE UTILISATION DE CE PRODUIT EN DEHORS DU CADRE DE L'USAGE PERSONNEL, ET DE MANIÈRE CONFORME AU STANDARD MPEG-2 POUR LE CODAGE D'INFORMATION VIDÉO SUR SUPPORT, EST EXPRESSÉMENT INTERDITE SANS LICENCE SOUMISE AUX BREVETS APPLICABLES DU PORTEFEUILLE DE BREVETS MPEG-2, LAQUELLE EST DISPONIBLE AUPRÈS DE MPEG LA, L.L.C., 250 STEELE STREET, SUITE 300, DENVER, COLORADO 80206, USA.
- This product is licensed under AT&T patents for the MPEG-4 standard and may be used for encoding MPEG-4 compliant video and/or decoding MPEG-4 compliant video that was encoded only (1) for a personal and non-commercial purpose or (2) by a video provider licensed under the AT&T patents to provide MPEG-4 compliant video. No license is granted or implied for any other use for MPEG-4 standard.

Points forts de l'EOS C100

Le caméscope HD Canon EOS C100 est un appareil polyvalent qui combine la puissance de notre tout dernier capteur CMOS et des objectifs interchangeables avec la commodité d'une taille compacte. Voici certaines des nombreuses fonctions qui vous permettront de transformer votre vision créative en réalité.

Enregistrement HD

Large capteur CMOS Super 35 mm et processeur d'image DIGIC DV III

Le caméscope est muni d'un large capteur CMOS Super 35 mm qui est capable de capturer une vidéo à un nombre effectif de 8,29 mégapixels (3840x2160). Combiné au processeur d'image DIGIC DV III, le caméscope produit une résolution centrale de 1000 lignes TV*. De plus, grâce à sa haute vitesse de numérisation, le caméscope produit des vidéos spectaculaires avec une reproduction des couleurs réaliste, tout en réduisant le bruit et les effets d'obturateur déroulant.

* Varie en fonction de l'objectif utilisé.

Objectifs interchangeables

Profitez de la liberté et faites marcher votre créativité en utilisant des objectifs interchangeables afin d'obtenir exactement l'aspect recherché. Le caméscope possède une monture d'objectif EF vous permettant d'utiliser une grande variété d'objectifs EF haute qualité de Canon, notamment la nouvelle série d'objectifs Canon Cinema haut de gamme, ainsi que d'autres objectifs.

Superbe vidéo HD

Le caméscope vous offre une gamme complète d'options concernant la configuration vidéo de vos enregistrements. En contrôlant le système de fréquence (enregistrement 50,00 Hz ou enregistrement 59,94 Hz), le débit binaire, la résolution et la vitesse séquentielle de vos enregistrements, vous pouvez sélectionner la configuration vidéo qui correspond le mieux à vos besoins parmi un total de 24 combinaisons différentes.

Efficacité opérationnelle et adaptabilité

Conception compacte et librement personnalisable

Dans sa configuration la plus compacte, le caméscope permet une utilisation mobile pratique et sans problèmes. Les composants modulaires vous permettent d'élargir vos options. La poignée, par exemple, ajoute des fonctions audio avancées accessibles simplement par une seule personne (📖 31).

Support d'enregistrement

Le caméscope prend en charge tous les derniers types de cartes Secure Digital (SD). Grâce au deuxième compartiment de carte SD, vous pouvez même faire des enregistrements de longue durée sans vous soucier des problèmes d'espace. Lorsque l'une des cartes SD est pleine, l'enregistrement se poursuit automatiquement sur l'autre carte quand vous utilisez le relais d'enregistrement (📖 44).
De plus, l'enregistrement sur deux cartes (📖 44) vous permet d'enregistrer le même clip simultanément sur les deux cartes SD.

Fonctions automatiques améliorées

Le caméscope possède une variété de fonctions automatiques permettant à une seule personne de pouvoir contrôler facilement. Cela inclut la fonction d'ouverture automatique et Push auto iris (📖 62) pour le réglage automatique de l'ouverture aussi longtemps que vous maintenez enfoncée la touche, la balance automatique des blancs (📖 68) pour laisser le caméscope régler en continu le réglage optimal de la balance des blancs, et la fonction Continuous AF ou One-shot AF (📖 69) pour laisser le caméscope faire une fois la mise au point automatique.

Modes d'enregistrement avancés

Paramètres d'image personnalisée

Grâce aux paramètres d'image personnalisée (📖 100), vous pourrez bénéficier d'un contrôle sans égal de vos images pour leur donner le look que vous voulez en ajustant des éléments, tels que la matrice gamma et la matrice de couleur. Le caméscope dispose également d'une nouvelle interface simple qui vous permet d'ajuster la courbe de gamma et la balance des blancs en utilisant un graphique intuitif. Les paramètres d'image personnalisée peuvent être sauvegardés sur une carte SD, ce qui permet à plusieurs caméscopes C100 de faire appel aux mêmes paramètres.

Gamma Canon Log (📖 51) pour les enregistrements cinématiques
Vous pouvez appliquer facilement les réglages préréglés [CP CINEMA verrou.], spécialement conçus avec l'esprit cinématographique professionnel. Le gamma Canon utilise au mieux le capteur d'image nouvellement développé pour atteindre une plage dynamique incroyable, vous permettant d'obtenir en post-production la vision artistique que vous désirez.

Fonctionnalités professionnelles avancées

Personnalisation
Ce caméscope présente plusieurs options de personnalisation. Vous pouvez attribuer les fonctions les plus utilisées à des touches attribuables (📖 97). Vous pourrez ainsi activer ces fonctions en appuyant simplement sur une touche. Vous pouvez également enregistrer des paramètres du menu fréquemment utilisés dans un menu personnel facile d'accès (Mon menu, 📖 29). Les options de fonctions personnalisées (📖 112) et d'affichage à l'écran personnalisé (📖 112) vous donnent encore plus de liberté de commander les divers aspects du fonctionnement du caméscope. Sauvegardez vos paramètres d'image et de menu sur une carte SD (📖 114), de manière à transférer vos préférences de paramétrage à d'autres caméscopes C100 et pour les utiliser de la même façon.

Sortie du code temporel et du bit utilisateur
Le code temporel interne généré par le caméscope peut être sorti de la prise HDMI OUT pour permettre une connexion et un référencement faciles (📖 150). De plus, le caméscope peut aussi sortir le bit utilisateur (📖 80).

Autres fonctions

Audio
Lors de l'enregistrement au débit binaire le plus élevé, vous avez la possibilité d'enregistrer le son avec deux canaux audio PCM linéaire (16 bits/ 48 kHz). Vous pouvez utiliser le microphone intégré, la prise MIC Ø 3,5 mm ou l'une des deux prises d'entrée audio XLR (avec alimentation fantôme) lors de vos enregistrements.

Écran LCD et viseur
L'écran LCD et le viseur couvrent tous les deux 100 % de l'écran, ce qui vous assure de pouvoir vérifier si vos enregistrements sont cadrés comme vous le souhaitez.

Portées vidéo
Vérifiez la luminosité de l'image en utilisant le moniteur de courbes (📖 89) ou la mise au point en utilisant l'écran de contour (📖 90).

Nouvelles fonctionnalités et fonctionnalités améliorées
D'autres fonctions permettent la capacité de conversion descendante de vos enregistrements à la définition standard (MPEG-2) dans le caméscope lui-même (📖 123), et une batterie d'alimentation compatible avec Intelligent System (📖 170).

Table des matières

1. Introduction 11

À propos de ce mode d'emploi 11
- Conventions utilisées dans ce mode d’emploi 11

Accessoires fournis 13

Nom des pièces 14
- Manette 19
- Poignée 20

2. Préparatifs 21

Préparation de l'alimentation électrique 21
- Utilisation d'une batterie d'alimentation 21
- Utilisation d'une prise de courant 25
- Mise hors/sous tension du caméscope 25

Réglages de la date/heure et de la langue 26
- Réglage de la date et de l'heure 26
- Modification du fuseau horaire 26
- Affichage de la date et de l'heure pendant l'enregistrement 27
- Changement de la langue 27

Utilisation des menus 28
- Sélection d'une option dans le menu 28
- Utilisation du sous-menu personnalisé (Mon menu) 29

Préparation du caméscope 31
- Préparation de l'objectif 31
- Fixation et retrait de la poignée 35
- Utilisation du viseur 35
- Utilisation de l'écran LCD 36
- Ajustement du viseur/de l'écran LCD 36
- Utilisation d'un trépied 37
- Retrait et fixation de la manette 38
- Fixation de la bandoulière 39
- Installation et retrait des couvre-prises 39
- Système de refroidissement du caméscope 40

Utilisation de la carte SD 41
- Cartes SD compatibles et pouvant être utilisées avec le caméscope 41
- Insertion et retrait d'une carte SD 42
- Vérification du statut des logements de carte SD 42
- Initialisation de la carte SD 43
- Passage d'un logement de carte SD à l'autre 44
- Sélection de la méthode d'enregistrement sur les cartes SD 44
- Vérification de la durée d'enregistrement restante sur la carte SD 45
- Récupération de données sur la carte SD 45

Réglage de la balance des noirs 46

3. Enregistrement 47

Enregistrement vidéo 47
- Préparation à l'enregistrement 47
- Enregistrement 47
- Affichages à l'écran 50
- Gamma Canon Log et CINEMA prédéfini 51

Configuration vidéo : fréquence du système, débit binaire et vitesse séquentielle 53

Changement des fonctions principales de la caméra avec le joystick 55

Vitesse d'obturation 56
- Modification du mode d'obturation 57
- Réglage de la valeur d'obturation 57
- Réduction de scintillement 58

Vitesse ISO/Gain 59
- Modification des réglages de la vitesse ISO ou du gain 59
- Réglage de la valeur ISO/Gain 60

Filtre ND 61

Réglage du diaphragme 62
- Ouverture automatique 62
- Contrôle d'ouverture manuelle 62
- Ouverture automatique momentanée - Push Auto Iris 63
- Compensation d'exposition - Décalage AE 64
- Mode de mesure de la lumière 64

Balance des blancs 66
Balance des blancs personnalisée 66
Réglage de la balance des blancs prédéfinie 67
Réglage de température des couleurs 67
Balance des blancs automatique 68
Réglage de la mise au point 69
Mise au point manuelle 69
One-Shot AF 70
Continuous AF 70
Utilisation des fonctions d'assistance de mise au point 71
Utilisation du zoom 73
Affichage des marqueurs et zébrures à l'écran 74
Affichage des marqueurs à l'écran 74
Affichage des zébrures 76
Réglage du code temporel 77
Sélection du mode d'exécution 77
Sélection du saut d'image ou non 78
Mise en pause de l'affichage du code temporel 78
Réglage des bits utilisateur 80
Enregistrement audio 81
Connexion d'un microphone extérieur ou d'une source d'entrée audio externe au caméscope 81
Utilisation du microphone intégré ou d'un microphone extérieur connecté à la prise MIC 82
Ajustement du niveau audio pour la prise MIC 82
Utilisation de l'entrée audio des prises XLR 84
Ajustement du niveau audio pour les prises XLR 85
Suivi de l'audio avec des écouteurs 87
Barres de couleur/Signal de référence audio 88
Enregistrement de barres de couleur 88
Enregistrement du signal de référence audio 88
Portées vidéo 89
Affichage des portées vidéo 89
Configuration de l'écran de courbes 89
Configuration de l'écran de contour 90
Contrôle de l'enregistrement 91
Mode de pré-enregistrement 92
Enregistrement continu 93
Utilisation de la télécommande RC-V100 95

4. Personnalisation 97

Touches attribuables 97
Changement de la fonction attribuée 97
Utilisation d'une touche attribuable 98
Paramètres d'image personnalisée 100
Sélection des fichiers d'image personnalisée 100
Modification des paramètres des fichiers d'image personalisée 101
Réinitialisation des paramètres du fichier actuel à leurs valeurs par défaut 102
Renommage des fichiers d'image personnalisée 102
Protection des fichiers d'image personnalisée 102
Transfert des fichiers d'image personnalisée 102
Paramètres d'image personnalisée disponibles 104
Interface graphique simplifiée 110
Personnalisation des fonctions et affichages à l'écran 112
Personnalisation de fonctions 112
Personnalisation des affichages à l'écran 112
Enregistrement et chargement des données de caméra 114
Enregistrement des données de caméra sur une carte SD 114
Chargement des données de caméra sur une carte SD 114

5. Lecture 115

Lecture 115
Écran d'index des clips 115
Lecture de clips 117
Affichages à l'écran 118
Commandes de lecture 119
Réglage du volume 119
Opérations de clip 121
Utilisation du menu de clips 121
Copie de clips 121
Suppression de clips et de vues 122
Conversion de clips à la définition standard 123
Suppression de séquences vidéo SD 125

6. Connexions externes 127

Configuration de la sortie vidéo 127
Connexion à un moniteur externe 128
- Diagramme des connexions 128
- Utilisation de la prise HDMI OUT 128
- Utilisation de la prise AV OUT 129
- Sortie SD 129
- Superposition des affichages de l'écran sur un moniteur externe 130

Sortie audio 131
- Synchronisation de la vidéo avec le flux audio 131
- Sélection du canal audio 131
- Sélection du niveau de sortie de la prise AV OUT 132

Sauvegarde des clips sur un ordinateur 133
- Diagramme des connexions 134

7. Photos 135

Prise de photos 135
- Prise de photos en mode CAMERA 135
- Capture de photos en mode MEDIA 135

Lecture de photos 137
- Affichage de l'écran d'index [Photos] 137
- Affichage des photos 137

Opérations photo 138
- Utilisation du menu de photos 138
- Copie de photos 138
- Suppression de photos 139
- Copie de fichiers d'image personnalisée 141

8. Informations additionnelles 143

Éléments de menu 143
Affichage des écrans de statut 151
Réinitialisation de la numérotation des fichiers 157
Dépannage 158
- Liste de messages 161

Précautions d'utilisation 165
Maintenance/Divers 168
Accessoires en option 169
Caractéristiques 172
Fonctions et objectifs compatibles 176
Index 177

À propos de ce mode d'emploi

Nous vous remercions d'avoir acheté le Canon EOS C100. Veuillez lire ce mode d'emploi attentivement avant d'utiliser le caméscope et le conserver à titre de référence future. Si votre caméscope ne fonctionne pas correctement, reportez-vous à la section *Dépannage* (📖 158).

Conventions utilisées dans ce mode d'emploi

- IMPORTANT : précautions relatives à l'utilisation du caméscope.
- NOTES : rubriques additionnelles qui complètent les procédures de fonctionnement de base.
- 📖 : numéro de la page de référence.
- Les termes suivants sont utilisés dans ce mode d'emploi.
  "Écran" fait référence à l'écran LCD et à l'écran du viseur.
  "Carte SD" fait référence à une carte SD, SDHC ou SDXC.
- Les photos dans le mode d'emploi sont des exemples de photos prises avec un appareil photo. Certaines captures d'écran ont été modifiées pour les rendre plus faciles à lire.
- Les illustrations dans ce mode d'emploi montrent le caméscope Canon EOS C100 auquel est fixé un objectif Canon EF 24-70mm f/2,8 L II USM.

La flèche ❯ est utilisée pour raccourcir les sélections de menu. Pour une explication détaillée sur la manière d'utiliser les menus, veuillez consulter *Utilisation des menus* (📖 28). Pour un bref résumé de tous les paramètres et options de menu disponibles, veuillez consulter l'annexe *Éléments de menu* (📖 143).

Modes de fonctionnement

CAMERA indique qu'une fonction est disponible dans le mode de fonctionnement indiqué et CAMERA indique que la fonction n'est pas disponible. Pour une explication détaillée, veuillez consulter la section *Mise hors/sous tension du caméscope* (📖 25).

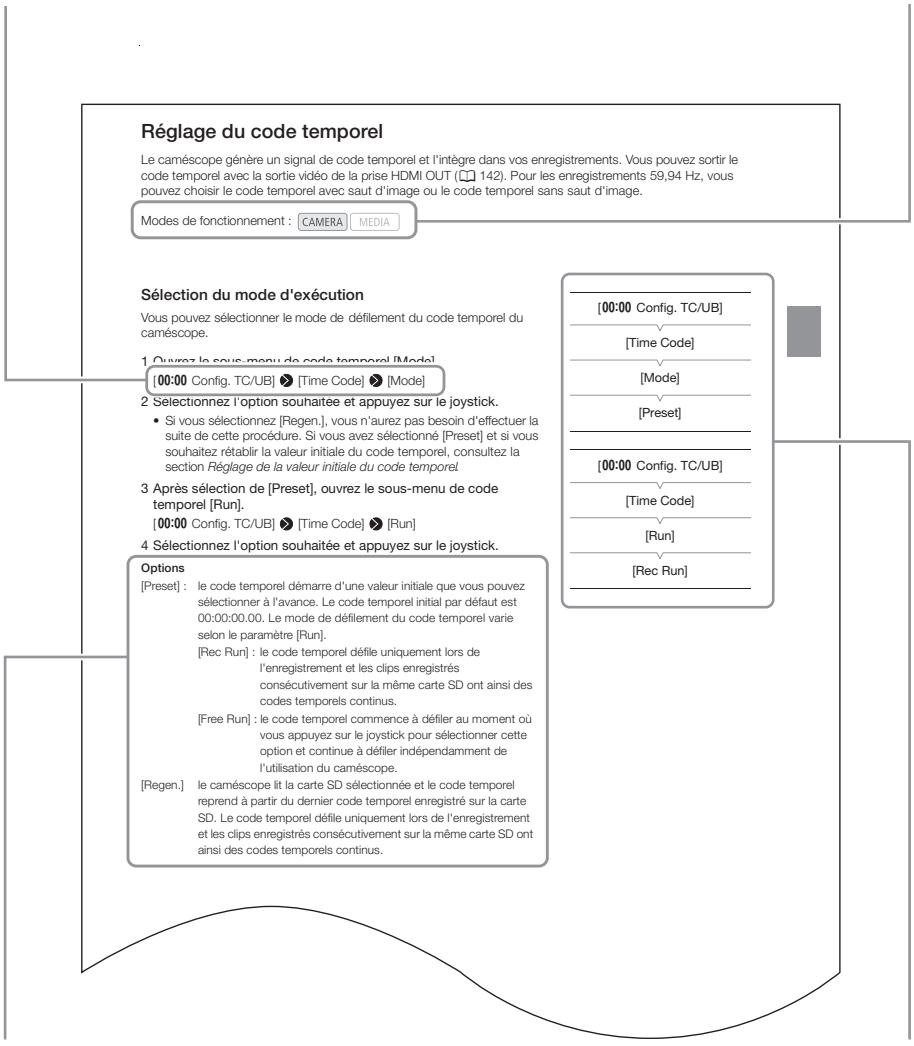

Réglage du code temporel

Le caméscope génère un signal de code temporel et l'intègre dans vos enregistrements. Vous pouvez sortir le code temporel avec la sortie vidéo de la prise HDMI OUT (📖 142). Pour les enregistrements 59,94 Hz, vous pouvez choisir le code temporel avec saut d'image ou le code temporel sans saut d'image.

Modes de fonctionnement : CAMERA MEDIA

Sélection du mode d'exécution

Vous pouvez sélectionner le mode de défilement du code temporel du caméscope.

1 Ouvrez le sous-menu de code temporel [Mode].

[00:00 Config. TC/UB] ❯ [Time Code] ❯ [Mode]

2 Sélectionnez l'option souhaitée et appuyez sur le joystick.

- Si vous sélectionnez [Regen.], vous n'aurez pas besoin d'effectuer la suite de cette procédure. Si vous avez sélectionné [Preset] et si vous souhaitez rétablir la valeur initiale du code temporel, consultez la section *Réglage de la valeur initiale du code temporel*.

3 Après sélection de [Preset], ouvrez le sous-menu de code temporel [Run].

[00:00 Config. TC/UB] ❯ [Time Code] ❯ [Run]

4 Sélectionnez l'option souhaitée et appuyez sur le joystick.

Options

[Preset] : le code temporel démarre d'une valeur initiale que vous pouvez sélectionner à l'avance. Le code temporel initial par défaut est 00:00:00.00. Le mode de défilement du code temporel varie selon le paramètre [Run].

[Rec Run] : le code temporel défile uniquement lors de l'enregistrement et les clips enregistrés consécutivement sur la même carte SD ont ainsi des codes temporels continus.

[Free Run] : le code temporel commence à défiler au moment où vous appuyez sur le joystick pour sélectionner cette option et continue à défiler indépendamment de l'utilisation du caméscope.

[Regen.] le caméscope lit la carte SD sélectionnée et le code temporel reprend à partir du dernier code temporel enregistré sur la carte SD. Le code temporel défile uniquement lors de l'enregistrement et les clips enregistrés consécutivement sur la même carte SD ont ainsi des codes temporels continus.

[00:00 Config. TC/UB]
[Time Code]
[Mode]
[Preset]

[00:00 Config. TC/UB]
[Time Code]
[Run]
[Rec Run]

Lorsqu'une procédure nécessite la sélection d'une option, les options disponibles sont listées pendant ou après la procédure. Les crochets [ ] se réfèrent à des options de menu telles qu'elles sont affichées à l'écran.

Lorsqu'une fonction nécessite l'utilisation du menu, la référence rapide affiche les sous-menus, et lorsqu'il est présent, le paramètre par défaut pour l'élément de menu concerné. L'illustration en exemple indique que vous pouvez trouver la fonction en sélectionnant le menu [**00:00** Config. TC/UB], puis l'élément de menu [Time Code].

Accessoires fournis

Les accessoires suivants sont fournis avec le caméscope.

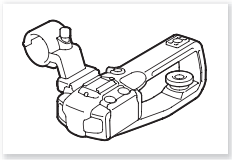

Poignée

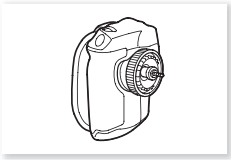

Manette [1]

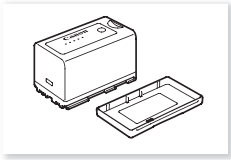

Batterie d'alimentation BP-955
(couvre-prises inclus)

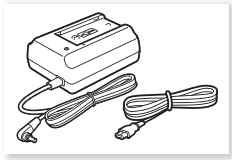

Adaptateur secteur CA-935
(incluant le cordon d'alimentation)

Bouchon du boîtier [1]

Support de pouce

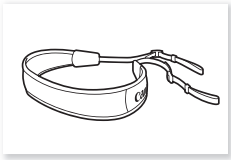

Bandoulière SS-1200

Base d'adaptateur pour trépieds de
0,64 cm (1/4 po.)

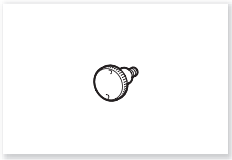

Crochet de mètre ruban[1]

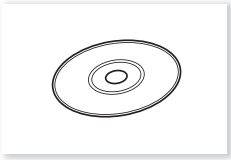

CD-ROM du logiciel PIXELA[2]

[1] Fixé à l'origine au caméscope.
[2] Utilisez **Data Import Utility** pour transférer vos clips sur un ordinateur. Reportez-vous à *Sauvegarde des clips sur un ordinateur* (📖 133). Le CD-ROM contient le mode d'emploi du logiciel (sur fichier PDF).

Nom des pièces

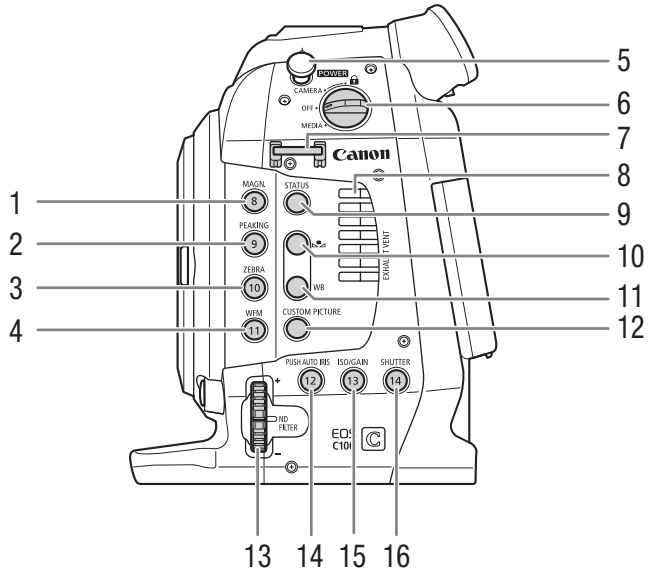

1 Touche MAGN. (grossissement) (📖 72)/ Touche attribuable 8 (📖 97)
2 Touche PEAKING (📖 72) / Touche attribuable 9 (📖 97)
3 Touche ZEBRA (zébrure) (📖 76)/ Touche attribuable 10 (📖 97)
4 Touche WFM (écran de courbes) (📖 89)/ Touche attribuable 11 (📖 97)
5 Crochet de mètre ruban
Utilisez le crochet pour mesurer précisément la distance par rapport au plan focal.
6 Interrupteur **POWER** (alimentation) (📖 25)
7 Dispositif de fixation de la courroie (📖 39)
8 Sortie de ventilation aspirante (📖 40)
9 Touche STATUS (état) (📖 151)
10 Touche (réglage de la balance des blancs) (📖 66)
11 Touche WB (balance des blancs) (📖 66)
12 Touche CUSTOM PICTURE (image personnalisée) (📖 100)
13 Molette ND FILTER (filtre ND) (📖 61)
14 Touche PUSH AUTO IRIS (ouverture automatique momentanée) (📖 63)/ Touche attribuable 12 (📖 97)
15 Touche ISO/GAIN (📖 60)/ Touche attribuable 13 (📖 97)
16 Touche SHUTTER (obturation) (📖 57) / Touche attribuable 14 (📖 97)

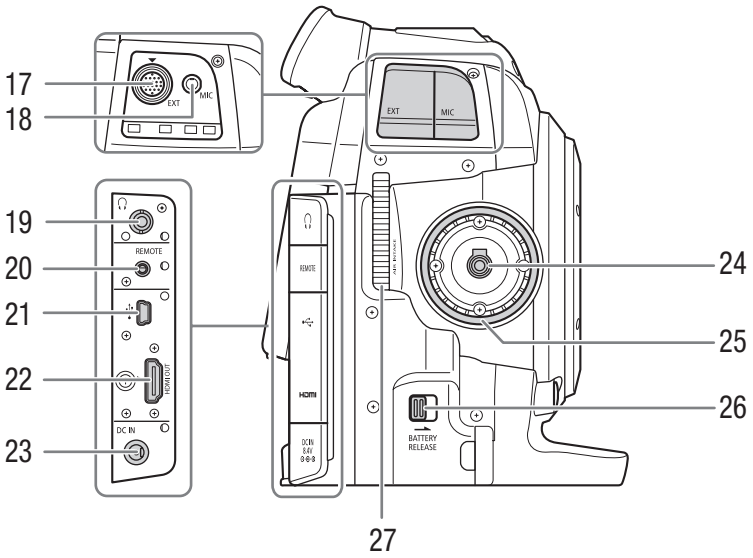

17 Prise EXT (unité modulaire) (📖 35)
18 Prise MIC (microphone) (📖 81)
19 Prise 🎧 (écouteurs) (📖 87)
20 Prise REMOTE (télécommande)
Pour brancher des télécommandes en vente dans le commerce.
21 Prise USB (📖 134)
22 Prise HDMI OUT (📖 128)
23 Prise DC IN (📖 25)
24 Prise de connexion de la manette (📖 38)
25 Filetage de fixation de la manette (📖 38)
26 Loquet BATTERY RELEASE (libération de la batterie) (📖 23)
27 Orifices de prise d'air (📖 40)

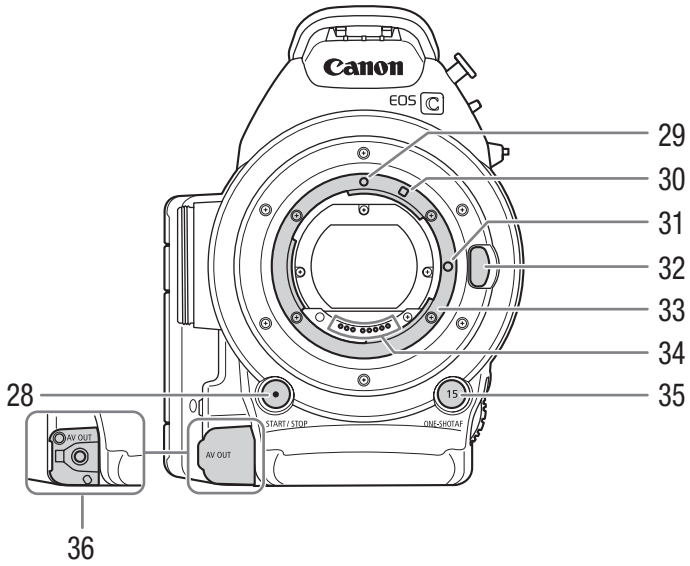

28 Touche START/STOP (marche/arrêt de l'enregistrement) (📖 47)
29 Index de la monture d'objectif EF (📖 31)
30 Index de la monture d'objectif EF-S (📖 31)
31 Broche de verrouillage de l'objectif EF (📖 31)
32 Touche de libération de l'objectif (📖 32)
33 Monture d'objectif EF (📖 31)
34 Contacts de l'objectif EF (📖 31)
35 Touche ONE-SHOT AF (mise au point automatique une fois) (📖 70)/ Touche attribuable 15 (📖 97)
36 Prise AV OUT (📖 129)

Panneau LCD complètement ouvert

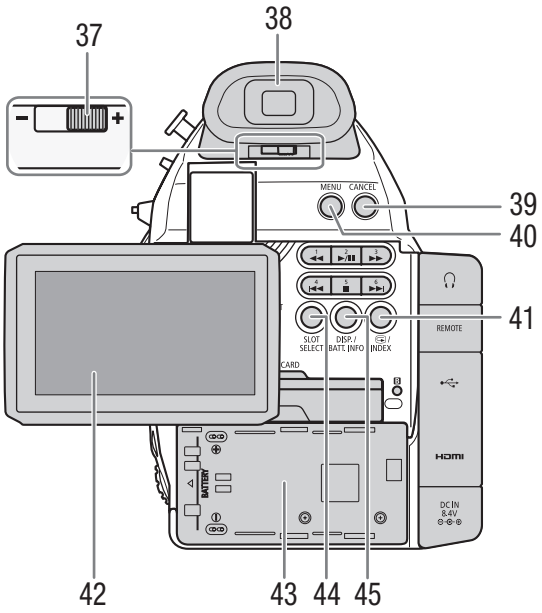

Panneau LCD levé à 90° et tourné vers la gauche

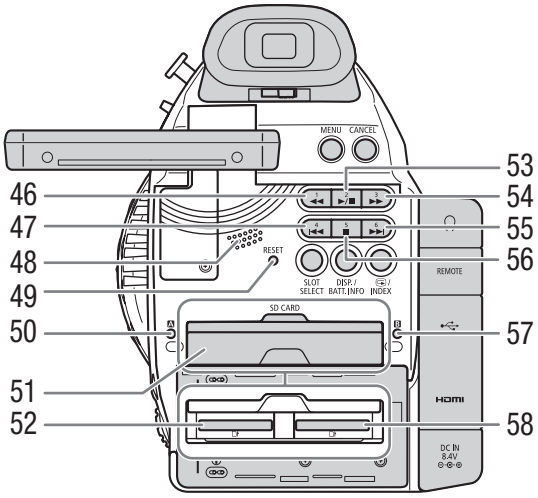

37 Levier de réglage dioptrique du viseur (📖 35)
38 Viseur (📖 35, 36)
39 Touche CANCEL (annulation) (📖 28)
40 Touche MENU (📖 28)
41 Touche ⊜ (contrôle de l'enregistrement) (📖 91)/ Touche INDEX (📖 116)
42 Écran LCD (📖 36)
43 Logement de batterie
44 Touche SLOT SELECT (sélection du logement de carte SD) (📖 44, 116)
45 Touche DISP. (affichage) (📖 50, 118)/Touche BATT. INFO (informations de batterie) (📖 24)
46 Touche ◀◀ (recul rapide) (📖 119)/ Touche attribuable 1 (📖 97)
47 Touche |◀◀ (recul par étape) (📖 119, 137)/ Touche attribuable 4 (📖 97)
48 Haut-parleur (📖 119)
49 Touche RESET (réinitialisation) (📖 160)
50 Indicateur d'accès de carte SD **A** (📖 42)
51 Couvercle du compartiment de la carte SD
52 Logement de carte SD **A** (📖 42)
53 Touche ▶/❚❚ (lecture/pause) (📖 117, 137)/ Touche attribuable 2 (📖 97)
54 Touche ▶▶ (lecture rapide) (📖 119)/ Touche attribuable 3 (📖 97)
55 Touche ▶▶| (avance rapide) (📖 119, 137)/ Touche attribuable 6 (📖 97)
56 Touche ■ (arrêt) (📖 117, 137)/ Touche attribuable 5 (📖 97)
57 Indicateur d'accès de carte SD **B** (📖 42)
58 Logement de carte SD **B** (📖 42)

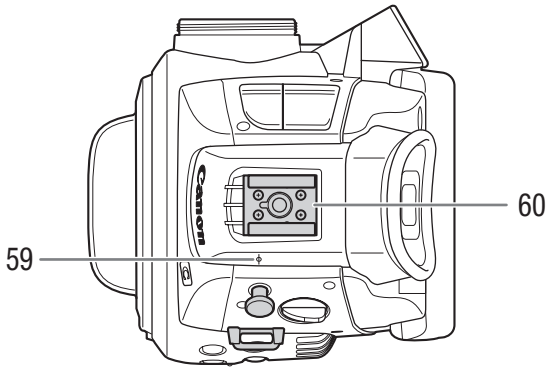

59 ϕ Repère de plan focal
60 Griffe porte-accessoire avec douille de montage pour vis de 0,64 cm (1/4 po.)
Griffe porte-accessoire passive pour attacher la poignée fournie ou d'autres accessoires tels que la torche vidéo à batterie VL-10Li II optionnelle

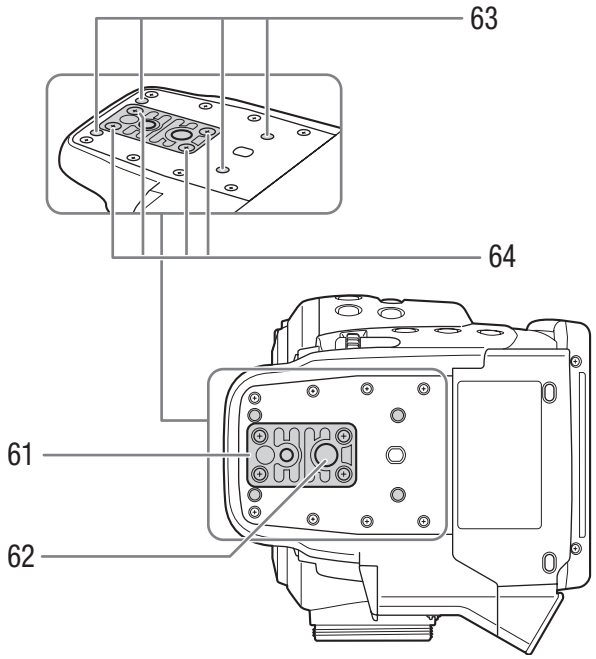

61 Socle de trépied TB-1 pour trépieds avec des vis de 0,95 cm (3/8 po.) (📖 37)
62 Prise de trépied (📖 37)
63 Dispositifs de fixation pour l'adaptateur de trépied optionnel TA-100 (📖 37)
64 Vis du socle de trépied (📖 37)

Manette

La manette est fixée à l'origine au caméscope. Si la poignée n'est pas fixée, vous ne pouvez pas utiliser le joystick, mais vous pouvez régler les fonctions du joystick (haut/bas/gauche/droite/SET) à des touches attribuables (📖 97) afin de pouvoir modifier les réglages qui nécessitent habituellement le joystick*.
Quand la poignée n'est pas fixée, la molette de contrôle (📖 62, 64) et la touche MAGN./touche attribuable 7 (📖 97) ne peuvent pas être utilisées pour commander le caméscope.

* Sauf pendant la lecture des photos. Les fonctions qui nécessitent le joystick comprennent tous les réglages des menus (📖 28, 143), la balance des blancs, la vitesse ISO/gain et la vitesse d'obturation (📖 55), les réglages d'image personnalisée (📖 100), etc.

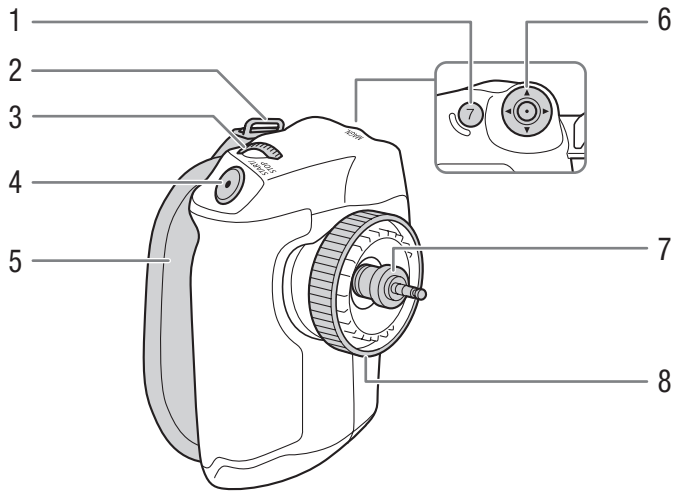

1 Touche MAGN. (grossissement) (📖 72)/ Touche attribuable 7 (📖 97)
2 Dispositif de fixation de la courroie (📖 39)
3 Molette de contrôle (📖 62)
4 Touche START/STOP (marche/arrêt de l'enregistrement) (📖 47)
5 Sangle de poignée (📖 39)
6 Joystick (📖 28)
7 Fiche de connexion (📖 38)
8 Vis de verrouillage (📖 38)

Poignée

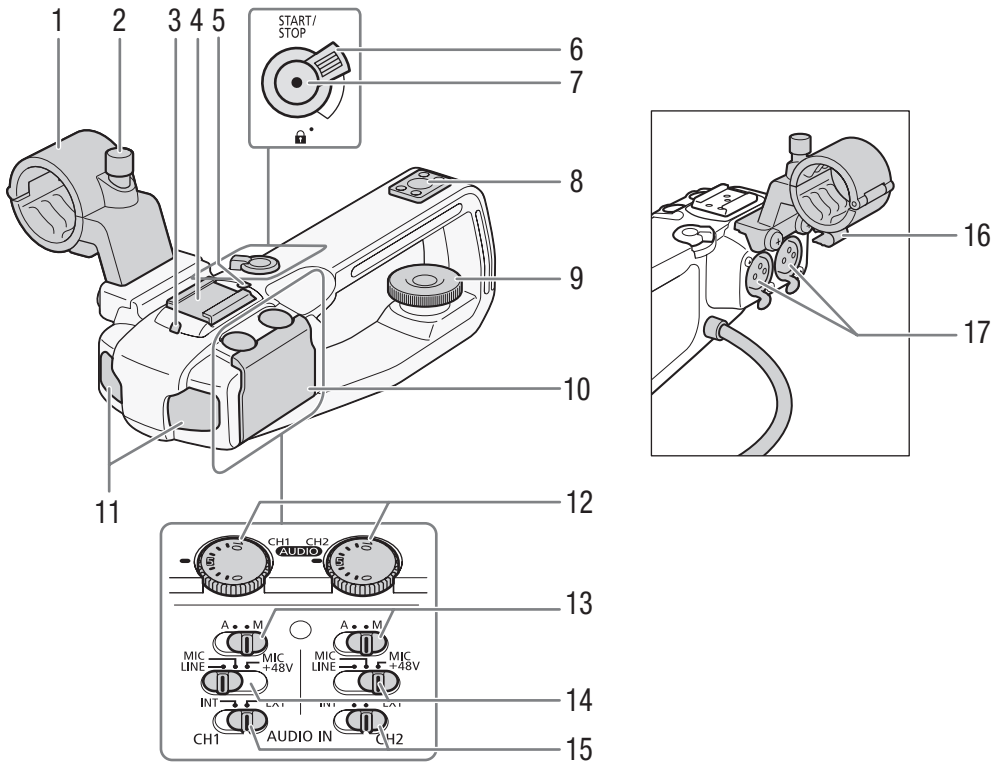

1 Porte microphone (📖 81)
2 Vis de verrouillage de microphone (📖 81)
3 Lampe témoin avant (📖 47)
4 Griffe porte-accessoire
5 Lampe témoin arrière (📖 47)
6 Levier de verrouillage START/STOP (🔒) (📖 49)
7 Touche START/STOP (marche/arrêt de l'enregistrement) (📖 47)
8 Douille de poignée pour vis de 0,64 cm (1/4 po.)
9 Vis de verrouillage (📖 35)
10 Cache de protection des contrôles audio
11 Microphone intégré (📖 82)
12 Molettes AUDIO (niveau audio) pour CH1 (gauche) et CH2 (droit) (📖 82, 86)
13 Commutateurs de niveau audio pour CH1 (gauche) et CH2 (droit) (📖 82, 86)
14 Commutateurs de prise XLR pour CH1 (gauche) et CH2 (droit) (📖 84)
15 Commutateurs AUDIO IN (sélection d'entrée audio) pour CH1 (gauche) et CH2 (droit) (📖 82, 84)
16 Attache de câble microphone (📖 81)
17 Prises XLR CH1 (droite) et CH2 (gauche) (📖 81)

Préparation de l'alimentation électrique

Vous pouvez alimenter le caméscope en utilisant la batterie d'alimentation ou directement à l'aide de l'adaptateur secteur. Si vous branchez l'adaptateur secteur au caméscope alors qu'une batterie d'alimentation est connectée, le caméscope puise sa source d'énergie depuis le secteur.
Chargez les batteries d'alimentation avant utilisation. Pour les durées de charge approximatives et les durées d'enregistrement et de lecture avec une batterie d'alimentation complètement chargée, veuillez consulter *Durées de charge* (📖 170) et *Durées d'enregistrement et de lecture* (📖 170).

Utilisation d'une batterie d'alimentation

Vous pouvez mettre le caméscope sous tension en utilisant la batterie d'alimentation BP-955 fournie ou une batterie d'alimentation BP-950G, BP-970G ou BP-975 optionnelle. Les batteries BP-955 et BP-975 sont compatibles avec Intelligent System, ce qui signifie que vous pouvez vérifier la durée de batterie restante.

Charge de la batterie d'alimentation

Chargez les batteries d'alimentation à l'aide de l'adaptateur secteur CA-935 fourni. Avant d'utiliser une batterie d'alimentation, retirez d'abord le couvre-prises.

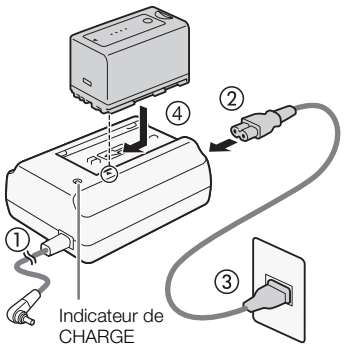

1 Si l'adaptateur secteur fourni est connecté au caméscope, déconnectez la fiche CC de la prise DC IN du caméscope.
   - Si l'adaptateur secteur est connecté au caméscope, la charge ne démarre pas.
2 Connectez le câble d'alimentation à l'adaptateur secteur.
3 Branchez le cordon d'alimentation au secteur.
4 Fixez la batterie sur l'adaptateur secteur.
   - Appuyez légèrement et faites glisser la batterie d'alimentation dans la direction de la flèche jusqu'à ce que vous entendiez un déclic.
   - L'indicateur CHARGE se met à clignoter et indique la charge approximative de la batterie d'alimentation. L'indicateur reste allumé en continu quand la charge est terminée.

✳ ✳	0-34 % : clignote une fois par seconde
✳✳ ✳✳	35-69 % : clignote deux fois par seconde
✳✳✳ ✳✳✳	70-99 % : clignote trois fois par seconde

5 Une fois que la charge est terminée, retirez la batterie de l'adaptateur secteur.
6 Débranchez le cordon d'alimentation de la prise de courant puis déconnectez-le de l'adaptateur secteur.

IMPORTANT

- Ne connectez à l'adaptateur secteur aucun autre produit non expressément recommandé pour ce caméscope.

NOTES

- Nous recommandons de charger la batterie d'alimentation à une température comprise entre 10 °C et 30 °C. Au-delà de la plage de température comprise entre 0 °C et 40 °C, la charge ne démarre pas.
- Si une panne survient au niveau de l'adaptateur secteur ou de la batterie d'alimentation, l'indicateur de charge s'éteint et la charge s'arrête.
- Pour les précautions de manipulation de la batterie d'alimentation, consultez *Batterie d'alimentation* (📖 165).
- Les batteries d'alimentation chargées continuent de se décharger naturellement. Par conséquent, chargez-la le jour de l'utilisation ou la veille pour être sûr qu'elle soit complètement chargée.
- Nous vous recommandons de préparer des batteries d'alimentation pour une durée 2 à 3 fois plus longue que celle dont vous pourriez avoir besoin.
- Pour charger la batterie d'alimentation, déconnectez la fiche CC de l'adaptateur secteur du caméscope.

Fixation de la batterie d'alimentation

1 Réglez le commutateur **POWER** sur OFF.

2 Insérez la batterie d'alimentation entièrement dans le compartiment comme indiqué sur l'illustration et poussez-la délicatement vers la gauche jusqu'à ce que vous entendiez un déclic.

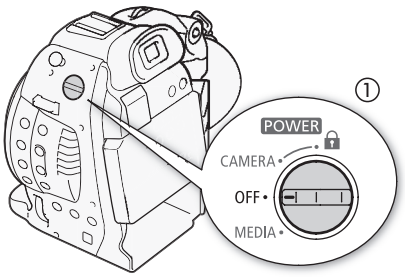

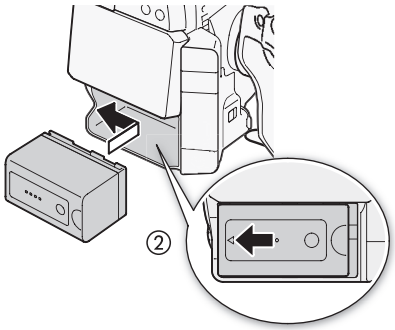

Retrait de la batterie d'alimentation

1 Réglez le commutateur **POWER** sur OFF.

2 Poussez le loquet BATTERY RELEASE dans la direction de la flèche. Faites glisser la batterie d'alimentation vers la droite tout en poussant le loquet et tirez-la vers l'extérieur.

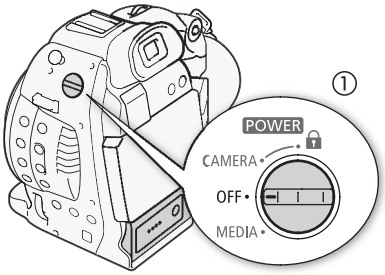

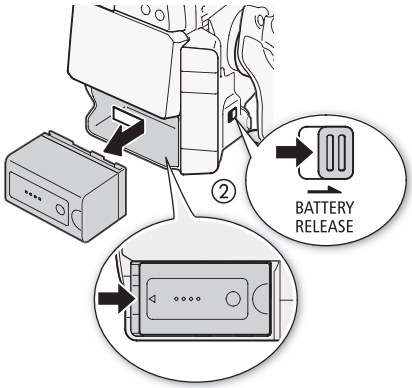

Vérification de la durée de vie restante de la batterie d'alimentation

Lorsque le caméscope est allumé, vous pouvez vérifier la charge de batterie restante en consultant n'importe quel écran d'enregistrement ou de lecture, ou l'écran de statut [Battery/Hour Meter] (📖 154). Lorsque le caméscope est éteint, utilisez l'une des méthodes suivantes pour vérifier la charge de batterie restante approximative d'une batterie d'alimentation compatible avec Intelligent System.

Appuyez sur la touche CHECK sur la batterie d'alimentation. Un indicateur s'allume pendant environ 3 secondes pour montrer le temps de batterie restant approximatif.

☀ ○ ○ ○ 0-25 %
☀ ☀ ○ ○ 26-50 %
☀ ☀ ☀ ○ 51-75 %
☀ ☀ ☀ ☀ 76-100 %

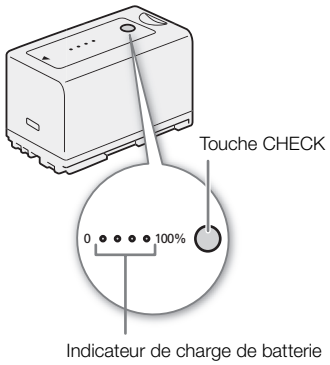

Appuyez sur la touche BATT. INFO pour afficher la charge restante approximative de la batterie pendant environ 5 secondes. Selon la durée de vie de la batterie, les informations de batterie ne seront peut-être pas affichées.

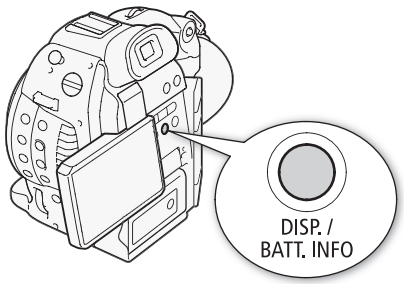

ⓘ NOTES

- Lors de la première utilisation d'une batterie d'alimentation, chargez-la complètement et utilisez le caméscope jusqu'à ce que la batterie soit entièrement épuisée. En faisant cela, vous vous assurez que le temps d'enregistrement restant s'affiche de manière précise sur les divers écrans d'enregistrement/lecture.
- Le fait de charger et de décharger de manière répétée la batterie d'alimentation réduit graduellement sa durée de vie. Vous pouvez vérifier la charge restante sur l'écran de statut [Battery/Hour Meter] (📖 154) ou sur l'écran d'informations de batterie (appuyez sur la touche BATT. INFO pendant que le caméscope est éteint). Le fait de complètement charger une batterie d'alimentation et de la laisser se décharger vous permettra d'obtenir des mesures plus précises.
- **Le Canada et les Etats-Unis seulement :** La batterie aux ions de lithium qui actionne le produit est recyclable. Pour obtenir des renseignements sur les façons de recycler cette batterie, veuillez appeler au 1-800-8-BATTERY.

Utilisation d'une prise de courant

Vous pouvez également alimenter le caméscope directement à partir du secteur en utilisant l'adaptateur secteur CA-935 fourni.

1 Réglez le commutateur **POWER** sur OFF.

2 Si une batterie d'alimentation est fixée à l'adaptateur secteur, retirez-la.
- Connecter l'adaptateur secteur au caméscope pendant qu'une batterie d'alimentation est fixée sur l'adaptateur secteur peut entraîner un mauvais fonctionnement du caméscope.

3 Connectez la fiche CC de l'adaptateur secteur à la prise DC IN du caméscope.

4 Connectez le câble d'alimentation à l'adaptateur secteur et branchez-le au secteur.

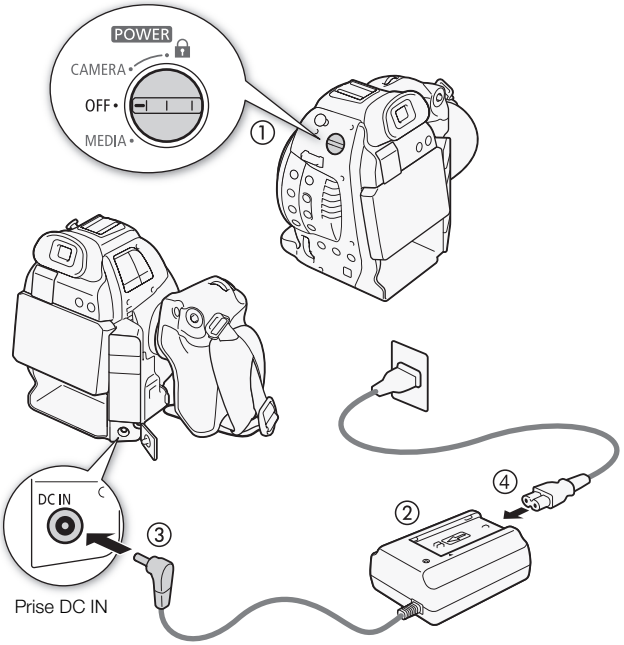

IMPORTANT
- Mettez le caméscope hors tension avant de connecter ou de déconnecter l'adaptateur secteur.

NOTES
- Lorsque vous utilisez le caméscope avec une prise de courant, vous pouvez changer la batterie d'alimentation lorsque l'appareil est mis sous tension.

Mise hors/sous tension du caméscope

Le caméscope connaît deux modes de fonctionnement : le mode CAMERA (CAMERA) pour effectuer des enregistrements et le mode MEDIA (MEDIA) pour la lecture d'enregistrements. Sélectionnez le mode de fonctionnement à l'aide du commutateur **POWER**.

Pour mettre le caméscope sous tension

Réglez le commutateur **POWER** sur CAMERA pour le mode CAMERA ou sur MEDIA pour le mode MEDIA.

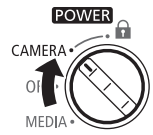

Mode CAMERA

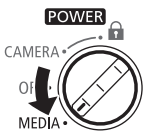

Mode MEDIA

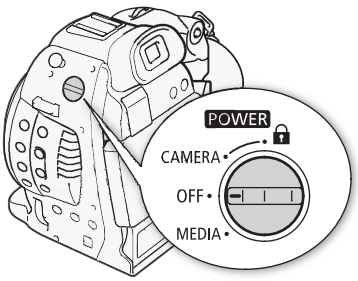

Pour mettre le caméscope hors tension

Réglez le commutateur **POWER** sur OFF.

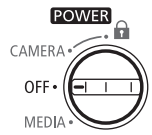

Réglages de la date/heure et de la langue

Réglage de la date et de l'heure

Vous devez régler la date et l'heure du caméscope avant de commencer à l'utiliser. Lorsque l'horloge du caméscope n'est pas réglée, l'écran [Date/Time] apparaît automatiquement avec le premier champ sélectionné (mois ou jour, selon le pays/la région d'achat).

Modes de fonctionnement : CAMERA MEDIA

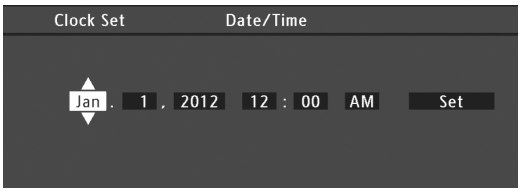

1 Poussez le joystick vers le haut ou vers le bas pour modifier le mois/jour puis appuyez dessus pour vous déplacer sur le champ suivant.
   - Pour passer sur le champ suivant, vous pouvez aussi appuyer sur le joystick lui même.
2 Modifiez les champs restants de la même manière.
3 Sélectionnez [Set] et appuyez sur le joystick pour démarrer l'horloge et fermer l'écran.

NOTES

- Vous pouvez également modifier le format d'heure et de date (12/24 heures) avec le réglage [Autres fonctions] [Réglage horloge] [Format date].
- Vous pouvez également modifier l'heure et la date ultérieurement (pas pendant le paramétrage initial) avec le réglage [Autres fonctions] [Réglage horloge] [Date/hre].
- Lorsque la batterie au lithium, intégrée et rechargeable, est épuisée, le réglage de la date et de l'heure peut être perdu. Dans ce cas, rechargez la batterie au lithium intégrée (167) et réglez de nouveau le fuseau horaire, la date et l'heure.

Modification du fuseau horaire

Modifiez le fuseau horaire pour qu'il corresponde au fuseau horaire de votre emplacement. Le paramètre par défaut est [UTC-05:00 New York] ou [UTC+01:00 Europe centrale], selon le pays/la région d'achat. Les fuseaux horaires sont basés sur le Temps universel coordonné (UTC).

Modes de fonctionnement : CAMERA MEDIA

[Autres fonctions]
[Fuseau horaire]
[UTC-05:00 New York] ou [UTC+01:00 Europe centrale]*

* Selon le pays/la région d'achat.

1 Appuyez sur la touche MENU.
2 Poussez le joystick vers le haut ou vers le bas pour sélectionner [Autres fonctions].
3 Sélectionnez [Fuseau horaire] de la même manière.
4 Poussez le joystick vers le haut ou vers le bas pour changer le fuseau horaire.
5 Appuyez sur le joystick pour établir le fuseau horaire et appuyez sur la touche MENU pour fermer le menu.

Affichage de la date et de l'heure pendant l'enregistrement

[Configuration LCD/VF] > [Custom Display 2] > [Date/hre] > [Off]

Vous pouvez afficher la date et l'heure sur l'écran.

Modes de fonctionnement : CAMERA MEDIA

1 Appuyez sur la touche MENU.

2 Poussez le joystick vers le haut ou vers le bas pour sélectionner [Configuration LCD/VF].

3 Sélectionnez [Custom Display 2] et ensuite [Date/hre] de la même manière.

4 Poussez le joystick vers le haut ou vers le bas pour sélectionner l'information à afficher.

- Sélectionnez [Off] pour enregistrer sans afficher la date et l'heure.

5 Appuyez sur le joystick, puis appuyez sur la touche MENU pour fermer le menu.

- L'affichage de date/heure sélectionné apparaît en bas à gauche de l'écran.

Changement de la langue

[Other Functions] > [Language] > [English]

La langue du caméscope par défaut est l'anglais. Vous pouvez la changer pour l'allemand, l'espagnol, le français, l'italien, le polonais, le russe, le chinois simplifié, le coréen ou le japonais. Notez que certains paramètres et écrans seront affichés en anglais, indépendamment du réglage de la langue.

Modes de fonctionnement : CAMERA MEDIA

1 Appuyez sur la touche MENU.

2 Poussez le joystick vers le haut ou vers le bas pour sélectionner [Other Functions].

3 Sélectionnez [Language] de la même manière.

4 Poussez le joystick vers le haut ou vers le bas pour sélectionner une langue.

5 Appuyez sur le joystick pour modifier la langue et appuyez sur la touche MENU pour fermer le menu.

Utilisation des menus

En mode CAMERA, une grande partie des fonctions du caméscope peut être réglée depuis le menu des paramètres généraux, qui s'ouvre lorsque vous appuyez sur la touche MENU. Vous pouvez également enregistrer des paramètres du menu fréquemment utilisés dans un sous-menu personnalisé (Mon menu) pour un accès facile. En mode MEDIA, appuyez sur la touche MENU afin d'ouvrir le menu des paramètres généraux ou sur le joystick pour ouvrir le menu des clips pour des opérations de clip. Pour les détails concernant les options de menu et les paramètres disponibles, veuillez consulter *Éléments de menu* (143).

Modes de fonctionnement : CAMERA MEDIA

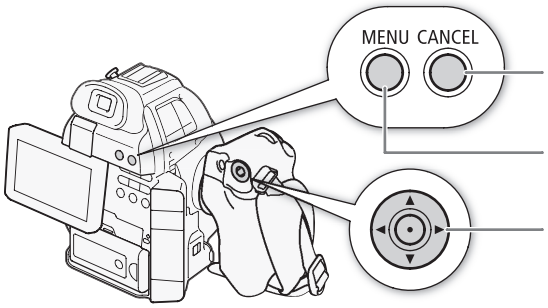

Touche CANCEL
Appuyez sur cette touche pour revenir au menu précédent ou pour interrompre certaines opérations en cours.

Touche MENU
Appuyez pour ouvrir le menu et appuyez à nouveau pour fermer le menu, après le réglage des paramètres souhaités.

Joystick
Utilisez le joystick pour déplacer le cadre de sélection orange dans le menu. Puis, appuyez directement sur le joystick pour sélectionner l'élément de menu indiqué par le cadre de sélection.

Sélection d'une option dans le menu

Ci-dessous figure une explication étape par étape de la sélection d'une option dans le menu. Dans les procédures décrites dans ce mode d'emploi, l'ouverture et la fermeture du menu sont présupposées et ne sont pas incluses dans la procédure.

1 Appuyez sur la touche MENU.
- Le menu s'ouvre avec le cadre de sélection orange qui indique l'élément de menu sélectionné lors de la dernière fermeture du menu (à moins que le caméscope soit éteint).

2 Poussez le joystick vers le haut ou vers le bas pour sélectionner le sous-menu souhaité.

3 Poussez le joystick vers la droite ou appuyez sur le joystick.
- Le cadre de sélection orange apparaît sur un élément de menu du sous-menu.
- Appuyez sur la touche CANCEL, poussez le joystick vers la gauche, ou sélectionnez [↩] pour revenir au sous-menu précédent.

4 Poussez le joystick vers le haut ou vers le bas pour sélectionner l'élément de menu souhaité.
- Si un sous-menu contient plusieurs éléments de menu, une barre de défilement apparaît à droite du sous-menu, ce qui indique que vous pouvez faire dérouler le menu pour découvrir d'autres éléments.
- Une marque ▶ à côté d'une option de paramétrage indique la présence d'un autre sous-menu. Répétez les étapes 3 et 4.

5 Poussez le joystick vers la droite ou appuyez sur le joystick.
- Le cadre de sélection orange apparaît à côté d'une option de réglage.
- Appuyez sur la touche CANCEL pour revenir au sous-menu précédent.

6 Poussez le joystick vers le haut ou vers le bas pour sélectionner l'option de paramétrage souhaitée et appuyez sur le joystick.
- Selon l'élément de menu, des sélections supplémentaires peuvent s'avérer nécessaires.

7 Appuyez sur la touche MENU pour fermer le menu.

NOTES

- Les options non disponibles apparaissent en gris.
- Appuyez sur la touche MENU à n'importe quel moment pour refermer le menu.
- Quand une télécommande RC-V100 optionnelle est connectée au caméscope, vous pouvez utiliser les touches haut/bas/gauche/droite/SET de la télécommande de la même façon que le joystick du caméscope. Appuyer sur la touche SET est équivalent à appuyer sur le joystick du caméscope.
- Vous pouvez vérifier certains des réglages de menu sur les écrans de statut (📖 151).

Utilisation du sous-menu personnalisé (Mon menu)

Pour un accès facile, vous pouvez enregistrer jusqu'à 14 paramètres de menu fréquemment utilisés dans le sous-menu Mon menu. Par ailleurs, si vous attribuez une touche attribuable à [Mon menu] (📖 97), vous pouvez appuyer sur cette touche pour accéder plus rapidement et plus facilement à vos paramètres de menu enregistrés.

Ajout de paramètres de menu

[★ Mon menu]
[Éditer]
[Inscrire]

1 Ouvrez l'écran [Inscrire] de Mon menu.
[★ Mon menu] ❯ [Éditer] ❯ [Inscrire]
- Le menu passe au bleu pour indiquer que vous sélectionnez des paramètres de menu à ajouter au sous-menu Mon menu.
- Sélectionnez [Cancel] pour annuler l'opération.

2 Parcourez les menus pour trouver le paramètre de menu que vous souhaitez ajouter et appuyez sur le joystick.

3 Sélectionnez [OK] et appuyez sur le joystick deux fois.
- Le paramètre de menu que vous avez enregistré apparaîtra désormais dans le sous-menu [Mon menu].

Réorganisation des paramètres de menu

[★ Mon menu]
[Éditer]
[Déplacer]

1 Ouvrez l'écran [Déplacer] de Mon menu.
[★ Mon menu] ❯ [Éditer] ❯ [Déplacer]

2 Poussez le joystick vers le haut ou vers le bas pour sélectionner le réglage que vous souhaitez déplacer et appuyez sur le joystick.
- Un icône ⇕ orange apparaît près du paramètre que vous avez sélectionné pour le déplacement.

3 Poussez le joystick vers le haut ou vers le bas pour déplacer le réglage dans la position souhaitée et appuyez sur le joystick.

Suppression de paramètres de menu

[★ Mon menu]
[Éditer]
[Effacer]

1 Ouvrez l'écran [Effacer] de Mon menu.
[★ Mon menu] ❯ [Éditer] ❯ [Effacer]

2 Poussez le joystick vers le haut ou vers le bas pour sélectionner le réglage que vous souhaitez supprimer et appuyez sur le joystick.

3 Sélectionnez [OK] et appuyez sur le joystick deux fois.

Réinitialisation du sous-menu Mon menu

1 Réinitialisez tous les paramètres de menu enregistrés dans le sous-menu Mon menu.
[★ Mon menu] ❯ [Éditer] ❯ [Tt réinit.]

2 Sélectionnez [OK] et appuyez sur le joystick deux fois.

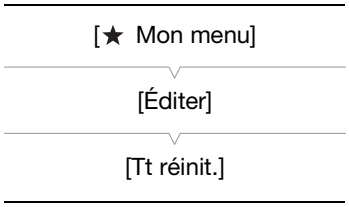

Préparation du caméscope

Cette section décrit les préparations de base du caméscope, telles que la fixation d'un objectif et la fixation des unités modulaires (manette, poignée, etc.) sur le caméscope. Les unités modulaires étendent les fonctionnalités du caméscope de façon que vous puissiez choisir la configuration qui correspond le mieux à vos besoins et conditions de prise de vue.

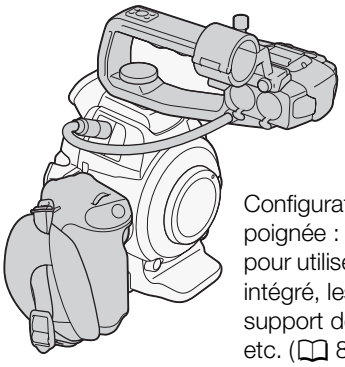

Configuration avec la poignée : fixez la poignée pour utiliser le microphone intégré, les prises XLR, le support de microphone, etc. (81).

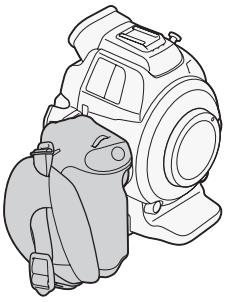

Configuration légère avec la manette pour une prise de vue mobile.

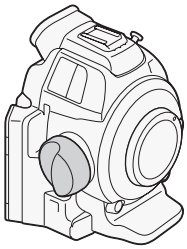

Configuration minimale avec le support de pouce. Vous ne pouvez pas utiliser le joystick, mais vous pouvez régler les fonctions du joystick (haut/bas/gauche/droite/SET) à des touches attribuables (97) afin de pouvoir modifier les réglages qui nécessitent habituellement le joystick*. De plus, la molette de contrôle (62, 64) et la touche MAGN./Touche attribuable 7 (97) ne peuvent pas être utilisés pour commander le caméscope.

* Sauf pendant la lecture des photos. Les fonctions qui nécessitent le joystick comprennent tous les réglages des menus (28, 143), la balance des blancs, la vitesse ISO/gain et la vitesse d'obturation (55), les réglages d'image personnalisée (100), etc.

Préparation de l'objectif

Dans la mesure du possible, fixez et retirez l'objectif rapidement, dans un environnement propre et sans poussière. Consultez également le mode d'emploi de l'objectif utilisé.

IMPORTANT

- Lors de la fixation/du retrait d'un objectif, évitez la lumière directe du soleil ou les sources de lumière importante. De plus, faites attention de ne pas faire tomber le caméscope ou l'objectif.

NOTES

- Veillez à ne pas toucher la monture d'objectif ou à tout composant dans la zone de la monture d'objectif.
- Replacez le bouchon du boîtier sur la monture d'objectif immédiatement après avoir retiré l'objectif du caméscope.
- Veillez à ce que le bouchon du boîtier reste propre et sans poussière ni particules de saleté.

Fixation d'un objectif EF

1 Réglez le commutateur **POWER** sur OFF.

2 Retirez le bouchon du boîtier du caméscope et tous les caches anti-poussière de l'objectif.

3 Fixez l'objectif au caméscope et tournez-le dans le sens de la flèche jusqu'à ce que vous entendiez un déclic.
- Objectifs EF : alignez le repère rouge sur l'objectif avec le repère rouge de l'index de la monture d'objectif EF sur le caméscope.
- Objectifs EF-S : alignez le repère blanc sur l'objectif avec le repère blanc de l'index de la monture d'objectif EF-S sur le caméscope.

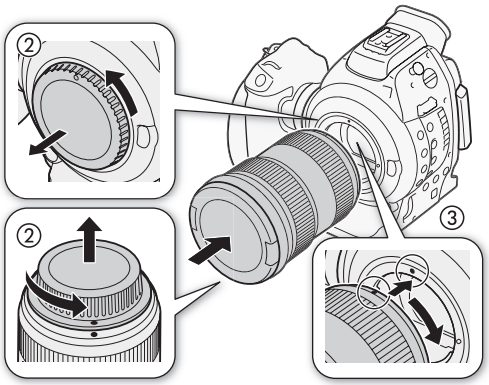

ⓘ NOTES

- L'activation de la fonction de stabilisation d'image d'un objectif ES peut réduire la durée d'utilisation effective de la batterie d'alimentation. Lorsque la stabilisation d'image n'est pas nécessaire, par exemple si le caméscope est fixé à un trépied, il est recommandé de la désactiver.
- Sur certains objectifs EF munis de la fonction de mise au point automatique (AF), la bague de mise au point est désactivée lorsque le commutateur de mode de mise au point est réglé sur AF. Dans ce cas, réglez le commutateur de mode de mise au point sur MF.
- Selon l'objectif utilisé, vous pouvez rencontrer une ou plusieurs des limites suivantes.
  - Le nom de modèle de l'objectif peut être raccourci lorsqu'il est affiché sur l'écran.
  - Il se peut que vous ne puissiez pas utiliser la fonction de mise au point prédéfinie (super téléobjectifs).
- Vous ne pouvez pas utiliser la fonction de zoom motorisé sur les objectifs avec cette fonction.
- Lorsque vous utilisez un objectif compatible, vous pouvez utiliser le paramètre [Autres fonctions] ❯ [Custom Function] ❯ [Objectif rétracte] (📖 112) pour rétracter automatiquement l'objectif lorsque le caméscope est hors tension.

Retrait d'un objectif EF

1 Réglez le commutateur **POWER** sur OFF.

2 Maintenez la touche de libération de l'objectif enfoncée et tournez entièrement l'objectif dans la direction de la flèche, jusqu'à ce qu'il s'arrête.

3 Retirez l'objectif et replacez le bouchon du boîtier sur le caméscope et les caches anti-poussière sur l'objectif.

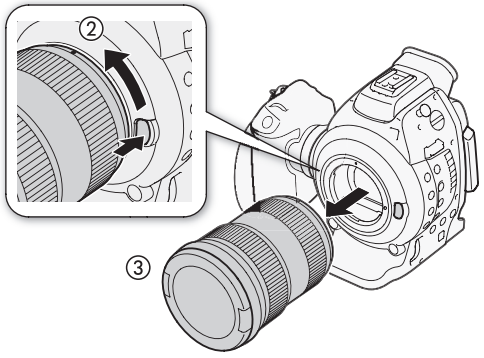

Correction de l'éclairement périphérique

Selon les caractéristiques de l'objectif utilisé, les coins de l'image peuvent paraître plus sombres en raison d'un vignetage ou d'une baisse de l'éclairement périphérique. Si le caméscope dispose de données de correction pour l'objectif EF utilisé, celles-ci peuvent être appliquées en compensation, si nécessaire.

Modes de fonctionnement : CAMERA MEDIA

1 Fixez l'objectif que vous souhaitez utiliser.

2 Ouvrez l'écran de correction de l'éclairement périphérique.
[Configuration caméra] [Correct.Illum.Peri.]
- Si des données de correction sont disponibles, le nom de modèle de l'objectif apparaîtra à l'écran.
- Si aucune donnée de correction n'est disponible, [Correct.Illum.Peri.] apparaîtra en gris. Veuillez visiter le site Web Canon de votre pays pour vérifier si des données de correction sont disponibles pour l'objectif que vous utilisez. Le cas échéant, téléchargez le pack de mise à jour nécessaire et mettez à niveau le micrologiciel du caméscope en suivant les instructions fournies.

[Configuration caméra]
[Correct.Illum.Peri.]
[Off]

3 Sélectionnez [On] et appuyez sur le joystick.
- Tant que [Configuration caméra] [Correct.Illum.Peri.] sera réglé sur [On], le caméscope appliquera automatiquement les données de correction appropriées.

Correction pour objectifs EF-S

Le vignetage de l'éclairement périphérique peut être plus prononcé avec des objectifs EF-S qu'avec des objectifs EF. Pour éviter ce problème quand vous utilisez un objectif EF-S, vous pouvez changer la zone du capteur qui est utilisée pour produire l'image.

Modes de fonctionnement : CAMERA MEDIA

1 Ouvrez le sous-menu [Objectif EF-S].
[Configuration caméra] [Objectif EF-S]

2 Sélectionnez [On] et appuyez sur le joystick.
- EF-S apparaît en bas au centre de l'écran.
- Quand [Objectif EF-S] est réglé sur [On], l'image est agrandie numériquement d'un facteur d'environ 1,04x, affectant légèrement la qualité de l'image. Dans la plupart des cas, il est recommandé d'utiliser le réglage par défaut [Off].

[Configuration caméra]
[Objectif EF-S]
[Off]

NOTES

- **À propos des données de correction de l'objectif :**
  - Le caméscope dispose d'un registre des données de correction pour les objectifs compatibles qui étaient disponibles lorsque le caméscope a été mis en vente. Les données de correction pour les futurs objectifs seront disponibles et accessibles à travers les mises à jour régulières du micrologiciel du caméscope. Pour de plus amples détails, veuillez visiter le site Web Canon de votre pays.
  - Selon les conditions d'enregistrement, du bruit peut apparaître en marge de l'image, résultant de la correction.
  - Le niveau de correction est inférieur pour les objectifs qui ne peuvent pas fournir d'informations de distance.
  - Le niveau de correction est d'autant plus faible que le paramètre de vitesse ISO/gain est élevé.
  - Aucune correction n'est appliquée si les données de correction ne sont pas disponibles pour l'objectif fixé.
  - Lors de l'utilisation d'objectifs d'une marque autre que Canon, l'éclairement périphérique ne peut pas être corrigé. Même si le réglage [Correct.Illum.Peri.] est disponible (n'apparaît pas en gris), il est recommandé de le régler sur [Off].

Mise à jour du micrologiciel d'un objectif EF

Vous pouvez mettre à jour le micrologiciel d'un objectif EF en utilisant le caméscope. Pour les détails sur les mises à jour du micrologiciel des objectifs EF, consultez le site Web Canon de votre pays.

Modes de fonctionnement : CAMERA MEDIA

[Autres fonctions]

[Lens Firmware]

1 Insérez la carte SD contenant la mise à jour du micrologiciel de l'objectif dans la fente A de carte SD.

2 Fixez au caméscope l'objectif que vous souhaitez mettre à jour et ouvrez le sous-menu [Lens Firmware].

[Autres fonctions] [Lens Firmware]

- La version actuelle du micrologiciel de l'objectif apparaît sur l'écran.
- Si le sous-menu [Lens Firmware] apparaît en gris, il se peut que l'objectif attaché ne prenne pas en charge les mises à jour du micrologiciel ou que la carte SD dans le logement de carte SD A ne contienne pas de fichier valide de micrologiciel d'objectif. Vérifiez l'objectif et la carte SD et répétez la procédure du début.

3 Sélectionnez [OK] et appuyez sur le joystick.

4 Sélectionnez le fichier de micrologiciel d'objectif (extension de fichier .LFU), puis appuyez sur le joystick.

5 Sélectionnez [OK] et appuyez sur le joystick.

- Le micrologiciel d'objectif est mis à jour. Une fois en cours, la mise à jour du micrologiciel d'objectif ne peut pas être annulée.

6 Lorsque le message de confirmation apparaît, appuyez sur le joystick.

IMPORTANT

- Assurez-vous de respecter les précautions suivantes pendant la mise à jour du micrologiciel d'objectif.
  - Ne déconnectez pas l'alimentation et n'éteignez pas le caméscope.
  - Ne retirez pas l'objectif.
  - Ne touchez aucune touche ni aucune commande sur le caméscope.
  - N'ouvrez pas le couvercle du logement de carte SD et ne retirez pas les cartes SD.

NOTES

- Le micrologiciel d'objectif ne peut pas être mis à jour pendant que le pré-enregistrement est activé.
- Nous vous recommandons d'alimenter le caméscope à partir du secteur en utilisant l'adaptateur secteur ou d'utiliser une batterie d'alimentation suffisamment chargée.
- Lors de l'utilisation d'un multiplicateur de focale EF optionnel, retirez le multiplicateur avant de réaliser la procédure.

Fixation et retrait de la poignée

La poignée étend les capacités audio du caméscope, ajoutant des prises XLR de même qu'un microphone stéréo intégré.

Fixation de la poignée

1 Réglez le commutateur **POWER** sur OFF.

2 Insérez le socle de fixation au bas de la poignée sur la griffe porte-accessoire du caméscope.

3 Serrez la vis de verrouillage de la poignée tout en la maintenant légèrement enfoncée.

4 Connectez le câble de la poignée à la prise EXT du caméscope, en alignant les repères ▲.

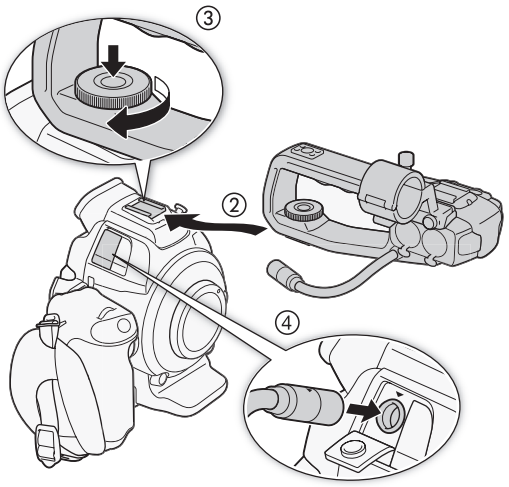

Retrait de la poignée

1 Réglez le commutateur **POWER** sur OFF.

2 Déconnectez le câble de la poignée.

- Tirez sur l'extrémité métallique du câble pour le libérer et déconnectez-le de la prise.

3 Desserrez la vis de verrouillage de la poignée et faites glisser délicatement la poignée en dehors de la griffe porte-accessoire.

ⓘ NOTES

- Vous pouvez utiliser la griffe porte-accessoire ou la douille pour vis de 0,64 cm (1/4 po.) sur la poignée afin de fixer divers accessoires en vente dans le commerce.

Utilisation du viseur

Réglage dioptrique du viseur

Mettez le caméscope sous tension et réglez le levier de réglage dioptrique du viseur.

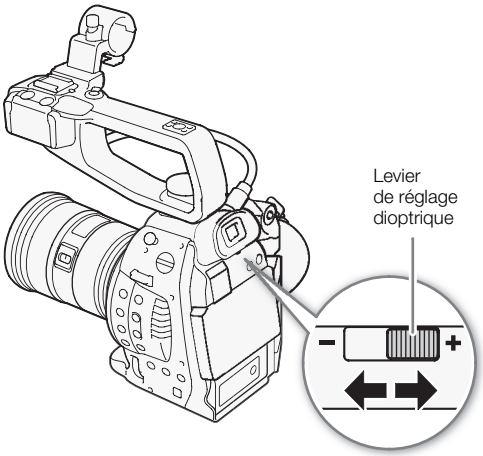

Utilisation de l'écran LCD

1 Levez l'écran LCD de 90°.

2 Faites tourner le panneau LCD à 180º vers la gauche.

3 Baissez l'écran LCD pour l'ajuster à l'angle de vue souhaité.

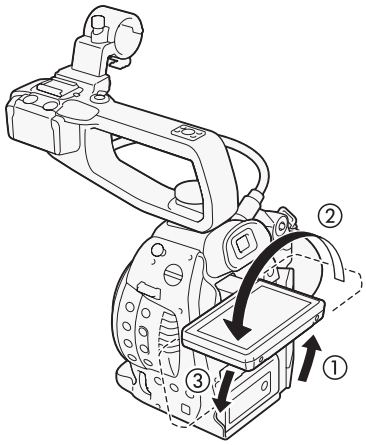

ⓘ NOTES

- Vous pouvez régler l'écran LCD pour que l'affichage se fasse en noir et blanc (📖 36).
- Lorsque vous utilisez un objectif en vente dans le commerce et que l'image à l'écran est inversée, vous pouvez utiliser le paramètre [🔧 Autres fonctions] ❯ [Custom Function] ❯ [Enr. Bal. inversé] pour revenir à l'image afin d'en corriger l'orientation.
- Si vous ne souhaitez pas utiliser le viseur en même temps que l'écran LCD, vous pouvez régler [Configuration LCD/VF] ❯ [Simultané LCD/VF] sur [Off] pour économiser l'énergie du caméscope. Même lorsque [Simultané LCD/VF] est réglé sur [Off], la fermeture du panneau LCD active automatiquement le viseur.

Ajustement du viseur/de l'écran LCD

Vous pouvez régler la luminosité, le contraste, la couleur, la netteté et le rétroéclairage du viseur et de l'écran LCD indépendamment. Ces réglages n'affectent pas vos enregistrements.

Modes de fonctionnement : CAMERA MEDIA

[Configuration LCD/VF]
[Configuration LCD]
[Configuration VF]
[Luminosité : ±0]
[Contraste : ±0]
[Couleur : ±0]
[Netteté : 2]
[Rétroéclairage : Normal]

1 Ouvrez le menu de paramétrage pour le viseur ou pour l'écran LCD.
[Configuration LCD/VF] ❯ [Configuration LCD] ou [Configuration VF]

2 Sélectionnez [Luminosité], [Contraste], [Couleur], [Netteté] ou [Rétroéclairage] puis appuyez sur le joystick.

3 Réglez le paramètre et appuyez sur le joystick.
- Répétez les étapes 2 et 3 pour régler les paramètres selon vos préférences.

ⓘ NOTES

- Si vous définissez une touche attribuable à [Configuration LCD] ou [Configuration VF] (📖 97), vous pouvez appuyer sur cette touche pour ouvrir le sous-menu respectif.

Réglage de l'écran en mode noir et blanc

Par défaut, l'affichage du viseur ou de l'écran LCD est en couleur, mais vous pouvez le régler pour qu'il soit en noir et blanc. Même quand l'écran est en mode noir et blanc, le texte et les icônes qui apparaissent à l'écran seront en couleur.

[Configuration LCD/VF]
[N&B LCD/VF]
[Off]

1 Ouvrez le sous-menu [N&B LCD/VF].
[Configuration LCD/VF] ❯ [N&B LCD/VF]

2 Sélectionnez [On] et appuyez sur le joystick.

NOTES

- Si vous définissez une touche attribuable à [N&B LCD/VF] (97), vous pouvez appuyer sur cette touche pour activer et désactiver l'affichage en noir et blanc.
- **À propos de l'écran LCD et de l'écran du viseur :** les écrans ont été réalisés avec des techniques de très haute précision, avec plus de 99,99 % de pixels actifs par rapport aux spécifications. Moins de 0,01 % des pixels peuvent occasionnellement avoir un défaut d'allumage ou apparaître en noir, rouge, bleu ou en vert. Cela n'a aucun effet sur les images enregistrées et ne constitue pas un mauvais fonctionnement.

Utilisation d'un trépied

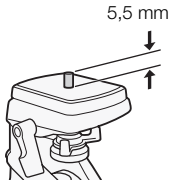

Le caméscope est livré avec la base de trépied TB-1 pour les trépieds avec des vis de 0,95 cm (3/8 po.). Vous pouvez monter le caméscope sur un trépied mais n'utilisez pas de trépieds avec une vis de montage plus longue que 5,5 mm car il pourrait endommager le caméscope.

Utilisation d'un trépied avec des vis de montage de 0,64 cm (1/4 po.)

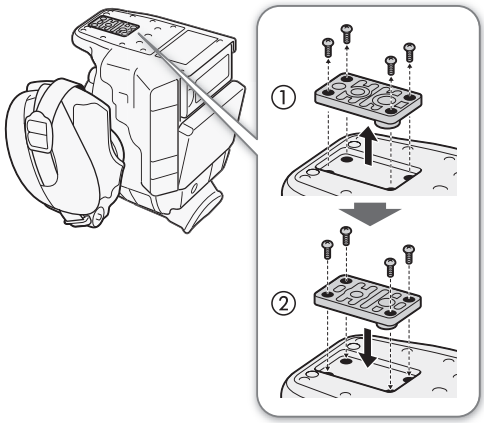

Pour utiliser un trépied avec des vis de montage de 0,64 cm (1/4 po.), vous devez d'abord attacher la base d'adaptateur de trépied fournie au caméscope, puis attacher le trépied à la base d'adaptateur.

1 Retirez le socle de trépied TB-1 original du caméscope.
   - Retirez les 4 vis puis retirez le socle.
2 Attachez la base d'adaptateur de trépied fournie pour trépieds de 0,64 cm (1/4 po.).
   - Serrez fermement les 4 vis.
3 Montez le trépied.
   - Serrez fermement la vis de montage du trépied.

Retrait et fixation de la manette

La manette est fixée à l'origine au caméscope. Vous pouvez la retirer et la replacer avec le support de pouce si la configuration minimale est nécessaire. Même si vous ne pouvez pas utiliser le joystick, vous pouvez régler les fonctions du joystick (haut/bas/gauche/droite/SET) à des touches attribuables (📖 97) afin de pouvoir modifier les réglages qui nécessitent habituellement le joystick*. De plus, la molette de contrôle (📖 62, 64) et la touche MAGN./Touche attribuable 7 (📖 97) ne peuvent pas être utilisés pour commander le caméscope.

* Sauf pendant la lecture des photos. Les fonctions qui nécessitent le joystick comprennent tous les réglages des menus (📖 28, 143), la balance des blancs, la vitesse ISO/gain et la vitesse d'obturation (📖 55), les réglages d'image personnalisée (📖 100), etc.

Retrait de la manette

1 Réglez le commutateur **POWER** sur OFF.

2 Desserrez la vis de verrouillage de la manette et détachez délicatement la manette.
- La manette contient un câble de connexion interne, veillez donc à ne pas la retirer trop brusquement.

3 Déconnectez la fiche de connexion de la manette.

4 Vissez le support de pouce sur le caméscope.

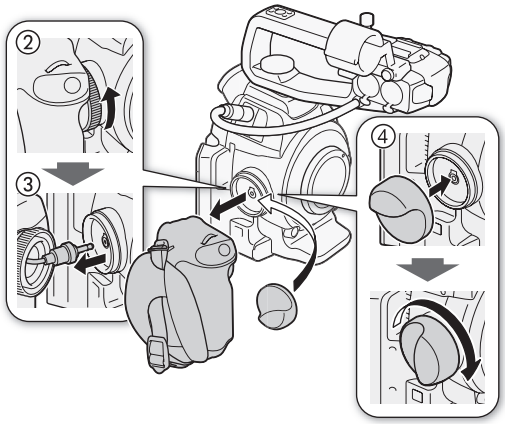

Fixation de la manette

La manette peut être fixée dans 24 positions (à des intervalles de 15º) afin de vous offrir un angle de prise en main pratique pour la prise de vue en plongée et contre-plongée.

1 Réglez le commutateur **POWER** sur OFF.

2 Dévissez le support de pouce et retirez-le du caméscope.

3 Insérez fermement la fiche de la manette en entier dans la prise de connexion de la manette sur le caméscope.
- Assurez-vous d'insérer la fiche bien à fond, jusqu'à ce que la ligne blanche autour de la prise ne soit plus visible.
- Si la fiche n'est pas correctement connectée (par exemple, si la ligne blanche autour de la prise est partiellement visible), toutes les commandes du caméscope peuvent être inactives.

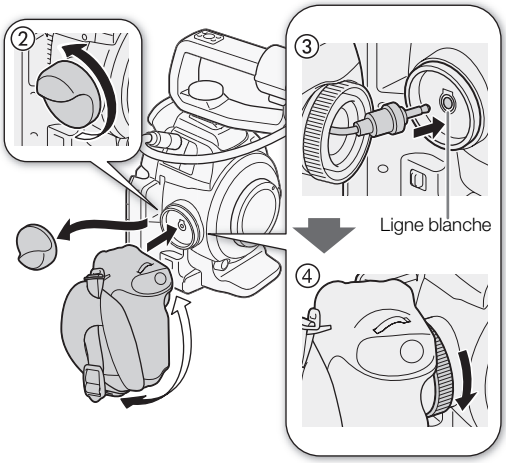

4 Fixez la manette au caméscope en l'alignant selon l'angle souhaité et serrez la vis de verrouillage de la manette.

Réglage de la sangle de poignée

Ajustez la sangle de poignée de façon à ce que vous puissiez atteindre la touche START/STOP de la poignée avec votre index, tout en ayant une prise en main à la fois confortable et sûre.

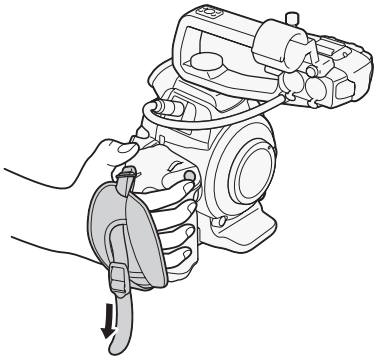

IMPORTANT

- Veillez à ne pas faire tomber le caméscope lorsque vous réglez la sangle de poignée.

Fixation de la bandoulière

Faites passer une extrémité à travers le dispositif de fixation de la courroie et ajustez la longueur de la bandoulière.

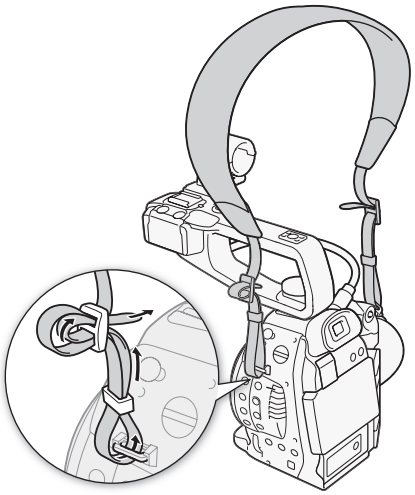

IMPORTANT

- Veillez à ne pas faire tomber le caméscope lorsque vous réglez la bandoulière.

Installation et retrait des couvre-prises

Vous pouvez retirer les caches en plastique des prises pour y accéder plus facilement.

- AV OUT
- EXT
- MIC
- ∩ (écouteurs)
- REMOTE
- DC IN
- USB et HDMI OUT

Retrait des couvre-prises

Ouvrez le couvre-prises et tirez-le délicatement de façon bien droite vers l'extérieur.

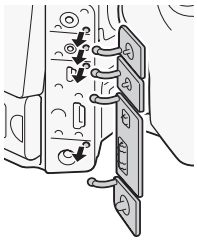

Installation des couvre-prises

Insérez la fiche de connexion dans l'ouverture et attachez-la au couvre-prises.

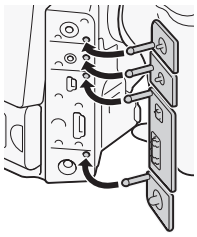

NOTES

- Si la fiche de connexion est difficile à tenir, utilisez une paire de pinces ou un outil similaire.

Système de refroidissement du caméscope

[Autres fonctions]
[Ventilat.]
[On]

La température interne du caméscope est contrôlée au moyen d'un ventilateur de refroidissement qui se met en route chaque fois que le caméscope est mis sous tension. Cependant, vous pouvez temporairement désactiver le ventilateur de refroidissement si nécessaire.

Modes de fonctionnement : CAMERA MEDIA

1 Ouvrez le sous-menu [Ventilat.].
[Autres fonctions] [Ventilat.]

2 Sélectionnez [Automatic] et appuyez sur le joystick.

Options

[On] : le ventilateur de refroidissement tourne aussi longtemps que le caméscope est sous tension.

[Automatic] : le ventilateur de refroidissement est temporairement hors service. Si la température interne du caméscope augmente trop, apparaît en jaune sur la gauche de l'écran. Si la température commence à devenir critique, l'icône devient rouge et le ventilateur de refroidissement démarre pour éviter toute surchauffe. Une fois que le caméscope a refroidi suffisamment, le ventilateur s'arrête de nouveau. Pendant que le ventilateur est activé automatiquement, FAN apparaît à coté de l'icône .

NOTES

- En fonction de la température ambiante et d'autres conditions de prise de vue, le ventilateur de refroidissement peut ne pas s'arrêter même si vous réglez [Ventilat.] sur [Automatic].
- Le ventilateur de refroidissement ne peut pas être mis hors service en mode MEDIA.
- Lorsque vous changez la configuration du caméscope, faites attention à ne pas recouvrir les orifices de prise d'air et de sortie d'air du ventilateur de refroidissement (marqués AIR INTAKE et EXHAUST VENT).
- Si vous définissez une touche attribuable à [Ventilat.] (98), vous pouvez appuyer sur cette touche pour commuter entre les réglages [On] et [Automatic].

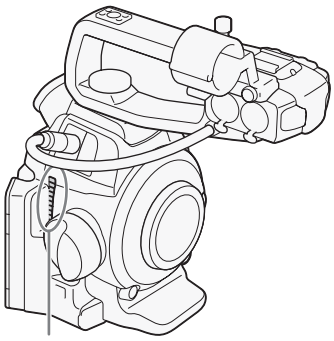

Orifice de sortie d'air (EXHAUST VENT)

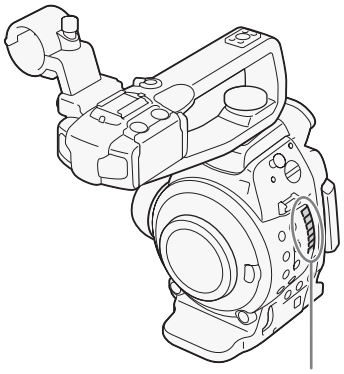

Orifice de prise d'air (AIR INTAKE)

Utilisation de la carte SD

Cartes SD compatibles et pouvant être utilisées avec le caméscope

Avec ce caméscope, vous pouvez utiliser les types de carte Secure Digital (SD) suivants, en vente dans le commerce. Le caméscope contient deux logements de carte SD. Initialisez les cartes SD (📖 43) lors de leur première utilisation avec ce caméscope.
Au mois d'octobre 2012, la fonction d'enregistrement vidéo a été testée en utilisant des cartes SD/SDHC/SDXC fabriquées par Panasonic, Toshiba et SanDisk.

Type de carte mémoire :	carte SD, carte SDHC, carte SDXC
Classe de vitesse SD*:	CLASS 2 CLASS 4 CLASS 6 CLASS 10
Capacité :	128 Mo ou plus**

* Si vous utilisez une carte SD sans classification de vitesse ou avec une classification de vitesse de classe 2, il est possible que vous ne puissiez pas enregistrer une vidéo, selon la carte mémoire utilisée.
**Les cartes SD avec une capacité de 64 Mo ou moins ne peuvent pas être utilisées pour enregistrer des vidéos.

IMPORTANT

- Après avoir enregistré, supprimé et modifié des clips de façon répétée (mémoire fragmentée), l'écriture des données sur la carte SD peut prendre plus de temps et l'enregistrement peut s'arrêter. Sauvegardez vos enregistrements et initialisez la carte SD en utilisant le caméscope.

NOTES

- **À propos de la classe de vitesse :** la classe de vitesse (Speed Class) est un standard qui indique la vitesse de transfert de données minimum garantie des cartes SD. Quand vous achetez une nouvelle carte SD, regardez le logo de la classe de vitesse sur l'emballage.
  Nous recommandons d'utiliser des cartes SD avec une classe de vitesse de 4, 6 ou 10.

Cartes SDXC

Vous pouvez utiliser des cartes SDXC avec ce caméscope. Lorsque vous utilisez des cartes SDXC avec d'autres périphériques, tels que des enregistreurs numériques, ordinateurs et lecteurs de carte, **assurez-vous que le périphérique externe est compatible avec les cartes SDXC**. Le tableau ci-dessous résume la compatibilité par système d'exploitation, au mois d'octobre 2012. Cependant, pour obtenir des informations plus récentes, contactez le fabricant de l'ordinateur, du système d'exploitation ou de la carte.

Système d'exploitation compatible avec les cartes SDXC

Système d'exploitation	Compatibilité
Windows 7	Compatible
Windows Vista	Compatible (requiert le Service Pack 1 ou ultérieur)
Windows XP	Compatible (requiert le Service Pack 3 et la mise à jour KB955704)
Mac OS X	Compatible (requiert la version 10.6.5 ou ultérieure)

IMPORTANT

- Si vous utilisez une carte SDXC avec un système d'exploitation non compatible avec les cartes SDXC, un message peut vous demander de formater la carte. Dans ce cas, **annulez l'opération pour éviter toute perte de données**.

Insertion et retrait d'une carte SD

Vous pouvez insérer une carte SD dans le logement de carte SD A ou B. Si vous avez deux cartes SD, vous pouvez utiliser les deux logements.

1 Mettez le caméscope hors tension.

2 Levez l'écran LCD vers le haut et ouvrez le couvercle du compartiment de la carte SD.

3 Insérez la carte SD bien droit, avec l'étiquette vers le haut, complètement dans le logement jusqu'à ce que vous sentiez un déclic.

4 Refermez le couvercle du compartiment de la carte SD.

- Ne fermez pas le couvercle de force si la carte SD n'est pas insérée correctement.

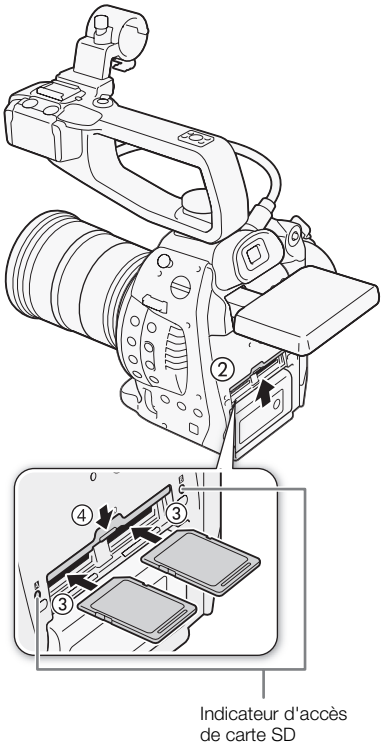

Vérification du statut des logements de carte SD

Vous pouvez vérifier de manière instantanée le statut des logements de carte SD en regardant l'indicateur d'accès SD **A**/indicateur d'accès de carte SD **B**. Reportez-vous au tableau suivant.
En fonction de la position du panneau LCD, il peut être difficile de voir les indicateurs d'accès de la carte SD. Dans ce cas, ajustez la position ou l'angle du panneau LCD selon vos besoins.

Couleur de l'indicateur d'accès	Statut du logement de carte SD
Rouge	Accès à la carte SD en cours.
Vert	L'enregistrement/la lecture est possible et le logement de carte SD est sélectionné pour l'enregistrement/la lecture.
Indicateur éteint	La carte SD n'est pas accessible, aucune carte SD n'est insérée, ou le logement de carte SD n'est actuellement pas sélectionné.

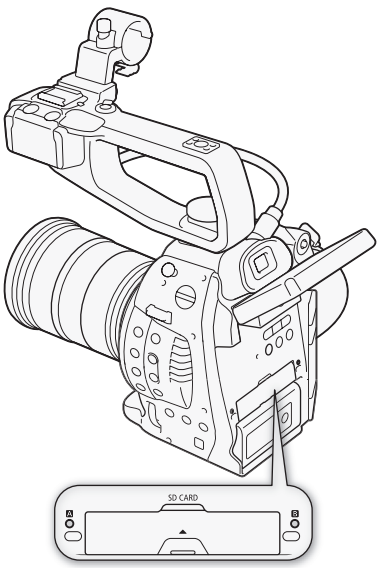

IMPORTANT

- Suivez les précautions suivantes pendant que l'indicateur d'accès de carte SD est allumé en rouge. Le non-respect de ces consignes pourrait causer la perte des données.
  - Ne déconnectez pas l'alimentation et n'éteignez pas le caméscope.
  - N'ouvrez pas le couvercle du logement de carte SD et ne retirez pas les cartes SD.
- Mettez le caméscope hors tension avant d'insérer ou de retirer une carte SD. L'insertion ou le retrait d'une carte SD alors que le caméscope est sous tension peut entraîner une perte permanente des données.

- Les cartes SD ont une face avant et une face arrière qui ne sont pas interchangeables. Le fait d'insérer une carte SD dans le mauvais sens peut entraîner un mauvais fonctionnement du caméscope. Assurez-vous d'insérer la carte SD selon la description donnée à l'étape 3.

NOTES

- **Pour retirer la carte SD :** poussez une fois sur la carte SD pour la relâcher. Lorsque la carte SD ressort, tirez-la entièrement vers l'extérieur.
- Si vous réglez la fonction [Autres fonctions] [DEL accès Media] sur [Off], les indicateurs d'accès ne s'allumeront pas.

Initialisation de la carte SD

Lors de la première utilisation d'une carte SD avec ce caméscope, commencez par l'initialiser. Vous pouvez également initialiser une carte SD afin de supprimer de manière permanente toutes les données qu'elle contient.

Lorsque vous initialisez une carte SD, vous pouvez choisir l'initialisation rapide, qui vide le tableau d'attribution de fichier mais n'efface par les données enregistrées, ou une initialisation complète, qui a pour effet de complètement supprimer les données.

Modes de fonctionnement : CAMERA MEDIA

1 Ouvrez le sous-menu [Initialiser Media].
[Autres fonctions] [Initialiser Media]

[Autres fonctions]

[Initialiser Media]

2 Sélectionnez [A] ou [B] et appuyez sur le joystick.

3 Sélectionnez [Complète] (initialisation complète) ou [Rapide] (initialisation rapide), puis appuyez sur le joystick.

4 Sélectionnez [OK] et appuyez sur le joystick.
- Si vous avez choisi l'option d'initialisation [Complète], appuyez sur le joystick deux fois pour annuler l'opération en cours. Vous pourrez utiliser la carte SD mais toutes les données seront effacées.

5 Lorsque le message de confirmation apparaît, appuyez sur le joystick.
- La carte SD est initialisée et toutes les données qu'elle contient sont effacées.

IMPORTANT

- Initialiser une carte SD efface de façon permanente toutes les données, y compris les fichiers d'image personnalisée. Assurez-vous de sauvegarder les enregistrements importants avant l'initialisation.
- En fonction de la carte SD, l'initialisation complète peut prendre jusqu'à plusieurs minutes.

NOTES

- Si vous définissez une touche attribuable à [Initialiser Media] (97), vous pouvez appuyer sur cette touche pour ouvrir le sous-menu d'initialisation.

Passage d'un logement de carte SD à l'autre

Le caméscope dispose de deux logements de carte SD, le logement de carte SD A et le logement de carte SD B. Si les deux logements contiennent une carte SD, vous pouvez passer de l'un à l'autre selon vos besoins.

Modes de fonctionnement : CAMERA MEDIA

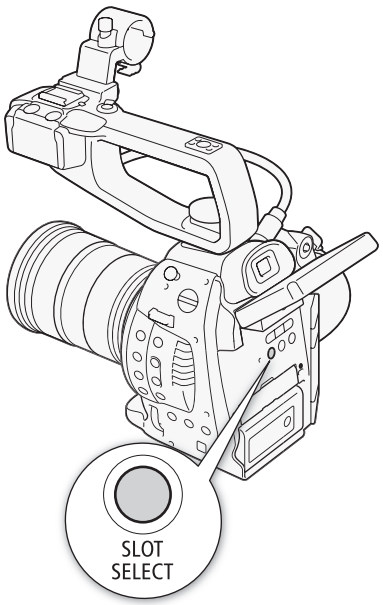

Appuyez sur la touche SLOT SELECT.

- L'indicateur d'accès du logement de la carte SD sélectionnée apparaît en vert. Sur l'écran, la carte SD sélectionnée est indiquée avec un repère ▶ à côté de l'icône de carte SD.

ⓘ NOTES

- Vous ne pouvez pas utiliser la touche SLOT SELECT pour passer d'un logement de carte SD à l'autre lorsque vous enregistrez.
- Le logement de carte SD sélectionné pour l'enregistrement est utilisé pour enregistrer à la fois les clips et les photos.

Sélection de la méthode d'enregistrement sur les cartes SD

Le caméscope possède deux méthodes pratiques d'enregistrement sur les cartes SD : le relais d'enregistrement et l'enregistrement sur deux cartes.

Relais d'enregistrement : cela vous permet de continuer d'enregistrer sur une autre carte SD si la carte SD que vous utilisez devient pleine. L'enregistrement en relais est disponible depuis le logement de carte SD A vers le logement de carte SD B, et vice versa.

Enregistrement sur deux cartes : cela permet d'enregistrer le même clip simultanément sur les deux cartes SD, ce qui est une façon pratique de réaliser une copie de sauvegarde de votre enregistrement en cours.

Modes de fonctionnement : CAMERA MEDIA

Pour utiliser le relais d'enregistrement

Cette fonction est activée par défaut. Si elle a été désactivée, suivez la procédure ci-dessous pour l'activer.

1 Ouvrez le sous-menu [Relais enreg.].
[Autres fonctions] ❯ [Relais enreg.]
2 Sélectionnez [On] et appuyez sur le joystick.

[Autres fonctions]
[Relais enreg.]
[On]

Pour utiliser l'enregistrement sur deux cartes

1 Ouvrez le sous-menu [Enreg. à 2 fentes].
[Autres fonctions] ❯ [Enreg. à 2 fentes]
2 Sélectionnez [On] et appuyez sur le joystick.

[Autres fonctions]
[Enreg. à 2 fentes]
[Off]

ⓘ NOTES

- Pendant le relais d'enregistrement, il y aura un arrêt vidéo très bref au point où l'enregistrement commute sur l'autre carte SD. Avec le logiciel fourni, **Data Import Utility**, vous pouvez combiner des clips enchainés (clips relais) enregistrés sur deux cartes SD et les sauvegarder sur un ordinateur (📖 133).

- Si une carte SD devient pleine pendant le double enregistrement, l'enregistrement sur les deux cartes SD s'arrête. Par contre, si une erreur se produit avec une des cartes SD, l'enregistrement continue sur l'autre carte SD.
- L'enregistrement sur deux cartes ne peut pas être utilisé avec le relais d'enregistrement, pré-enregistrement ou la suppression du dernier clip enregistré.

Vérification de la durée d'enregistrement restante sur la carte SD

Lorsque le caméscope est en mode CAMERA, l'affichage en haut à gauche de l'écran indique quel logement SD est utilisé et quel est le temps d'enregistrement restant (en minutes*) sur chaque carte SD.
Sur l'écran de statut [Media] (153), vous pouvez vérifier l'espace total, la classe de vitesse SD, l'espace utilisé, la durée d'enregistrement disponible et le nombre de photos disponibles sur chaque carte SD.
* Le temps d'enregistrement disponible se base sur le débit binaire actuel (53).

Récupération de données sur la carte SD

Certaines actions, telles que l'arrêt soudain du caméscope ou le retrait de la carte SD lors de l'enregistrement de données, peuvent causer des erreurs dans les données contenues sur la carte SD. Dans ce cas, vous pourrez récupérer des données à partir de la carte SD.

Modes de fonctionnement : CAMERA MEDIA

1 Insérez la carte SD avec les données à récupérer dans le caméscope.
2 Lorsque l'écran vous demande de récupérer des données, sélectionnez [OK] et appuyez sur le joystick.
3 Lorsque le message de confirmation apparaît, appuyez sur le joystick.

NOTES
- Dans certains cas, il ne sera pas possible de récupérer les données, par exemple, si le système de fichiers est corrompu, ou si la carte SD est physiquement endommagée.

Réglage de la balance des noirs

Vous pouvez faire en sorte que le caméscope règle la balance des noirs automatiquement lorsque la température ambiante change considérablement ou bien lorsqu'un changement prononcé se produit dans un signal vidéo noir véritable.

Modes de fonctionnement : CAMERA MEDIA

[Configuration caméra]

[ABB]

1 Ouvrez l'écran [ABB].
[Configuration caméra] [ABB]

2 Fixez le bouchon du boîtier sur la monture d'objectif.
- Si un objectif était fixé, retirez-le et replacez le bouchon du boîtier.

3 Sélectionnez [OK] et appuyez sur le joystick.
- La procédure de balance automatique des noirs commence.

4 Lorsque le message de confirmation apparaît, appuyez sur le joystick.
- Si le bouchon du boîtier n'est pas correctement fixé, [Erreur] apparaît sur l'écran. Appuyez sur le joystick et recommencez la procédure depuis le début.

NOTES

- Le réglage de la balance des noirs peut s'avérer nécessaire dans les cas suivants :
  - Lors de la toute première utilisation du caméscope ou après une longue période d'inutilisation.
  - Après des changements de température ambiante soudains ou extrêmes.
  - Après avoir changé les paramètres de vitesse ISO/gain.
- La procédure de balance automatique des noirs prend environ 40 secondes lorsque la vitesse séquentielle est réglée sur PF24 ou 24P.
- Lors du réglage de la balance des noirs, vous verrez peut-être des affichages irréguliers apparaître à l'écran. Il ne s'agit pas d'un dysfonctionnement.
- La réinitialisation des paramètres du caméscope en utilisant l'option de menu [Autres fonctions] [Effacer] [Tous les réglages] ou [Réglages caméra] réinitialisera également le réglage de la balance des noirs. Dans ce cas, réalisez à nouveau la procédure.

Enregistrement vidéo

Cette section présente les principes de base de l'enregistrement. Avant de commencer votre enregistrement, réalisez un test d'enregistrement pour vérifier que le caméscope fonctionne correctement. Effectuez un enregistrement d'environ 15 minutes avec le débit binaire par défaut 24 Mbit/s (LPCM) (📖 53). Si votre caméscope ne fonctionne pas correctement, reportez-vous à la section *Dépannage* (📖 158).
Pour de plus amples informations concernant l'enregistrement audio, veuillez consulter *Enregistrement audio* (📖 81).

Modes de fonctionnement : CAMERA MEDIA

Préparation à l'enregistrement

1 Fixez la poignée, la manette, etc. selon vos besoins pour parvenir à la configuration souhaitée (📖 31).

2 Fixez une batterie d'alimentation chargée sur le caméscope (📖 22).

3 Insérez une carte SD dans le logement de carte SD (📖 42).

- Insérez une carte SD dans l'autre logement de carte SD pour utiliser le relais d'enregistrement (📖 44) ou l'enregistrement sur deux cartes (📖 44).

4 Fixez un objectif (📖 31).

5 Ajustez le viseur.

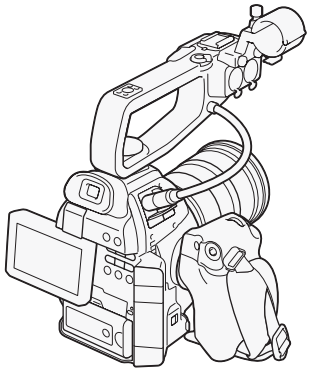

Enregistrement

1 Réglez le commutateur **POWER** sur CAMERA (📖 25).

- Le caméscope s'allume en mode CAMERA et entre en mode de pause d'enregistrement.
- Tout d'abord, les deux indicateurs d'accès de carte SD s'allument en rouge. Après un moment, l'indicateur d'accès du logement de carte SD sélectionné pour l'enregistrement s'allume en vert et l'autre indicateur d'accès s'éteint.

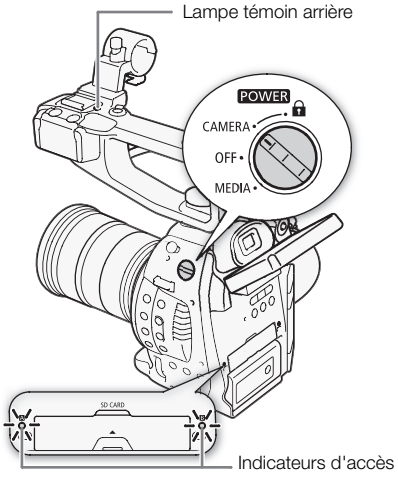

2 Appuyez sur la touche START/STOP pour démarrer l'enregistrement.
- L'enregistrement démarre. Les lampes témoin avant et arrière s'allument et l'indicateur d'enregistrement [●REC] apparaît en haut de l'écran.
- Vous pouvez utiliser la touche START/STOP sur la manette, sur le boîtier du caméscope (à l'avant, à coté de la monture d'objectif) ou sur la poignée.

3 Appuyez sur la touche START/STOP pour mettre l'enregistrement en pause.
- Le clip* est enregistré sur la carte SD et le caméscope entre en mode de pause d'enregistrement. Les deux lampes témoin s'éteignent.

* "Clip" fait référence à une unité filmée à partir du moment où vous appuyez sur la touche START/STOP pour démarrer l'enregistrement jusqu'à ce que vous appuyez de nouveau sur la touche pour mettre l'enregistrement en pause.

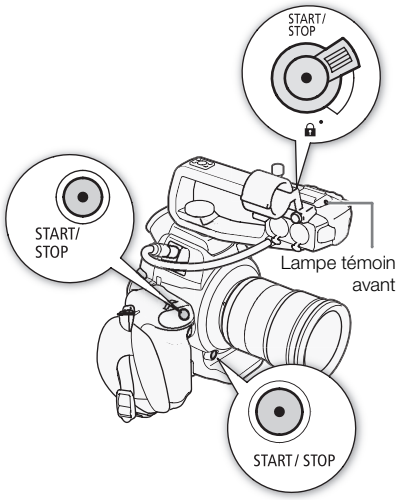

IMPORTANT

- Suivez les précautions suivantes pendant que l'indicateur d'accès de carte SD est allumé en rouge. Le non-respect de ces consignes pourrait causer la perte des données.
  - N'ouvrez pas le couvercle du logement de carte SD et ne retirez pas les cartes SD.
  - Ne déconnectez pas l'alimentation et n'éteignez pas le caméscope.
- Assurez-vous d'effectuer des sauvegardes régulières de vos enregistrements (📖 133), particulièrement après avoir fait des enregistrements importants. Canon ne sera pas tenu responsable pour la perte et la corruption de données.

NOTES

- En fonction des conditions de prise de vue, le caméscope peut capter et enregistrer les sons de fonctionnement de l'objectif (mise au point automatique, ouverture, stabilisation, etc.) ou du ventilateur de refroidissement. Dans ce cas, il est recommandé d'utiliser un microphone extérieur pour réduire l'effet.
- Un même clip peut être enregistré en continu pendant un maximum de 12 heures. Après 12 heures, le caméscope arrête automatiquement l'enregistrement.
- Vous pouvez utiliser la fonction [Autres fonctions] ▶ [Contrôle enreg.] (📖 91) pour revoir une partie ou la totalité du dernier clip que vous avez enregistré.
- Vous pouvez utiliser [Autres fonctions] ▶ [Supp. dernier clip] (📖 150) pour supprimer le dernier clip que vous avez enregistré. Cependant, vous ne pouvez pas supprimer le dernier clip si l'enregistrement sur deux cartes est en cours.
- Si [Autres fonctions] ▶ [HDMI] ▶ [Com. enreg.] est réglé sur [On] et que vous utilisez la prise HDMI OUT pour connecter le caméscope à un appareil compatible avec les commandes d'enregistrement HDMI, quand vous démarrez ou arrêtez un enregistrement avec le caméscope, l'autre appareil commence ou arrête également son enregistrement.
- Quand le caméscope commute de l'enregistrement sur une carte SD sur un relais d'enregistrement, l'image vidéo sera enregistrée comme deux clips relais séparés. Avec le logiciel fourni, **Data Import Utility**, vous pouvez combiner des clips enchainés (clips relais) enregistrés sur deux cartes SD et les sauvegarder sur un ordinateur (📖 133).
- Le fichier vidéo (stream) dans un clip est séparé en tranches d'environ 2 Go pour les clips avec des longues durées d'enregistrement. Le cas échéant, toutefois, la lecture se fait de manière continue. Avec le logiciel fourni, **Data Import Utility**, vous pouvez combiner de tels fichiers séparés en un seul clip et les sauvegarder sur un ordinateur (📖 133).

Verrouillage des contrôles en mode d'enregistrement

Une fois dans le mode CAMERA, vous pouvez régler le commutateur **POWER** sur 🔒 (verrouillage des contrôles) pour verrouiller tous les contrôles physiques (touches et commutateurs) du caméscope, exceptée la touche START/STOP*. Cette fonction permet d'éviter de modifier les réglages en appuyant par erreur sur une touche. Replacez le commutateur **POWER** sur la position CAMERA afin de réactiver les contrôles.

De plus, la touche START/STOP sur la poignée a aussi son propre levier de verrouillage pour éviter toute opération accidentelle. Tournez le levier de verrouillage sur la position 🔒 pour verrouiller la touche START/STOP**. Remettez le levier de verrouillage dans sa position originale pour pouvoir utiliser de nouveau la touche START/STOP.

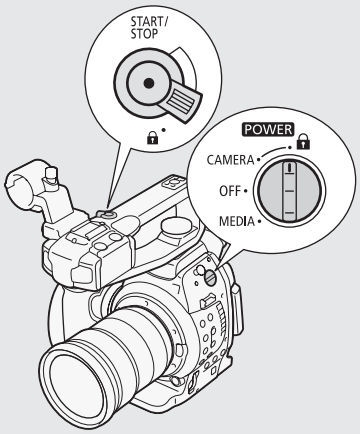

* Avec le réglage [Autres fonctions] ❯ [Custom Function] ❯ [🔒 START/STOP], vous pouvez choisir de verrouiller toutes les touches, y compris la touche START/STOP.

**Vous pouvez également utiliser les touches START/STOP sur le caméscope et la manette.

Affichages à l'écran

Consultez cette section pour obtenir une explication des divers affichages à l'écran qui apparaissent en mode CAMERA. Vous pouvez utiliser la fonction d'affichage personnalisé (📖 112) pour désactiver les affichages individuels à l'écran s'ils ne sont pas nécessaires.

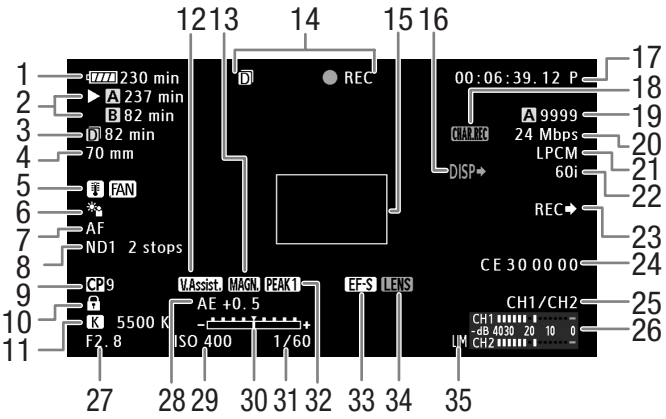

Lorsque vous affichez la date et l'heure (📖 27) :

1 Charge restante de la batterie (📖 51)
2 Statut de la carte SD/Temps d'enregistrement disponible (📖 51)
3 Temps d'enregistrement restant pour l'enregistrement sur deux cartes (📖 44)/CONT : durée totale d'enregistrement de vues pendant un enregistrement continu (📖 93)
4 Distance focale actuelle d'un objectif EF fixé*
5 Avertissement de haute température et fonctionnement du ventilateur de refroidissement (📖 40)
6 Mesure lumière (📖 64)
7 Mode de mise au point (📖 69)
8 Filtre ND (📖 61)
9 Image personnalisée (📖 100)
10 Verrouillage des contrôles (📖 49)
11 Balance des blancs (📖 66)
12 Aide affichage (📖 52)
13 Grossissement (📖 72)
14 Opération d'enregistrement (📖 51)
15 Cadre de mise au point automatique One shot AF (📖 70)
16 Affichages sur l'écran superposés à la sortie vidéo
17 Code temporel (📖 77)
18 Affichages sur l'écran enregistrés avec le clip (📖 112)
19 Enregistrement de photo - nombre de photos disponibles (📖 135)
20 Débit binaire (📖 53)
21 Enregistrement audio LPCM** (📖 81)
22 Vitesse séquentielle (📖 53)
23 Commande d'enregistrement HDMI (📖 150)
24 Bits utilisateur (📖 80)
25 Canal de sortie audio (📖 131)
26 Indicateur de niveau audio (📖 82, 86)
27 Valeur de l'ouverture (📖 62)
28 Décalage AE (📖 64)
29 Vitesse ISO/gain (📖 59)
30 Barre d'exposition (📖 64)
31 Vitesse d'obturation (📖 56)
32 Compensation (📖 72)
33 Correction de la zone du capteur pour objectifs EF-S (📖 33)
34 Avertissement d'erreur d'objectif (📖 162)
35 Limiteur de crête audio (📖 83, 86)
36 Date/heure (📖 27)

* La valeur affichée est une estimation.
**Affiché uniquement quand [Autres fonctions] [Débit binaire] est réglé sur [24 Mbps LPCM].

NOTES

- Vous pouvez appuyer sur la touche DISP. pour commuter les affichages sur l'écran dans l'ordre suivant. Affiche tous les affichages sur l'écran → affiche uniquement les marqueurs d'écran* → cache tous les affichages sur l'écran.
  * Seulement quand [Configuration LCD/VF] ❯ [Marqueur] ❯ [Activé] est réglé sur [On].

1 Charge restante de la batterie

- L'icône présente une estimation de la charge restante en pourcentage de la pleine charge de la batterie. Quand une batterie d'alimentation compatible avec Intelligent System est utilisée, le temps d'enregistrement/de lecture restant est affiché, en minutes, à côté de l'icône.
- → → → → (en rouge).
  Lorsque est affiché, remplacez la batterie d'alimentation par une batterie chargée.
- Selon les conditions d'utilisation de la batterie d'alimentation et du caméscope, le temps de charge restant de la batterie ne sera pas indiqué correctement.

2 Statut de la carte SD/Temps d'enregistrement disponible

- Ce qui suit indique le statut de la carte SD.
  A / B Possibilité d'enregistrer sur la carte SD
  / Aucune carte SD ou impossible d'enregistrer sur une carte SD
  Le logement de carte SD sélectionné pour l'enregistrement est indiqué par la marque ▶.

14 Opération d'enregistrement

● REC	Enregistrement
STBY	Pause d'enregistrement
● PRE REC	Pré-enregistrement (après avoir appuyé sur la touche START/STOP)
PRE REC STBY	Pré-enregistrement (avant d'avoir appuyé sur la touche START/STOP)

- Lorsque l'enregistrement sur deux cartes (📖 44) est activé, l'icône D apparaît à gauche de l'indicateur d'opération.
- Pendant le mode d'enregistrement continu (📖 93), [CONT] apparaît à la gauche de l'indicateur d'opération.

Gamma Canon Log et CINEMA prédéfini

[Configuration caméra] ❯ [CP CINEMA verrou.] ❯ [Off]

Vous pouvez facilement régler le caméscope pour qu'il utilise un certain nombre de paramètres prédéfinis liés aux images, spécialement conçus pour le cinéma professionnel et la production de films. Avec les réglages prédéfinis CINEMA, le gamma et la matrice couleur (📖 104) sont réglés sur le réglage avancé Canon Log, qui utilise pleinement le tout nouveau capteur pour offrir une gamme dynamique spectaculaire. Cependant, les autres paramètres d'image personnalisée ne sont pas disponibles.
Les clips enregistrés en utilisant le gamma Canon Log doivent être traités en postproduction. Pendant la postproduction, vous pouvez appliquer un tableau de correspondances (LUT) aux clips enregistrés à l'aide du gamma Canon Log pour voir les clips avec des couleurs plus naturelles. Pour de plus amples détails sur les tableaux de correspondances disponibles, consultez le site Web Canon de votre pays.

1 Ouvrez le sous-menu [CP CINEMA verrou.].
[Configuration caméra] ❯ [CP CINEMA verrou.]

2 Sélectionnez [On] et appuyez sur le joystick.

- Tous les paramètres liés aux images seront réglés en fonction des valeurs CINEMA prédéfinies.
- [CP LOCKED] apparaît à gauche de l'écran.

Vérification des clips enregistrés avec le gamma Canon Log (Aide affichage)

Lorsque le gamma Canon Log est utilisé, l'image affichée sur l'écran apparaît plus sombre que d'habitude. Vous pouvez utiliser la fonction d'assistance de visionnage pour afficher une image ressemblant à celle qui serait obtenue en utilisant un paramètre de gamma normal. L'assistance de visionnage est uniquement appliquée sur l'écran du caméscope ; elle n'affecte pas vos enregistrements ni le signal vidéo émis par les différentes prises.

1 Ouvrez le sous-menu [Aide affichage].
[Configuration LCD/VF] [Aide affichage]

2 Sélectionnez [On] et appuyez sur le joystick.
- **V.Assist.** apparaît en bas à gauche de l'écran.

[Configuration LCD/VF]
[Aide affichage]
[Off]

Configuration vidéo : fréquence du système, débit binaire et vitesse séquentielle

Avant d'enregistrer, sélectionnez le débit binaire et la vitesse séquentielle qui correspondent le mieux à vos besoins créatifs. Les options disponibles dépendent de la fréquence système sélectionnée : 59,94 Hz (zone d'origine d'émission NTSC) ou 50,00 Hz (zone d'origine d'émission PAL). Une seule carte SD ne peut contenir qu'un seul type d'enregistrement.

Sélection de la fréquence du système

Modes de fonctionnement : CAMERA MEDIA

1 Ouvrez le sous-menu [Fréquence système].
[Autres fonctions] ▸ [Fréquence système]

2 Sélectionnez [59.94 Hz] ou [50.00 Hz] et appuyez sur le joystick.
- Le caméscope se réinitialisera et redémarrera dans le mode sélectionné.

[Autres fonctions]
[Fréquence système]
[59.94 Hz] ou [50.00 Hz]*

* Selon le pays/la région d'achat.

Sélection du débit binaire

Le débit binaire sélectionné détermine aussi la résolution (taille d'image) et le mode d'enregistrement audio des enregistrements.

Modes de fonctionnement : CAMERA MEDIA

1 Ouvrez le sous-menu [Débit binaire] pour régler le débit binaire et la résolution.
[Autres fonctions] ▸ [Débit binaire]

2 Sélectionnez l'option souhaitée et appuyez sur le joystick.
- Le débit binaire sélectionné apparaîtra à la droite de l'écran.

[Autres fonctions]
[Débit binaire]
[24 Mbps LPCM]

Sélection de la vitesse séquentielle

Modes de fonctionnement : CAMERA MEDIA

1 Ouvrez le sous-menu [Fréq. image] pour régler la vitesse séquentielle.
[Autres fonctions] ▸ [Fréq. image]

2 Sélectionnez l'option souhaitée et appuyez sur le joystick.
- La vitesse séquentielle sélectionnée apparaîtra à la droite de l'écran.

[Autres fonctions]
[Fréq. image]
[60i] ou [50i]*

* Selon le pays/la région d'achat.

NOTES

- Une seule carte SD ne peut pas être utilisée pour enregistrer des clips avec une fréquence de système différente (enregistrement 50,00 Hz/enregistrement 59,94 Hz).
- Pour des détails concernant le signal de sortie de chaque prise, veuillez consulter *Configuration de la sortie vidéo* (📖 127).
- Les clips enregistrés avec une vitesse séquentielle de 24P ne peuvent pas être convertis à la définition standard en utilisant le caméscope.

Paramètres de débit binaire et de vitesse séquentielle disponibles

Réglage [Débit binaire][1]	Résolution	Mode d'enregistrement audio	[Fréquence système] réglé sur [59.94 Hz]	[Fréquence système] réglé sur [50.00 Hz]
			Réglages [Fréq. image] disponibles	
[24 Mbps LPCM]	1920 x 1080	PCM linéaire, 2 canaux	[60i] [PF30][2] [PF24][3] [24P]	[50i] [PF25][4]
[24 Mbps]		Dolby Digital, 2 canaux		
[17 Mbps]				
[7 Mbps]	1440 x 1080			

[1] Le caméscope utilise un débit binaire variable (VBR).
[2] Prise de vue à 30 images par seconde, progressive ; enregistré comme 60i.
[3] Prise de vue à 24 images par seconde, progressive ; enregistré comme 60i.
[4] Prise de vue à 25 images par seconde, progressive ; enregistré comme 50i.

Changement des fonctions principales de la caméra avec le joystick

Vous pouvez ajuster trois fonctions principales de la caméra (vitesse d'obturation, balance des blancs et vitesse ISO/gain) à l'aide du joystick. Cette section explique les opérations de base pour changer une valeur. Pour de plus amples informations concernant les fonctions, veuillez consulter la section dédiée à chaque fonction : vitesse d'obturation (🕮 56), balance des blancs (🕮 66), vitesse ISO/gain (🕮 59).

Modes de fonctionnement : CAMERA MEDIA

1 Appuyez sur le joystick.
- L'icône du mode de balance des blancs à l'écran sera mis en surbrillance en orange. Si aucune opération n'est réalisée pendant plus de 6 secondes, l'affichage retourne à la normale.
- Poussez le joystick vers la gauche/droite pour déplacer la surbrillance entre l'icône du mode de balance des blancs, la valeur ISO/gain et la valeur d'obturation.

2 Poussez le joystick vers le haut ou vers le bas pour sélectionner la valeur souhaitée (vitesse ISO, gain, obturateur) ou le mode de balance des blancs souhaité puis appuyez sur le joystick.
- La valeur sélectionnée est réglée et l'affichage retourne à la normale.

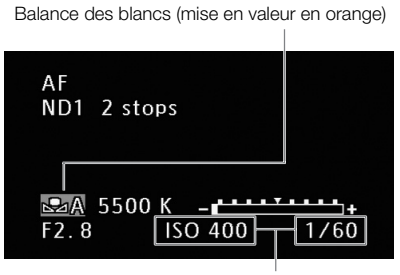

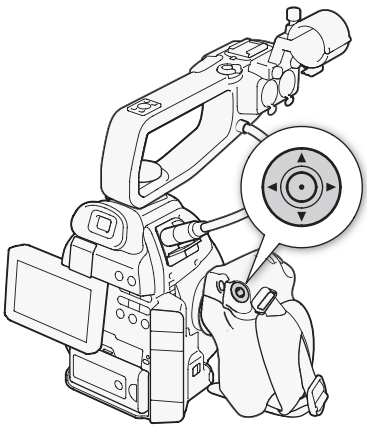

Vitesse d'obturation

Réglez la vitesse d'obturation selon les conditions d'enregistrement. Par exemple, vous aurez tendance à ralentir la vitesse d'obturation dans des environnements sombres. Le caméscope offre les 5 modes suivants.

Modes de fonctionnement : CAMERA MEDIA

[Vitesse] : vous permet de régler la vitesse d'obturation (en fractions de seconde). Vous pouvez sélectionner l'incrément à utiliser lors du réglage de la vitesse d'obturation entre les incréments d'1/3 et 1/4 de valeur.

[Angle] : vous pouvez régler l'angle d'obturation afin de déterminer la vitesse d'obturation.

[Clear Scan] (balayage privilégié) : réglez cette fréquence afin d'enregistrer des images d'écran d'ordinateur CRT sans que des bandes noires ou des scintillements apparaissent à l'écran.

[Lent] : vous pouvez établir des vitesses d'obturation lentes pour obtenir des enregistrements lumineux dans des endroits mal éclairés.

[Off] : le caméscope utilise une vitesse d'obturation standard basée sur la vitesse séquentielle.

Vitesses d'obturation disponibles
Les vitesses d'obturation disponibles dépendent de la vitesse séquentielle.

Mode d'obturation		Vitesse séquentielle (enregistrements 59,94 Hz)		
		60i	PF30	PF24 / 24P
Off		1/60	1/30	1/24
Vitesse	Incréments d'1/3 de valeur	1/60, 1/80, 1/100, 1/125, 1/160, 1/200, 1/250, 1/320, 1/400, 1/500, 1/640, 1/800, 1/1000, 1/1250, 1/1600, 1/2000	1/30, 1/40, 1/50, 1/60, 1/80, 1/100, 1/125, 1/160, 1/200, 1/250, 1/320, 1/400, 1/500, 1/640, 1/800, 1/1000, 1/1250, 1/1600, 1/2000	1/25, 1/30, 1/40, 1/50, 1/60, 1/80, 1/100, 1/125, 1/160, 1/200, 1/250, 1/320, 1/400, 1/500, 1/640, 1/800, 1/1000, 1/1250, 1/1600, 1/2000
	Incréments d'1/4 de valeur	1/60, 1/75, 1/90, 1/100, 1/120, 1/150, 1/180, 1/210, 1/250, 1/300, 1/360, 1/420, 1/500, 1/600, 1/720, 1/840, 1/1000, 1/1200, 1/1400, 1/1700, 1/2000	1/30, 1/34, 1/40, 1/48, 1/60, 1/75, 1/90, 1/100, 1/120, 1/150, 1/180, 1/210, 1/250, 1/300, 1/360, 1/420, 1/500, 1/600, 1/720, 1/840, 1/1000, 1/1200, 1/1400, 1/1700, 1/2000	1/24, 1/30, 1/34, 1/40, 1/48, 1/60, 1/75, 1/90, 1/100, 1/120, 1/150, 1/180, 1/210, 1/250, 1/300, 1/360, 1/420, 1/500, 1/600, 1/720,1/840, 1/1000, 1/1200, 1/1400, 1/1700, 1/2000
Angle		360°, 240°, 216°, 180°, 120°, 90°, 60°, 45°, 30°, 22,5°, 15°, 11,25°	360°, 240°, 216°, 180°, 120°, 108°, 90°, 60°, 45°, 30°, 22,5°, 15°, 11,25°	360°, 345,6°, 288°, 240°, 180°, 172.8°, 144°, 120°, 90°, 86,4°, 72°, 60°, 45°, 30°, 22,5°, 15°, 11,25°
Clear Scan		59,94 Hz à 250,27 Hz	29,97Hz à 250,27 Hz	23,98 Hz à 250,27 Hz
Lent		1/4, 1/8, 1/15, 1/30	1/4, 1/8, 1/15	1/3, 1/6, 1/12

Mode d'obturation		Vitesse séquentielle (enregistrements 50,00 Hz)	
		50i	PF25
Off		1/50	1/25
Vitesse	Incréments d'1/3 de valeur	1/50, 1/60, 1/80, 1/100, 1/125, 1/160, 1/200, 1/250, 1/320, 1/400, 1/500, 1/640, 1/800, 1/1000, 1/1250, 1/1600, 1/2000	1/25, 1/30, 1/40, 1/50, 1/60, 1/80, 1/100, 1/125, 1/160, 1/200, 1/250, 1/320, 1/400, 1/500, 1/640, 1/800, 1/1000, 1/1250, 1/1600, 1/2000
	Incréments d'1/4 de valeur	1/50, 1/60, 1/75, 1/90, 1/100, 1/120, 1/150, 1/180, 1/210, 1/250, 1/300, 1/350, 1/400, 1/500, 1/600, 1/700, 1/800, 1/1000, 1/1200, 1/1400, 1/1600, 1/2000	1/25, 1/29, 1/33, 1/40, 1/50, 1/60, 1/75, 1/90, 1/100, 1/120, 1/150, 1/180, 1/210, 1/250, 1/300, 1/350, 1/400, 1/500, 1/600, 1/700, 1/800, 1/1000, 1/1200, 1/1400, 1/1600, 1/2000
Angle		360°, 300°, 240°, 180°, 150°, 120°, 90°, 60°, 45°, 30°, 22,5°, 15°, 11,25°	360°, 300°, 240°, 180°, 150°, 120°, 90°, 75°, 60°, 45°, 30°, 22,5°, 15°, 11,25°
Clear Scan		50,00 Hz à 250,78 Hz	25,00 Hz à 250,78 Hz
Lent		1/3, 1/6, 1/12, 1/25	1/3, 1/6, 1/12

Modification du mode d'obturation

1 Ouvrez le sous-menu [Mode] d'obturation.
[Configuration caméra] [Shutter] [Mode]

2 Sélectionnez le mode souhaité et appuyez sur le joystick.
- Si vous avez sélectionné [Vitesse] (la valeur par défaut), vous pouvez continuer la procédure pour sélectionner l'échelle d'incrément à utiliser lors du réglage de la vitesse d'obturation.

3 Ouvrez le sous-menu [Incrément Shutter].
[Configuration caméra] [Shutter] [Incrément Shutter]

4 Sélectionnez [1/3 cran] ou [1/4 cran] et appuyez sur le joystick.

[Configuration caméra]
[Shutter]
[Mode]
[Vitesse]

[Configuration caméra]
[Shutter]
[Incrément Shutter]
[1/4 cran]

Réglage de la valeur d'obturation

1 Appuyez sur la touche SHUTTER.
- La valeur actuelle d'obturation est mise en valeur en orange.

2 Poussez le joystick vers le haut ou vers le bas pour sélectionner la valeur d'obturation souhaitée (la vitesse d'obturation, la valeur de l'angle ou la fréquence de balayage privilégié) puis appuyez sur le joystick.
- La valeur d'obturation sélectionnée est réglée et l'affichage retourne à la normale.
- Vous pouvez aussi régler la valeur d'obturation en utilisant le joystick (28).

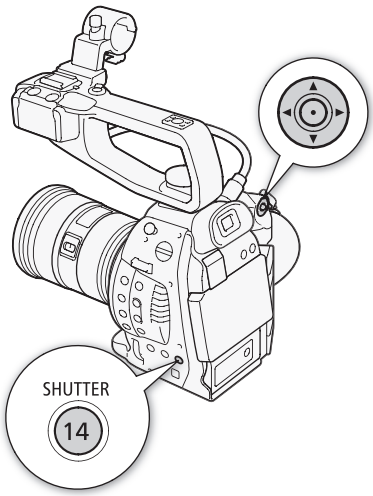

NOTES

- Si vous définissez une touche attribuable à [SHUTTER] (97), vous pouvez appuyer sur cette touche à la place de la touche SHUTTER pour mettre en valeur la valeur d'obturation.

Utilisation du mode d'obturation lent

Lorsque vous tournez dans un environnement sombre, vous pouvez obtenir une image lumineuse à l'aide du mode d'obturation lent. Vous pouvez également utiliser ce mode lorsque vous choisissez d'ajouter certains effets à vos enregistrements, tel que l'arrière-fond flou pendant les plans panoramiques ou lorsque vous filmez un sujet lent qui laisse une trace résiduelle.

- La qualité d'image ne sera pas aussi bonne que lorsque vous utilisez des vitesses d'obturation plus élevées dans des environnements plus clairs.

NOTES

- Si vous fermez le diaphragme lors d'un enregistrement dans un environnement très lumineux, l'image peut paraître floue. Pour éviter la perte de netteté due à la diffraction, utilisez une vitesse d'obturation plus rapide, un filtre ND plus dense (61) ou ouvrez le diaphragme.
- Lorsque le mode d'obturation est réglé sur [Lent], des points lumineux rouges, verts ou bleus peuvent apparaître sur l'écran. Dans ce cas, utilisez une vitesse d'obturation plus rapide ou sélectionnez une valeur de vitesse ISO ou de gain inférieure (59).
- Même lors de l'utilisation du fichier prédéfini [C7: EOS Std.] d'image personnalisée, si vous réglez le caméscope sur une certaine vitesse d'obturation, il se peut que vous n'obteniez pas exactement la même luminosité d'image que sur une caméra SLR numérique EOS réglée sur la même vitesse d'obturation.
- Quand une télécommande RC-V100 optionnelle est connectée au caméscope, vous pouvez changer le mode d'obturation avec la touche SHUTTER SELECT de la télécommande.

Réduction de scintillement

[Configuration caméra] > [Réduc. scintil.] > [Off]

Vous pouvez réaliser la procédure suivante pour que le caméscope détecte automatique et réduise l'effet de scintillement.

1 Ouvrez le sous-menu [Réduc. scintil.].
[Configuration caméra] > [Réduc. scintil.]

2 Sélectionnez [Automatic] et appuyez sur le joystick.

NOTES

- Lors d'un enregistrement sous une source d'éclairage artificiel telle qu'une lampe fluorescente, au mercure ou halogène, l'écran peut scintiller en fonction de la vitesse d'obturation. Vous pouvez éviter le scintillement de l'image en réglant le mode d'obturation sur [Vitesse] et en réglant la vitesse d'obturation sur la valeur correspondant à la fréquence du système électrique local : 1/50* ou 1/100 pour les systèmes 50 Hz, 1/60 ou 1/120 pour les systèmes 60 Hz.

* Peut ne pas être disponible selon la vitesse séquentielle.

Vitesse ISO/Gain

Selon les conditions de prise de vue, il se peut que vous vouliez régler la luminosité de l'image. Vous pouvez le faire en changeant la valeur de la vitesse ISO ou du gain pour ajuster la sensibilité du capteur.

Modes de fonctionnement : CAMERA MEDIA

Paramètres de vitesse ISO et de gain disponibles

	Incrément	Plage normale	Plage étendue[1]
Vitesse ISO	Incréments de 1 valeur	320[2], 400, 800, <850>[3], 1600, 3200, 6400, 12800, 20000[2, 4]	25600, 51200, 80000[2]
	Incréments de 1/3 de valeur	320, 400, 500, 640, 800, <850>[3], 1000, 1250, 1600, 2000, 2500, 3200, 4000, 5000, 6400, 8000, 10000, 12800, 16000, 20000	25600, 32000, 40000, 51200, 64000, 80000
Gain	Normal	-6 dB, -3 dB, 0 dB, 3 dB, 6 dB, 9 dB, 12 dB, 15 dB, 18 dB, 21 dB, 24 dB, 27 dB, 30 dB	33 dB, 36 dB, 39 dB, 42 dB
	Fine	0 dB à 24 dB par incréments de 0,5 dB	–

[1] Réglages uniquement disponibles lorsque [Configuration caméra] > [ISO/Gain] > [Plage étendue] est réglé sur [On].
[2] Les vitesses ISO minimum et maximum sont disponibles même lorsque l'échelle d'incréments de 1 valeur est sélectionnée.
[3] Vitesse ISO requise pour une gamme dynamique adaptée au gamma Canon Log. Équivalent à une valeur de gain de 2,5 dB.
[4] Cette valeur est uniquement disponible lorsque [Plage étendue] est réglé sur [Off].

Modification des réglages de la vitesse ISO ou du gain

1 Ouvrez le sous-menu [Sélection] de vitesse ISO/gain.
[Configuration caméra] > [ISO/Gain] > [Sélection]

2 Sélectionnez [ISO] ou [Gain] et appuyez sur le joystick.

Si vous avez sélectionné [ISO] (valeur par défaut) :

3 Ouvrez le sous-menu [Incrément ISO] pour sélectionner l'incrément à utiliser lors du réglage de la vitesse ISO.
[Configuration caméra] > [ISO/Gain] > [Incrément ISO]

4 Sélectionnez [1 cran] ou [1/3 cran] et appuyez sur le joystick.

Si vous avez sélectionné [Gain] :

3 Ouvrez le sous-menu [Gain] pour sélectionner l'incrément à utiliser lors du réglage du gain.
[Configuration caméra] > [ISO/Gain] > [Gain]

4 Sélectionnez [Normal] (incrément de 3 dB) ou [Fin] (incrément de 0,5 dB) puis appuyez sur le joystick.

[Configuration caméra] > [ISO/Gain] > [Sélection] > [ISO]

[Configuration caméra] > [ISO/Gain] > [Incrément ISO] > [1/3 cran]

[Configuration caméra] > [ISO/Gain] > [Gain] > [Normal]

Réglage de la valeur ISO/Gain

1 Appuyez sur la touche ISO/GAIN.
- La valeur actuelle ISO/gain est mise en valeur en orange.

2 Poussez le joystick vers le haut ou vers le bas pour sélectionner la vitesse ISO ou la valeur du gain souhaitée et appuyez sur le joystick.
- La valeur ISO/gain sélectionnée est réglée et l'affichage retourne à la normale.
- Vous pouvez aussi régler la valeur ISO/gain en utilisant le joystick (55).

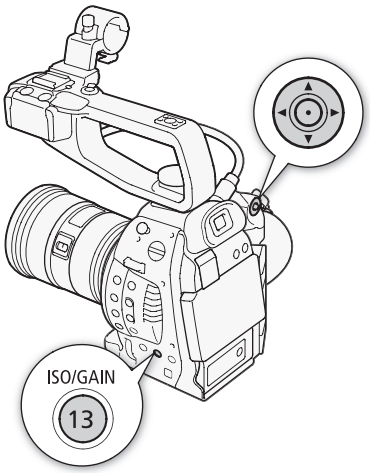

NOTES

- Lorsque des vitesses ISO ou des niveaux de gain élevés sont réglés, l'image peut scintiller légèrement.
- Lorsque des vitesses ISO ou des niveaux de gain élevés sont réglés, des points lumineux rouges, verts et bleus peuvent apparaître sur l'écran. Dans ce cas, utilisez une vitesse d'obturation plus rapide (56) ou sélectionnez une valeur de vitesse ISO ou de gain inférieure.
- Lorsque le niveau de vitesse ISO ou de gain est modifié, du bruit peut apparaître momentanément sur l'écran. N'ajustez pas le niveau de vitesse ISO/gain pendant l'enregistrement.
- Quand une télécommande RC-V100 optionnelle est connectée au caméscope, vous pouvez ajuster la vitesse ISO ou la valeur du gain avec les touches ISO/GAIN ▲/▼ de la télécommande.

Filtre ND

Le fait d'utiliser des filtres ND vous permet de maintenir l'ouverture au sein d'une plage spécifique lorsque vous enregistrez dans un environnement lumineux*.

* Si vous fermez le diaphragme lors d'un enregistrement dans un environnement très lumineux, l'image peut paraître floue. Pour éviter la perte de netteté due à la diffraction, utilisez un filtre ND plus dense ou une vitesse d'obturation plus rapide (📖 56).

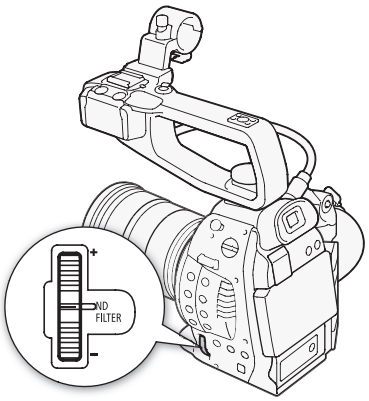

Modes de fonctionnement : CAMERA MEDIA

Tournez la molette ND FILTER dans la direction + ou - pour sélectionner le paramètre de filtre ND souhaité.

- Tournez la molette vers le haut (dans la direction +) pour changer le réglage du filtre ND dans l'ordre suivant : [ND1 2 stops] → [ND2 4 stops] → [ND3 6 stops] → filtre ND éteint. (Tourner la molette vers le bas (dans la direction -) fait défiler les réglages dans l'ordre inverse.

ⓘ NOTES

- Selon la scène, la couleur peut changer lorsque vous activez/désactivez le filtre ND. Régler une balance des blancs personnalisée (📖 66) peut s'avérer être une bonne solution dans ce cas.

Réglage du diaphragme

Vous pouvez jouer sur la luminosité de vos enregistrements ou modifier la profondeur de champ en ajustant le diaphragme. Par exemple, utilisez une valeur d'ouverture réduite pour une faible profondeur de champ qui isole le sujet de manière nette et rend l'arrière-plan joliment flou. Le caméscope peut régler automatiquement l'ouverture en fonction de la luminosité du sujet, ou vous pouvez régler manuellement l'ouverture*.

* Les réglages automatiques et manuels dépendent de l'objectif utilisé (🕮 176).

Modes de fonctionnement : CAMERA MEDIA

Paramètres requis pour les objectifs EF Cinéma

Pour régler l'ouverture du caméscope, vous devrez activer le réglage automatique en utilisant les commandes de l'objectif. Les paramètres requis varient selon l'objectif. Reportez-vous au tableau suivant et au mode d'emploi de l'objectif utilisé.

Objectif	Partie de l'objectif utilisée	Paramètre de réglage automatique
CN7x17 KAS S/E1 CN20x50 IAS H/E1	Commutateur de fonctionnement du diaphragme	A
CN-E18-80mm T4,4 L IS KAS S	Commutateur de mode automatique/manuel du diaphragme	AUTO

Ouverture automatique

Quand un objectif EF compatible (🕮 176) est fixé au caméscope, le caméscope peut ajuster automatiquement l'ouverture (nombre f).

1 Ouvrez le sous-menu [Mode] d'ouverture.

[Configuration caméra] ❯ [Iris] ❯ [Mode]

2 Sélectionnez [Automatic] et appuyez sur le joystick.

- Lors de l'utilisation d'un objectif EF Cinéma compatible, activez le réglage automatique de l'objectif (🕮 62).
- Quand le caméscope est réglé sur l'ouverture automatique, **A** apparaît sur l'écran à coté de la valeur de l'ouverture.

[Configuration caméra]
[Iris]
[Mode]
[Manual]

ⓘ NOTES

- Si vous définissez une touche attribuable à [Mode Iris] (🕮 97), vous pouvez appuyer sur cette touche pour commuter entre les réglages [Automatic] et [Manual].

Contrôle d'ouverture manuelle

Vous pouvez régler la valeur d'ouverture de la plupart des objectifs EF en utilisant la molette de contrôle sur la manette. Les valeurs d'ouverture disponibles varient en fonction de l'objectif EF fixé sur le caméscope.

Par défaut, le caméscope est réglé sur l'ouverture manuelle. Si le mode d'ouverture a été changé, réglez [Configuration caméra] ❯ [Iris] ❯ [Mode] sur [Manual] (🕮 62) en avance. Lors de l'utilisation d'un objectif EF Cinéma compatible, activez le réglage automatique de l'objectif (🕮 62).

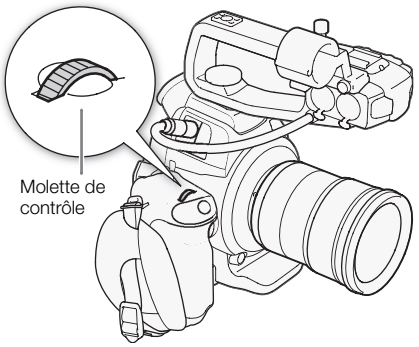

Sélection de l'échelle d'incrément à utiliser lors du réglage de l'ouverture

[Configuration caméra] > [Iris] > [Incrément Iris] > [1/3 cran]

1 Ouvrez le sous-menu [Incrément Iris].
[Configuration caméra] > [Iris] > [Incrément Iris]
2 Sélectionnez [1/2 cran], [1/3 cran] ou [Fin] puis appuyez sur le joystick.

Modification de la valeur d'ouverture

Tournez la molette de contrôle pour régler l'ouverture.

- La valeur d'ouverture sélectionnée apparaît en bas à gauche de l'écran.
- Lorsque [Configuration caméra] > [Iris] > [Incrément Iris] est réglé sur [Fin], les incréments réels sont plus petits qu'1/3 de valeur mais l'affichage d'écran montre la valeur d'ouverture la plus proche d'1/3 de valeur.

NOTES

- Lors de l'utilisation d'un objectif EF sans contacts d'objectif, tel qu'un objectif Canon Cinema, vous ne pouvez pas ajuster l'ouverture en utilisant le caméscope. Ajustez l'ouverture en utilisant l'objectif.
- Vous pouvez utiliser le réglage [Autres fonctions] > [Custom Function] > [Dir. Ctrl Poignée] (112) pour modifier la direction de réglage lorsque vous tournez la molette de contrôle.
- Si vous utilisez un objectif EF pouvant corriger la valeur d'ouverture selon la position du zoom, vous pouvez utiliser le paramètre [Configuration caméra] > [Iris] > [Correct. Zoom-Iris] pour choisir de maintenir ou non la valeur d'ouverture (nombre f) quand vous utilisez le zoom.
- Si vous attribuez une touche attribuable à [Iris+] ou [Iris-] (97), vous pouvez appuyer sur cette touche pour ouvrir ou fermer respectivement l'ouverture.
- Quand une télécommande RC-V100 optionnelle est connectée au caméscope, vous pouvez ajuster l'ouverture avec la molette IRIS de la télécommande. Avec les réglages par défaut, tournez la molette vers la droite pour ouvrir l'ouverture (valeur F plus petite) et vers la gauche pour fermer l'ouverture (valeur F plus grande).
- Lorsque vous utilisez un objectif EF Cinéma compatible avec le réglage du diaphragme du caméscope, lorsque vous modifiez la valeur d'ouverture d'une position de diaphragme complètement ouverte ou complètement fermée, plusieurs opérations de réglage peuvent être nécessaires jusqu'à ce que l'ouverture change.

Ouverture automatique momentanée - Push Auto Iris

Pendant l'ouverture manuelle, vous pouvez appuyez sur la touche PUSH AUTO IRIS pour que le caméscope règle automatiquement temporairement l'ouverture (nombre f) pour obtenir une exposition optimale. Lors de l'utilisation d'un objectif Cinéma EF compatible avec l'ajustement de l'ouverture, réglez le paramètre d'ouverture de l'objectif sur automatique (176).

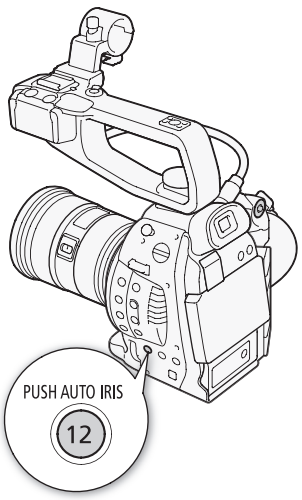

Maintenez pressée la touche PUSH AUTO IRIS.

- Le caméscope ajuste automatiquement l'ouverture pour obtenir l'exposition optimale. Tant que vous maintenez la touche pressée, A apparaît sur l'écran à côté de la valeur d'ouverture.
- Quand vous relâchez la touche, la valeur d'ouverture (nombre f) sélectionnée est réglée comme valeur d'ouverture. Le mode d'ouverture automatique se termine et l'icône A à côté de la valeur d'ouverture disparaît.

Compensation d'exposition - Décalage AE

Utilisez le décalage AE pour compenser l'exposition qui a été réglée en utilisant l'ouverture automatique afin d'assombrir ou d'éclaircir l'image. Vous pouvez choisir un des 15 niveaux de décalage AE disponibles.

1 Ouvrez le sous-menu [Décal. AE].
[Configuration caméra] ❯ [Décal. AE]

2 Sélectionnez le niveau d'exposition souhaité et appuyez sur le joystick.

[Configuration caméra]
[Décal. AE]
[±0]

Niveaux de décalage AE disponibles

+2,0	+1,5	+1,25	+1,0	+0,75	+0,5	+0,25	±0
-0,25	-0,5	-0,75	-1,0	-1,25	-1,5	-2,0	

ⓘ NOTES

- Vous pouvez également régler le niveau de décalage AE en tournant la molette de contrôle tout en maintenant enfoncée la touche PUSH AUTO IRIS.
- Si vous définissez une touche attribuable à [AE Shift +] ou [AE Shift -] (📖 97), vous pouvez appuyer sur cette touche pour régler le niveau de décalage AE.
- Quand vous utilisez l'ouverture automatique (y compris la fonction Push auto iris) après avoir réglé le niveau de décalage AE, le caméscope essaie de régler l'ouverture (nombre f) afin d'obtenir le niveau de décalage AE qui a été réglé plutôt que l'ouverture optimale.

La barre d'exposition

Vous pouvez utiliser la barre d'exposition comme une référence lors de l'ajustement de l'ouverture ou de la vitesse d'obturation ou lors de la compensation de l'exposition en utilisant le décalage AE. Le ▼ au-dessus de la barre d'exposition indique l'exposition optimale sans aucun décalage (AE±0) ; l'échelle indique la déviation par rapport à l'exposition optimale par incrément de 1/2 EV. L'indicateur dans la barre d'exposition représente l'exposition actuelle. Quand la différence entre l'exposition actuelle et optimale est plus grande que ±2 EV, l'indicateur clignote au bord de la barre d'exposition. L'exposition optimale change en fonction du mode de mesure de la lumière (📖 64) utilisé.

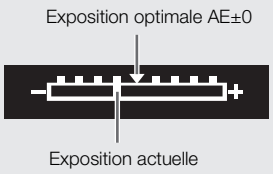

Mode de mesure de la lumière

Sélectionnez un mode de mesure de la lumière qui corresponde aux conditions d'enregistrement. Utilisez le réglage approprié pour que le caméscope obtienne le meilleur niveau d'exposition quand l'ouverture automatique est utilisée.

1 Ouvrez le sous-menu [Mesure lumière].
[Configuration caméra] ❯ [Mesure lumière]

2 Sélectionnez l'option souhaitée et appuyez sur le joystick.
- L'icône du mode sélectionné apparaît sur la gauche de l'écran.

[Configuration caméra]
[Mesure lumière]
[Standard]

Options

[Contrejour] : convient lorsque vous enregistrez des scènes rétro-éclairées.

[Standard] : fait la moyenne de la lumière mesurée sur toute la scène en mettant l'accent sur le sujet au centre de l'image.

[Éclair.spot] : utilisez cette option lors de l'enregistrement d'une scène dans laquelle une certaine partie de l'image est éclairée, par exemple, quand le sujet est éclairé par un spot.

NOTES

- Si vous définissez une touche attribuable à [Contrejour] ou [Éclair.spot] (97), vous pouvez appuyer sur cette touche pour modifier le mode de mesure de lumière.

Balance des blancs

Le caméscope utilise un processus électronique de balance des blancs pour étalonner l'image et assurer des couleurs précises sous différentes conditions d'éclairage. Il existe 4 méthodes pour régler la balance des blancs.

Balance des blancs personnalisée : vous pouvez utiliser une charte de gris ou un objet blanc sans motif pour établir la balance des blancs et la régler dans l'une des deux positions de balance des blancs personnalisée, A ou B.

Balance des blancs prédéfinie : règle la balance des blancs sur ☀ (lumière du jour) ou sur ☀ (lampe incandescente). Les paramètres de balance des blancs prédéfinis peuvent être réglés encore plus finement dans une plage de -9 à 9.

Réglage de la température des couleurs : vous permet de régler la température des couleurs entre 2000 K et 15000 K.

Balance des blancs automatique : le caméscope règle automatiquement la balance des blancs au niveau optimal.

Modes de fonctionnement : CAMERA MEDIA

NOTES

- Les paramètres d'image personnalisée [Color Matrix] (📖 107) et [White Balance] (📖 108, 110) sont prioritaires par rapport aux paramètres de la balance des blancs.
- Vous pouvez utiliser le paramètre [Autres fonctions] ❯ [Custom Function] ❯ [WB doux] (📖 112) pour donner une apparence plus fluide à la transition lorsque vous changez les paramètres de balance des blancs.
- Quand une télécommande RC-V100 optionnelle est connectée au caméscope, vous pouvez ajuster la balance des blancs avec la touche A, la touche B, la touche PRESET et la touche de la télécommande.

Balance des blancs personnalisée

1 Appuyez sur la touche WB.

- L'icône du mode de balance des blancs sera mis en valeur en orange.
- Vous pouvez aussi sélectionner le mode de balance des blancs en utilisant uniquement le joystick (📖 55).

2 Poussez le joystick vers le haut ou vers le bas pour sélectionner l'icône A ou l'icône B.

- Si une balance des blancs personnalisée a été mémorisée précédemment, appuyez sur le joystick pour régler la balance des blancs personnalisée réglée. Vous n'aurez pas besoin d'effectuer la suite de la procédure.
- Si aucune balance des blancs personnalisée n'a encore été mémorisée, l'icône de balance des blancs personnalisée A ou B et la valeur par défaut (5500 K) clignotent lentement. Continuez la procédure pour établir la balance des blancs personnalisée.

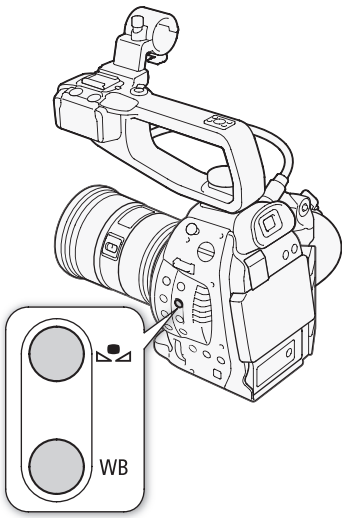

3 Dirigez la caméra vers une charte de gris ou vers un objet blanc et effectuez un rapprochement sur l'objet de façon à ce qu'il remplisse tout l'écran.

- Utilisez les mêmes conditions d'éclairage que vous prévoyez pour l'enregistrement.

4 Appuyez sur la touche .
- L'icône A ou B se met à clignoter rapidement.
- Assurez-vous que la charte de gris ou l'objet blanc remplisse l'écran jusqu'à ce que la procédure soit terminée.
- Après que l'icône ait arrêté de clignoter, la procédure est terminée. Le paramètre est conservé, même si vous éteignez le caméscope.

NOTES
- Réglez de nouveau la balance des blancs si la source de lumière ou le réglage du filtre ND change.
- En fonction de la source lumineuse, il peut arriver que A continue de clignoter (il se mettra à clignoter lentement). Le résultat sera quand même meilleur qu'avec la balance des blancs automatique.

Réglage de la balance des blancs prédéfinie

1 Appuyez sur la touche WB.
- L'icône du mode de balance des blancs sera mis en valeur en orange.
- Vous pouvez aussi sélectionner le mode de balance des blancs en utilisant uniquement le joystick (55).

2 Poussez le joystick vers le haut ou vers le bas pour sélectionner l'icône ☀ ou ☀ et appuyez sur le joystick.
- Si nécessaire, au lieu d'appuyer sur le joystick, vous pouvez continuer la procédure pour accorder finement les réglages prédéfinis dans une plage de -9 à 9.

3 Appuyez sur la touche .
- La valeur de réglage ±0 apparaît à côté de l'icône de la balance des blancs, mise en valeur en orange.

4 Poussez le joystick vers le haut ou vers le bas pour changer la valeur de réglage et appuyez sur le joystick.
- La valeur de réglage sélectionnée est réglée et apparaît à côté de l'icône de la balance des blancs.

Réglage de température des couleurs

1 Appuyez sur la touche WB.
- L'icône du mode de balance des blancs sera mis en valeur en orange.
- Vous pouvez aussi sélectionner le mode de balance des blancs en utilisant uniquement le joystick (55).

2 Poussez le joystick vers le haut ou vers le bas pour sélectionner l'icône K.

3 Appuyez sur la touche .
- La valeur de température des couleurs par défaut (5500 K) est mise en valeur en orange.

4 Poussez le joystick vers le haut ou vers le bas pour changer la valeur de la température de couleur et appuyez sur le joystick.
- La température de couleur sélectionnée est réglée et apparaît à côté de l'icône de la balance des blancs.

Balance des blancs automatique

Le caméscope règle continuellement et automatiquement la balance des blancs au niveau optimal. Le caméscope ajuste même la balance des blancs lorsque la source de lumière change.

1 Appuyez sur la touche WB.
- L'icône du mode de balance des blancs sera mis en valeur en orange.
- Vous pouvez aussi sélectionner le mode de balance des blancs en utilisant uniquement le joystick (55).

2 Poussez le joystick vers le haut ou vers le bas pour sélectionner l'icône **A** et appuyez sur le joystick.
- L'icône **A** apparaît à coté de l'affichage de la température de couleur.

NOTES
- La balance des blancs personnalisée peut offrir de meilleurs résultats dans les cas suivants :
  - conditions d'éclairage changeantes
  - gros-plans
  - sujets avec une seule couleur (ciel, mer ou forêt)
  - sous certains éclairages à lampe au mercure et certains de type d'éclairage fluorescent et à diode

Réglage de la mise au point

Le caméscope possède trois façons de faire la mise au point[1].

Mise au point manuelle : tournez la bague de mise au point sur l'objectif fixé pour régler la mise au point. Le caméscope possède plusieurs fonctions d'aide à la mise au point pour vous aider à faire une mise au point plus précise lors de l'utilisation de la mise au point manuelle.

One-shot AF : avec le commutateur de mode de mise au point de l'objectif réglé sur AF, maintenez enfoncée la touche ONE-SHOT AF pour laisser le caméscope faire la mise au point automatiquement sur le sujet au centre de l'écran.

Continuous AF[2]: réglez le mode de mise au point de l'objectif sur AF pour que le caméscope fasse la mise au point de façon continue sur le sujet.

[1] Les différentes méthodes de mise au point dépendent de l'objectif utilisé (📖 176).
[2] Non disponible lorsqu'un objectif de mise au point manuelle est fixé au caméscope.

Modes de fonctionnement : CAMERA MEDIA

Paramètres requis pour les objectifs EF Cinéma
Pour régler la mise au point du caméscope, vous devrez changer le mode de mise au point en utilisant les commandes de l'objectif. Les paramètres requis varient selon l'objectif. Reportez-vous au tableau suivant et au mode d'emploi de l'objectif utilisé.

Objectif	Partie de l'objectif utilisée	Paramètre de réglage automatique	Paramètre de réglage manuel
CN7x17 KAS S/E1 CN20x50 IAS H/E1	Bouton de réglage du mode de fonctionnement de la mise au point	SERVO	MANU.
CN-E18-80mm T4,4 L IS KAS S	Commutateur mise au point manuelle/Autofocus	AF	MF

Mise au point manuelle

Tournez la bague de mise au point pour régler la mise au point.

ⓘ NOTES

- Dans la plupart des cas, vous pouvez utiliser la bague de mise au point sur l'objectif pour faire la mise au point, même quand le mode de mise au point est réglé sur AF (mise au point automatique). Cependant, en fonction de l'objectif, il se peut que la bague de mise au point soit désactivée en mode AF. Dans ce cas, réglez le commutateur de mode de mise au point sur MF.
- Si vous utilisez le zoom après avoir fait la mise au point manuelle, la mise au point sur le sujet peut être perdue.
- Lors de l'ajustement de la mise au point, faites attention de ne pas toucher l'avant de l'objectif ou les parties mobiles de l'objectif à l'exception de la bague.
- Si vous faites la mise au point manuellement et que vous laissez le caméscope sous tension, le point sur le sujet peut être perdu après un certain temps. Ce léger décalage possible de la mise au point est le résultat de l'augmentation de la température interne du caméscope et de l'objectif. Vérifiez la mise au point avant de continuer les prises de vue.
- Quand une télécommande RC-V100 optionnelle est connectée au caméscope, vous pouvez ajuster la mise au point avec la molette FOCUS de la télécommande. Avec les réglages par défaut, tournez la molette vers la droite pour faire une mise au point plus éloignée et vers la gauche pour faire une mise au point plus près.

One-Shot AF

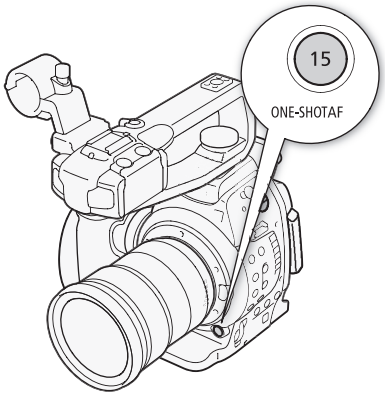

1 Sur l'objectif EF, réglez le commutateur de mode de mise au point sur le mode AF en avance.
- Lors de l'utilisation d'un objectif EF Cinéma compatible, activez le réglage automatique de l'objectif (🕮 62).
- Consultez le mode d'emploi de l'objectif utilisé.
- [AF] apparaît sur la gauche de l'écran.

2 Maintenez pressée la touche ONE-SHOT AF.
- Le cadre AF apparaît au centre de l'écran et le caméscope fait la mise au point automatiquement. Quand la mise au point correcte est faites, le cadre AF devient vert.
- Si le caméscope ne peut pas faire la mise au point automatiquement, le cadre AF devient rouge.
- Le cadre AF disparaît quand vous relâchez la touche ONE-SHOT AF.

Continuous AF

Quand un objectif EF compatible (🕮 176) est fixé au caméscope, le caméscope peut faire la mise au point automatiquement.

[Configuration caméra]
[AF Mode]
[One Shot]

1 Sur l'objectif, réglez le commutateur de mode de mise au point sur le mode AF en avance.
- Lors de l'utilisation d'un objectif Cinéma EF compatible avec l'ajustement de la mise au point, réglez le paramètre de mise au point de l'objectif sur automatique (🕮 176).
- Consultez le mode d'emploi de l'objectif utilisé.
- [AF] apparaît sur la gauche de l'écran.

2 Ouvrez le sous-menu [AF Mode].
[Configuration caméra] [AF Mode]

3 Sélectionnez [Continu] et appuyez sur le joystick.

NOTES
- La fonction One-shot AF n'est pas disponible quand le mode d'obturation est réglé sur [Lent] et la vitesse d'obturation est réglée sur 1/4 ou 1/3.
- Quand la vitesse séquentielle est réglée sur PF30, PF24 ou 24P (enregistrement 59,94 Hz) ou PF25 (enregistrement 50,00 Hz), le caméscope met plus longtemps pour faire la mise au point automatiquement.
- Quand [Configuration caméra] [AF Mode] est réglé sur [Continu], la touche ONE-SHOT AF est désactivée. Pour utiliser la touche, réglez-le sur [One Shot].
- Le point de focalisation du caméscope peut changer légèrement en fonction des conditions de prise de vue, telles que le sujet, la luminosité et la position du zoom. Vérifiez la mise au point avant de continuer les prises de vue.
- La fonction de mise au point automatique (One-shot ou Continuous) est disponible uniquement lors de l'utilisation d'objectifs EF munis d'une fonction de mise au point automatique (AF).
- Avec certains objectifs EF, le caméscope peut prendre plus de temps pour faire la mise au point automatique ou peut ne pas être capable de faire la mise au point correctement. Veuillez visiter le site Web Canon de votre pays pour obtenir les informations les plus récentes.

- AF continu ne fonctionne pas dans les cas suivants.
  - Lors de l'utilisation d'un objectif EF ne possédant pas de commutateur de mode de mise au point.
  - Pendant le réglage de l'ouverture, sauf lors de l'utilisation d'un objectif EF compatible avec l'ouverture automatique (176).
  - Pendant le réglage de la mise au point à l'aide d'une télécommande branchée à la prise REMOTE.
- La fonction de mise au point peut ne pas fonctionner correctement sur les sujets suivants ou dans les cas suivants. Dans ce cas, faites la mise au point manuellement.
  - Surfaces réfléchissantes
  - Sujets avec un faible contraste ou sans lignes verticales
  - Sujets en mouvement rapide
  - A travers des fenêtres sales ou humides
  - Scènes de nuit
  - Sujets avec un motif répétitif
  - Quand une valeur de vitesse ISO ou de gain dans la plage étendue est sélectionnée (59).
  - Lorsque le réglage [Gamma] dans le fichier d'image personnalisée (176) est réglé sur l'un des paramètres Canon Log ou [Wide DR].
  - Lors de l'utilisation de petites ouvertures.
  - Lorsque des sujets à des distances différentes apparaissent à l'intérieur du cadre AF.

Utilisation des fonctions d'assistance de mise au point

Pour effectuer des mises au point plus précises, vous pouvez utiliser deux fonctions d'assistance de mise au point : compensation, qui crée un contraste plus clair en soulignant les contours des sujets, et grossissement, qui agrandit l'image à l'écran. Vous pouvez aussi combiner les deux fonctions pour obtenir un meilleur effet. Vous pouvez également utiliser le réglage [Autres fonctions] [Custom Function] [Aide MAP N&B] (112) pour passer l'écran en noir et blanc tout en utilisant les fonctions d'assistance de mise au point.

Compensation

Le caméscope offre deux niveaux de compensation. Sélectionnez le niveau avant d'activer la compensation.

1 Appuyez sur la touche PEAKING.
- L'icône de compensation (PEAK1 or PEAK2) apparaît en bas au centre de l'écran et les contours de l'image sont accentués, en fonction de la mise au point.
- Appuyez de nouveau sur la touche pour annuler la fonction.
- Vous pouvez également faire appel au paramètre [Configuration LCD/VF] [Peaking] pour activer ou désactiver la compensation.

2 Ouvrez le sous-menu [Sélection] (sous [Peaking]) pour sélectionner le niveau de compensation.
[Configuration LCD/VF] [Sélection] (sous [Peaking])

3 Sélectionnez le niveau souhaité et appuyez sur le joystick.

[Configuration LCD/VF]

[Sélection] (sous [Peaking])

[Peaking 1]

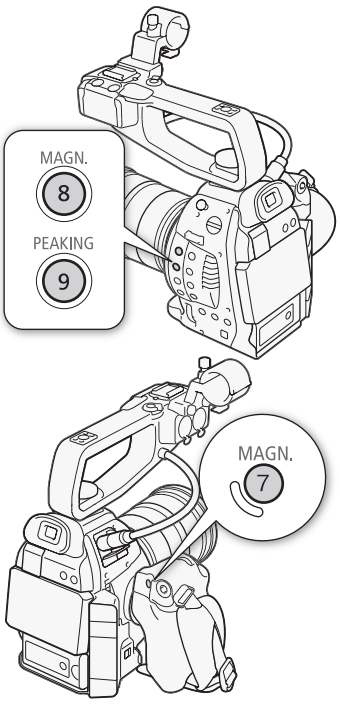

Grossissement

1 Appuyez sur la touche MAGN.
- MAGN. apparaît en bas au centre de l'écran et le centre de l'écran est agrandi par deux*.

2 Si nécessaire, utilisez le joystick (▲▼ ◀▶) pour déplacer le cadre orange et vérifier les autres parties de l'image.
- Réglez le commutateur de mode de mise au point sur le mode MF en avance.
- Vous pouvez déplacer le cadre orange de 5 crans verticalement ou horizontalement. Appuyez sur la touche CANCEL pour que le cadre de grossissement revienne à la position centrale.

3 Appuyez de nouveau sur la touche MAGN. pour annuler le grossissement.

* Le grossissement qui apparaît à l'écran LCD et celui qui apparaît à l'écran du viseur sont différents. Le grossissement peut également être différent selon la configuration vidéo.

NOTES

- La compensation/Le grossissement n'apparaît qu'à l'écran du caméscope. Il n'apparaît pas sur un moniteur extérieur connecté au caméscope et n'affecte pas vos enregistrements.
- Vous pouvez utiliser les paramètres [Configuration LCD/VF] [Peaking 1] et [Peaking 2] pour régler la couleur, le gain et la fréquence des deux niveaux de compensation de manière indépendante.
- Le caméscope dispose de portées vidéo professionnelles (89). Vous pouvez afficher l'écran de contour pour vous aider à obtenir une mise au point encore plus précise.
- Vous pouvez utiliser la compensation en même temps que l'écran de contour. Dans ce cas, le gain et la fréquence de l'effet de compensation sont réglés automatiquement selon les paramètres de gain de l'écran de contour.
- Vous pouvez utiliser le paramètre [Autres fonctions] [Custom Function] [Aff. Add. Magn.] (112) pour sélectionner un affichage d'aide supplémentaire (compensation ou écran de contour) qui sera également affiché lors de l'utilisation de l'agrandissement.

Utilisation du zoom

Lorsqu'un objectif EF Cinéma compatible (176) est fixé au caméscope, vous pouvez utiliser le joystick sur la manette pour actionner le zoom.

Paramètres requis pour les objectifs EF Cinéma

Pour actionner le zoom du caméscope, vous devrez activer le réglage automatique en utilisant les commandes de l'objectif. Les paramètres requis varient selon l'objectif. Reportez-vous au tableau suivant et au mode d'emploi de l'objectif utilisé.

Objectif	Partie de l'objectif utilisée	Paramètre de réglage automatique
CN7x17 KAS S/E1 CN20x50 IAS H/E1	Bouton de réglage du mode de fonctionnement du zoom	SERVO
CN-E18-80mm T4,4 L IS KAS S	Commutateur de mode du zoom	SERVO

Modes de fonctionnement : CAMERA MEDIA

1 Activez le réglage automatique du zoom de l'objectif.

2 Ouvrez le sous-menu [Activer] du zoom.

[Configuration caméra] ❯ [Zoom manette de caméra] ❯ [Activer]

3 Sélectionnez [On] et appuyez sur le joystick.

4 Ouvrez le sous-menu [Vitesse] du zoom.

[Configuration caméra] ❯ [Zoom manette de caméra] ❯ [Vitesse]

5 Sélectionnez la vitesse de zoom souhaitée et appuyez sur le joystick.

- Les vitesses de zoom sont constantes : [1] est la plus lente et [16] est la plus rapide.

6 Fermez le menu et utilisez le joystick sur la manette pour effectuer le zoom.

- Poussez le joystick vers le haut pour faire un zoom avant (téléobjectif) ou vers le bas pour faire un zoom arrière (grand angle).

[Configuration caméra]
[Zoom manette de caméra]
[Activer] ….. [Off]
[Vitesse] ….. [8]

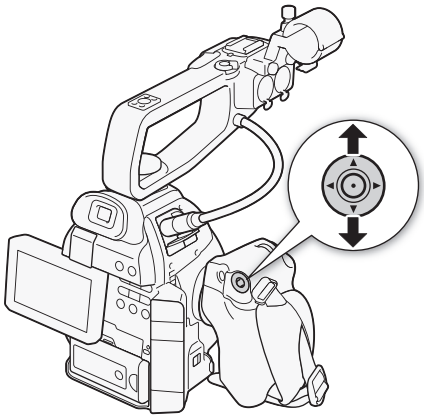

NOTES

- Lorsqu'une télécommande RC-V100 optionnelle est connectée au caméscope et que l'objectif est correctement réglé, vous pouvez effectuer un zoom à l'aide de la molette ZOOM de la télécommande.
- Lors de l'utilisation de vitesses de zoom lentes, l'objectif mettra beaucoup plus de temps à se déplacer.

Affichage des marqueurs et zébrures à l'écran

Le fait d'utiliser les marqueurs à l'écran permet de vous assurer que votre sujet est correctement cadré dans la zone de sécurité appropriée. Les zébrures vous aident à identifier les zones de surexposition. Les marqueurs et les zébrures à l'écran n'ont aucun effet sur vos enregistrements.

Modes de fonctionnement : CAMERA MEDIA

Affichage des marqueurs à l'écran

Le caméscope offre 5 types de marqueurs d'écran. Vous pouvez afficher des marqueurs d'écran multiples de manière simultanée.

[Configuration LCD/VF]
[Marqueur]
[Centre]
[Horizontal]
[Grille]
[Zone de sécurité]
[Marqueur d'aspect]
[Off]

1 Ouvrez le sous-menu [Marqueur].
[Configuration LCD/VF] [Marqueur]

2 Sélectionnez un marqueur que vous souhaitez afficher, sélectionnez [Blanc] ou [Gris] et appuyez sur le joystick.
- Sélectionnez [Off] pour désactiver le marqueur sélectionné.
- Vous pouvez afficher plusieurs marqueurs simultanément. Répétez cette étape selon vos besoins.
- Si vous avez sélectionné [Zone de sécurité] ou [Marqueur d'aspect], poursuivez à l'étape 3. Si ce n'est pas le cas, passez à l'étape 4.

3 Sélectionnez [Surf. zone sécur.] ou [Rapport d'aspect], sélectionnez l'option souhaitée et appuyez sur le joystick.

4 Sélectionnez [Activé], sélectionnez [On] et appuyez sur le joystick pour activer les marqueurs d'écran.
- Tous les marqueurs d'écran sélectionnés seront affichés.
- Sélectionnez [Off] pour désactiver tous les marqueurs d'écran.

Options

[Centre] : affiche un petit marqueur indiquant le centre de l'écran.

[Horizontal] : affiche une ligne horizontale pour vous aider à filmer des scènes à niveau.

[Grille] : affiche une grille qui vous permet de cadrer vos scènes correctement (horizontalement et verticalement).

[Zone de sécurité] : affiche des indicateurs qui vous indiquent les différentes zones de sécurité, ainsi que la zone de sécurité d'action et la zone de sécurité de texte. Les options disponibles pour [Surf. zone sécur.] sont [80%], [90%], [92.5%] et [95%].

[Marqueur d'aspect] : affiche les marqueurs qui indiquent les divers rapports d'aspect pour vous aider à maintenir votre prise de vue dans la zone. Les options disponibles pour [Rapport d'aspect] sont [4:3], [13:9], [14:9], [1.66:1], [1.75:1], [1.85:1] et [2.35:1].

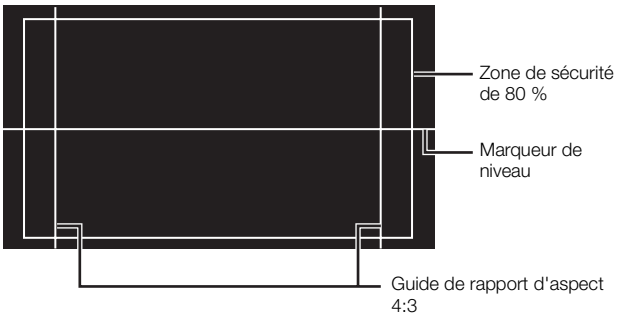

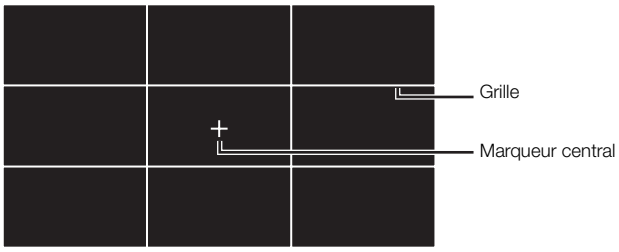

NOTES

- Vous pouvez désactiver tous les autres affichages sur l'écran, laissant uniquement les marqueurs d'écran (50).
- Si vous définissez une touche attribuable à [Marqueur] (97), vous pouvez appuyer sur cette touche pour activer ou désactiver les marqueurs d'écran.

Affichage des zébrures

Le caméscope possède un motif de zébrures qui fait apparaître des bandes diagonales noires et blanches sur les zones surexposées. Les motifs de zébrure ne s'affichent que sur l'écran et n'affectent pas vos enregistrements. Il existe deux types de zébrures et vous pouvez les afficher simultanément. Zebra 1 vous permet d'identifier des zones au sein d'une gamme prédéfinie (± 5 % dans un niveau spécifique), tandis que Zebra 2 vous permet d'identifier des zones qui couvrent tout un niveau spécifique. Lorsque vous affichez les deux en même temps et qu'ils sont superposés, Zebra 1 s'affiche dans ces zones.

[Configuration LCD/VF]

[Sélection] (sous [Zebra])

[Zebra 1]

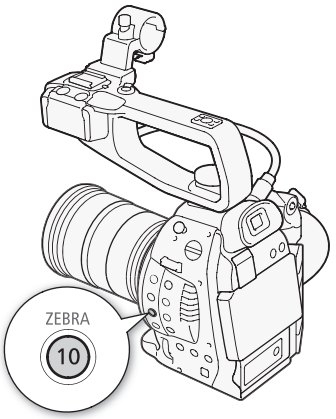

1 Ouvrez le sous-menu de zébrure [Sélection].
[Configuration LCD/VF] [Sélection] (sous [Zebra])

2 Sélectionnez [Zebra 1], [Zebra 2] ou [Zebra 1&2] et appuyez sur le joystick.

3 Ouvrez le sous-menu de niveau de zébrure.
[Configuration LCD/VF] [Zebra 1 Level] ou [Zebra 2 Level]

4 Sélectionnez le niveau de zébrure souhaité et appuyez sur le joystick.

5 Appuyez sur la touche ZEBRA pour activer le motif de zébrure souhaité.
- Avant de fermer le menu, vous pouvez également sélectionner [Zebra], sélectionner [On] et appuyer sur le joystick.

NOTES

- Vous pouvez utiliser le réglage [Configuration LCD/VF] [Zebra HD Output] pour afficher les motifs de zébrure sur un moniteur extérieur connecté à la prise HDMI OUT (sortie HD uniquement).

Réglage du code temporel

Le caméscope génère un signal de code temporel et l'intègre dans vos enregistrements. Vous pouvez sortir le code temporel avec la sortie vidéo de la prise HDMI OUT (📖 150). Pour les enregistrements 59,94 Hz, vous pouvez choisir le code temporel avec saut d'image ou le code temporel sans saut d'image.

Modes de fonctionnement : CAMERA MEDIA

Sélection du mode d'exécution

Vous pouvez sélectionner le mode de défilement du code temporel du caméscope.

[00:00 Config. TC/UB] > [Time Code] > [Mode] > [Preset]

[00:00 Config. TC/UB] > [Time Code] > [Run] > [Rec Run]

1 Ouvrez le sous-menu de code temporel [Mode].
[00:00 Config. TC/UB] ❯ [Time Code] ❯ [Mode]

2 Sélectionnez l'option souhaitée et appuyez sur le joystick.
- Si vous sélectionnez [Regen.], vous n'aurez pas besoin d'effectuer la suite de cette procédure. Si vous avez sélectionné [Preset] et si vous souhaitez rétablir la valeur initiale du code temporel, consultez la section *Réglage de la valeur initiale du code temporel*.

3 Après sélection de [Preset], ouvrez le sous-menu de code temporel [Run].
[00:00 Config. TC/UB] ❯ [Time Code] ❯ [Run]

4 Sélectionnez l'option souhaitée et appuyez sur le joystick.

Options

[Preset] : le code temporel démarre d'une valeur initiale que vous pouvez sélectionner à l'avance. Le code temporel initial par défaut est 00:00:00.00. Le mode de défilement du code temporel varie selon le paramètre [Run].
- [Rec Run] : le code temporel défile uniquement lors de l'enregistrement et les clips enregistrés consécutivement sur la même carte SD ont ainsi des codes temporels continus.
- [Free Run] : le code temporel commence à défiler au moment où vous appuyez sur le joystick pour sélectionner cette option et continue à défiler indépendamment de l'utilisation du caméscope.

[Regen.] le caméscope lit la carte SD sélectionnée et le code temporel reprend à partir du dernier code temporel enregistré sur la carte SD. Le code temporel défile uniquement lors de l'enregistrement et les clips enregistrés consécutivement sur la même carte SD ont ainsi des codes temporels continus.

Réglage de la valeur initiale du code temporel

[00:00 Config. TC/UB]
[Time Code]
[Réglage]

Si vous avez réglé le mode de code temporel sur [Preset], vous pouvez établir la valeur initiale du code temporel.

1 Ouvrez le sous-menu de code temporel [Réglage].
[00:00 Config. TC/UB] ❯ [Time Code] ❯ [Réglage]

2 Sélectionnez [Valider] et appuyez sur le joystick.
- L'écran de réglage de code temporel apparaît avec un cadre de sélection orange qui indique les heures.
- Pour réinitialiser le code temporel à [00:00:00.00], sélectionnez [Effacer]. Si le mode de défilement est réglé sur [Free Run], le code temporel sera réinitialisé au moment où vous appuyez sur le joystick et défilera en continu à partir de 00:00:00.00.

3 Poussez le joystick vers le haut ou vers le bas pour régler les heures puis appuyez sur le joystick pour passer aux minutes.

4 Modifiez les champs restants (minutes, secondes, image) de la même manière.
- Appuyez sur la touche CANCEL pour fermer l'écran sans régler le code temporel.

5 Sélectionnez [Valider] puis appuyez sur le joystick pour refermer l'écran.
- Si le mode de défilement est réglé sur [Free Run], le code temporel commencera à défiler à partir du code temporel sélectionné au moment où vous appuyez sur le joystick.

Sélection du saut d'image ou non

[00:00 Config. TC/UB]
[Time Code]
[DF/NDF]
[DF]

Lorsque [Autres fonctions] ❯ [Fréquence système] est réglé sur [59.94 Hz], vous pouvez choisir entre un code temporel avec saut d'image (DF) ou sans saut d'image (NDF), selon votre manière d'envisager l'utilisation de vos enregistrements.
Dans les cas suivants, le code temporel est réglé sans saut d'image (NDF) et ne peut pas être modifié.
- [Autres fonctions] ❯ [Fréquence système] est réglé sur [50.00 Hz]
- [Autres fonctions] ❯ [Fréquence système] est réglé sur [59.94 Hz] et la vitesse séquentielle est réglée sur 24P

1 Ouvrez le sous-menu [DF/NDF].
[00:00 Config. TC/UB] ❯ [Time Code] ❯ [DF/NDF]

2 Sélectionnez [DF] ou [NDF] et appuyez sur le joystick.
- L'affichage du code temporel varie selon le paramétrage. Lorsque vous sélectionnez [DF], le code temporel s'affiche en tant que [00:00:00.00] ; lorsque vous sélectionnez [NDF], il apparaît en tant que [00:00:00:00].

Mise en pause de l'affichage du code temporel

Si vous définissez une touche attribuable à [Time Code Figé] (📖 97), vous pouvez appuyer sur cette touche pour figer l'affichage du code temporel. Lorsque l'affichage du code temporel est figé, [H] apparaît à l'écran à côté du code temporel.
Le code temporel se poursuit normalement pendant que l'affichage de code temporel est figé. Lorsque vous reprenez l'affichage du code temporel, le code temporel actuel s'affiche.

À propos du code temporel affiché
Une icône peut apparaître à côté du code temporel selon l'utilisation. Reportez-vous au tableau suivant.

Icône	Description
R	Le code temporel est réglé sur [Regen.].
P	Le code temporel est réglé sur [Preset] et le mode de défilement sur [Rec Run].
F	Le code temporel est réglé sur [Preset] et le mode de défilement sur [Free Run].
H	L'affichage du code temporel est figé.
Pas d'icône	Code temporel pendant la lecture d'un clip.

NOTES

- Lorsque la vitesse séquentielle est réglée sur 24P, la valeur des images dans le code temporel défile de 0 jusqu'à 23. Quand la vitesse séquentielle est réglée sur 50i ou PF25, elle défile de 0 à 24. Pour les autres réglages, elle défile de 0 à 29.
- Lorsque le mode de pré-enregistrement est activé, [Free Run] est automatiquement établi et ne peut pas être modifié.
- Si vous mélangez des codes temporels avec saut d'image et des codes temporels sans saut d'image, le code temporel peut être discontinu au point du début d'enregistrement.
- Aussi longtemps que la batterie au lithium rechargeable intégrée sera chargée et que vous aurez choisi le mode de défilement [Free Run], le code temporel continuera de défiler librement, même si vous déconnectez toutes les autres sources d'alimentation. La précision n'est toutefois pas aussi élevée que lorsque le caméscope est allumé.
- Si vous définissez une touche attribuable à [Time Code] (📖 97), vous pouvez appuyer sur cette touche pour ouvrir le sous-menu [**00:00** Config. TC/UB] ❯ [Time Code].

Réglage des bits utilisateur

L'affichage des bits utilisateur peut être sélectionné à partir de la date ou l'heure de l'enregistrement, ou d'un code d'identification constitué de 8 caractères au format hexadécimal. Il existe 16 caractères possibles : les chiffres de 0 à 9 et les lettres de A à F.

Modes de fonctionnement : CAMERA MEDIA

[**00:00** Config. TC/UB] > [User Bit] > [Type] > [Réglage]

1 Ouvrez le sous-menu [Type] de bit utilisateur.
[**00:00** Config. TC/UB] > [User Bit] > [Type]

2 Sélectionnez le type de bit utilisateur souhaité puis appuyez sur le joystick.
- Sélectionnez [Réglage] pour régler votre propre code d'identification, [Heure] pour utiliser l'heure en tant que bit utilisateur ou [Date] pour utiliser la date en tant que bit utilisateur.
- Si vous sélectionnez [Heure] ou [Date], vous n'aurez pas besoin d'effectuer la suite de la procédure. Si vous avez sélectionné [Réglage], continuez la procédure pour régler le code d'identification.

3 Sélectionnez [Valider] et appuyez sur le joystick.
- L'écran de paramétrage de bit utilisateur apparaît avec un cadre de sélection orange sur la décimale la plus à gauche.
- Pour réinitialiser les bits utilisateur à [00 00 00 00], sélectionnez [Effacer].

4 Poussez le joystick vers le haut ou vers le bas pour sélectionner le premier caractère puis appuyez sur le joystick pour passer au chiffre suivant.
- Modifiez les caractères restants de la même manière.
- Appuyez sur la touche CANCEL pour fermer l'écran sans régler les bits utilisateur.

5 Sélectionnez [Valider] puis appuyez sur le joystick pour refermer l'écran.

NOTES

- **Sortie du bit utilisateur** : le bit utilisateur est sorti avec la sortie vidéo de la prise HDMI OUT. En mode CAMERA, quand la vitesse séquentielle est réglée sur PF24 ou 24P, vous pouvez sortir le bit utilisateur sous la forme de données 2:3 pulldown en réglant [**00:00** Config. TC/UB] > [User Bit] > [Mode Output] sur [Pulldown].

Enregistrement audio

Vous pouvez enregistrer une piste audio à l'aide du microphone intégré*, de microphones en vente dans le commerce (prise XLR*, prise MIC) ou d'une entrée de ligne (prise XLR*). En utilisant des prises XLR, vous pouvez sélectionner l'entrée audio indépendamment pour le canal 1 et le canal 2.
Quand le débit binaire est réglé sur [24 Mbps LPCM], vous pouvez profiter de l'enregistrement audio PCM linéaire à 2 canaux avec une fréquence d'échantillonnage de 48 kHz. La lecture audio LPCM est disponible aussi pour les clips enregistrés avec ce débit binaire.

* Disponible uniquement quand la poignée est fixée au caméscope.

Modes de fonctionnement : CAMERA MEDIA

Connexion d'un microphone extérieur ou d'une source d'entrée audio externe au caméscope

Afin d'utiliser le porte microphone et les prises XLR, la poignée doit être fixée au caméscope. Suivez la procédure ci-dessous pour fixer un microphone (consultez également l'illustration suivante). Pour connecter un appareil externe au caméscope, branchez le câble de l'appareil dans la prise XLR du caméscope (④).

1 Desserrez la vis de verrouillage de microphone (①), ouvrez le porte microphone, et insérez le microphone (②).

2 Serrez la vis de verrouillage et placez le câble de microphone dans l'attache de câble de microphone sous le porte microphone (③).

3 Branchez le câble de microphone à la prise XLR souhaitée (④) ou à la prise MIC (⑤).

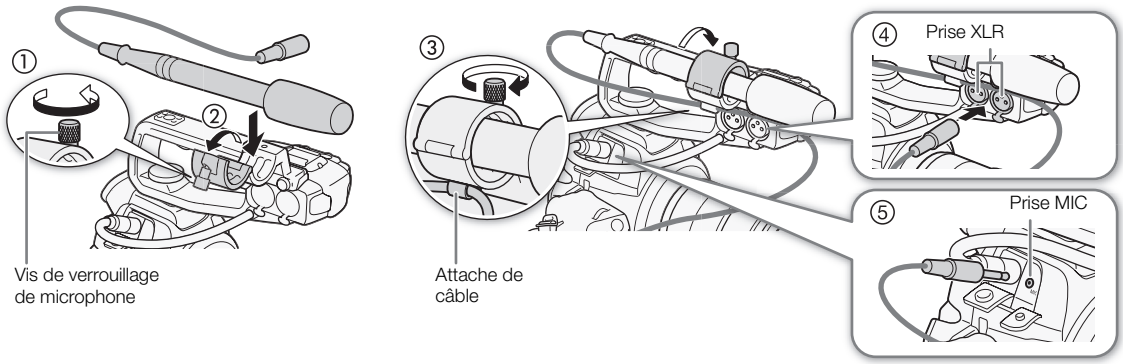

Utilisation du microphone intégré ou d'un microphone extérieur connecté à la prise MIC

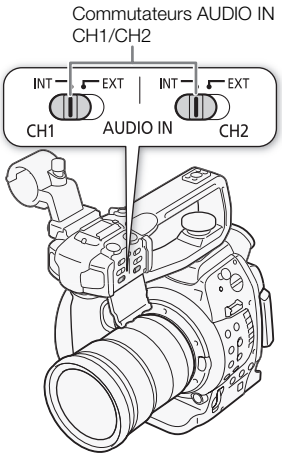

Suivez les étapes ci-dessous pour utiliser le microphone intégré ou un microphone extérieur connecté à la prise MIC. Utilisez un microphone à condensateur, en vente dans le commerce, avec sa propre alimentation et une mini fiche stéréo Ø 3,5 mm*. Vous pouvez utiliser l'atténuateur de microphone pour n'importe quel type de microphone. Si vous utilisez le microphone intégré, vous pouvez aussi utiliser le filtre coupe bas et sélectionner la sensibilité.

* Pour les enregistrements 50,00 Hz, utilisez des microphones en vente dans le commerce avec un câble d'une longueur inférieure à 3 m.

Placez le commutateur AUDIO IN du canal souhaité sur INT.

- Si vous connectez un microphone à la prise MIC pendant que le commutateur AUDIO IN est positionné sur INT, le caméscope passe automatiquement du microphone intégré au microphone extérieur.

Ajustement du niveau audio pour la prise MIC

Vous pouvez ajuster le niveau d'enregistrement audio d'un microphone fixé à la prise MIC sur automatique ou manuel. La façon de régler le niveau audio dépend de si la poignée est fixée ou non au caméscope.

Quand la poignée est fixée

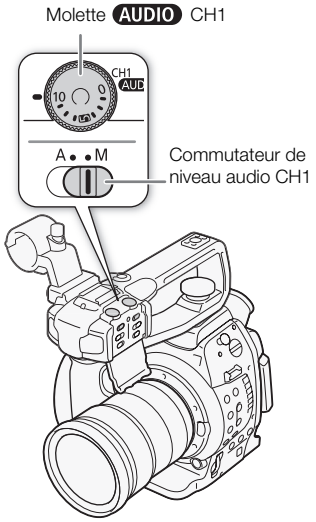

Quand la poignée est fixée, le niveau audio est réglé en utilisant les réglages audio sur la poignée.

1 Sélectionnez le mode de réglage du niveau audio avec le commutateur de niveau audio CH1.
   - **Réglage automatique du niveau audio :** réglez le commutateur de niveau audio CH1 sur A. Vous n'aurez pas besoin d'effectuer la suite de la procédure.
     Réglage manuel du niveau audio : réglez le commutateur de niveau audio CH1 sur M. Continuez la procédure pour régler le niveau d'enregistrement audio du microphone.
2 Tournez la molette AUDIO CH1 pour régler le niveau audio.
   - Pour référence, 0 correspond à -∞, 5 correspond à 0 dB, et 10 correspond à +18 dB.
   - Il est conseillé de régler le niveau d'enregistrement audio de manière à ce que l'indicateur de niveau audio sur l'écran passe à la droite de la marque 18 dB (un cran à droite de la marque 20 dB) uniquement de temps en temps.
   - La fermeture du cache de protection empêche de modifier les contrôles audio par inadvertance.

Quand la poignée n'est pas fixée

Vous pouvez utiliser le microphone extérieur connecté à la prise MIC sans fixer la poignée. Dans ce cas, réglez le niveau d'enregistrement audio du microphone en utilisant le menu.

1 Ouvrez le sous-menu [Mode MIC].
[♪)) Configuration audio] ❯ [Audio Input] ❯ [Mode MIC]

2 Sélectionnez [Automatic] ou [Manual] et appuyez sur le joystick.
- Si vous sélectionnez [Automatic], vous n'aurez pas besoin d'effectuer la suite de la procédure. Si vous avez sélectionné [Manual], continuez la procédure pour régler le niveau d'enregistrement audio du microphone.

3 Ouvrez l'écran [MIC Level].
[♪)) Configuration audio] ❯ [Audio Input] ❯ [MIC Level]

4 Poussez le joystick vers le haut ou vers le bas pour sélectionner le niveau d'enregistrement audio et appuyez sur le joystick.
- Pour référence, 0 correspond à -∞, 50 correspond à 0 dB, et 99 correspond à +18 dB.
- Il est conseillé de régler le niveau d'enregistrement audio de manière à ce que l'indicateur de niveau audio sur l'écran passe à la droite de la marque 18 dB (un cran à droite de la marque 20 dB) uniquement de temps en temps.

[♪)) Configuration audio] ❯ [Audio Input] ❯ [Mode MIC] ❯ [Automatic]

[♪)) Configuration audio] ❯ [Audio Input] ❯ [MIC Level] ❯ [50]

ⓘ NOTES

- Lors du réglage manuel du niveau audio, vous pouvez activer le limiteur de crête audio avec le paramètre [♪)) Configuration audio] ❯ [Audio Input] ❯ [Limiteur]. Une fois en service, le limiteur de crête audio limite l'amplitude des signaux d'entrée audio quand ils dépassent -6 dBFS.
- Nous vous recommandons d'utiliser le casque d'écoute pour régler le niveau audio. Si le niveau d'entrée est trop élevé, le son risque d'être déformé même si l'indicateur de niveau audio affiche un niveau approprié.
- Si vous définissez une touche attribuable à [Audio Level] (🕮 97), vous pouvez appuyer sur cette touche pour activer ou désactiver l'indicateur de niveau audio à l'écran.

Configuration du filtre coupe bas du microphone intégré

1 Ouvrez le sous-menu [Int. Mic Passe haut].
[♪)) Configuration audio] ❯ [Audio Input] ❯ [Int. Mic Passe haut]

2 Sélectionnez l'option souhaitée et appuyez sur le joystick.

Options

[Off] : pour l'enregistrement audio dans des conditions normales.

[LC1] : pour l'enregistrement de voix de personnes.

[LC2] : pour réduire le bruit de fond du vent lors d'un enregistrement en extérieur dans un environnement avec du vent (par exemple, sur une plage ou près d'immeubles. Notez que lorsque vous utilisez ce réglage, les sons de basse fréquence peuvent être supprimés en même temps que le bruit du vent.

[♪)) Configuration audio] ❯ [Audio Input] ❯ [Int. Mic Passe haut] ❯ [Off]

Sélection de la sensibilité du microphone intégré

1 Ouvrez le sous-menu [Int. Mic Sensibilité].
[♪)) Configuration audio] ❯ [Audio Input] ❯ [Int. Mic Sensibilité]

2 Sélectionnez l'option souhaitée et appuyez sur le joystick.

Options

[Normal] : pour l'enregistrement audio dans des conditions normales.
[Élevé] : pour un enregistrement audio avec un volume élevé (+6 dB).

[♪)) Configuration audio]
[Audio Input]
[Int. Mic Sensibilité]
[Normal]

Mise en service de l'atténuateur de microphone

Si le niveau audio est trop haut et que le son parait déformé lors de l'enregistrement avec le microphone intégré ou un microphone extérieur connecté à la prise MIC, activez l'atténuateur de microphone (microphone intégré : 12 dB, microphone extérieur (prise MIC) : 20 dB).

1 Ouvrez le sous-menu [Att. Mic Int./MIC].
[♪)) Configuration audio] ❯ [Audio Input] ❯ [Att. Mic Int./MIC]

2 Sélectionnez [On] et appuyez sur le joystick.

[♪)) Configuration audio]
[Audio Input]
[Att. Mic Int./MIC]
[Off]

Utilisation de l'entrée audio des prises XLR

À l'aide des prises XLR CH1 et CH2, vous pouvez enregistrer l'audio de façon indépendante sur les deux canaux audio à partir d'un microphone ou d'une source d'entrée audio analogique.

Basculement entre le microphone et l'entrée de ligne

1 Placez le commutateur AUDIO IN du canal souhaité sur EXT.

2 Placez le commutateur de prise XLR du canal souhaité sur LINE ou sur MIC.

- Pour alimenter le microphone via une alimentation fantôme, réglez le commutateur correspondant sur MIC+48V. Vous devez raccorder le microphone avant d'activer l'alimentation fantôme. Laissez le microphone connecté lorsque vous coupez l'alimentation fantôme.
- Lors de l'utilisation de la prise XLR pour enregistrer sur un seul canal, utilisez la prise CH1.

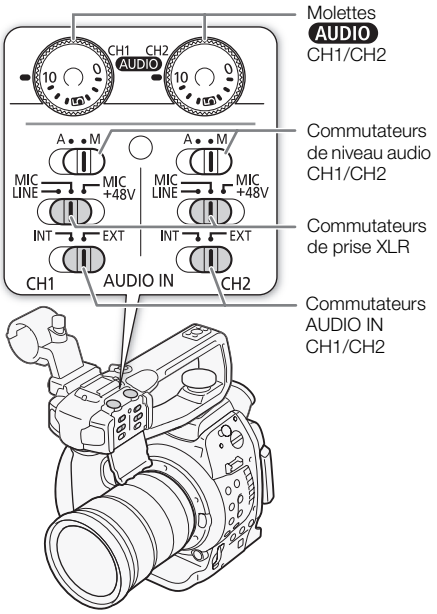

Sélection du canal d'enregistrement

[♪)) Configuration audio] > [Audio Input] > [XLR Rec Channel] > [CH1]

Vous pouvez sélectionner le canal qui sera utilisé par le caméscope pour les enregistrements audio.

1 Ouvrez le sous-menu [XLR Rec Channel].
[♪)) Configuration audio] ❯ [Audio Input] ❯ [XLR Rec Channel]

2 Sélectionnez l'option souhaitée et appuyez sur le joystick.

Options

[CH1] : enregistre l'audio sur chaque canal séparément. L'entrée audio dans CH1 est enregistrée sur le canal 1, tandis que l'entrée audio dans CH2 est enregistrée sur le canal 2.

[CH1/CH2] : l'entrée audio dans CH1 est enregistrée sur les deux canaux. L'entrée audio dans CH2 ne sera pas enregistrée.

IMPORTANT

- Si vous connectez un microphone ou un appareil qui n'accepte pas d'alimentation fantôme, réglez le commutateur de prise XLR sur LINE ou MIC respectivement. Si vous réglez le commutateur sur MIC+48V, cela peut endommager le microphone ou l'appareil.

Ajustement du niveau audio pour les prises XLR

Vous pouvez régler le niveau d'enregistrement audio pour l'entrée audio des prises XLR sur automatique ou manuel indépendamment pour chaque canal.

Réglage du niveau audio automatique

Placez le commutateur de niveau audio du canal souhaité sur A (automatique) pour laisser le caméscope régler automatiquement le niveau audio de ce canal.

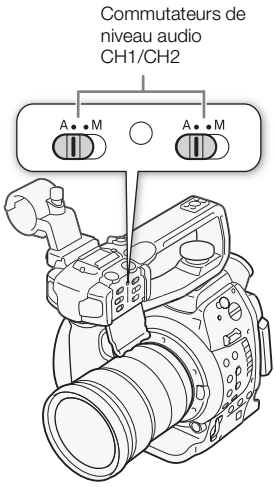

NOTES

- Lorsque les commutateurs de prise XLR pour CH1 et CH2 sont réglés sur la même entrée audio (microphone extérieur ou entrée de ligne externe), si le niveau audio est réglé sur automatique, vous pouvez utiliser le réglage [♪)) Configuration audio] ❯ [Audio Input] ❯ [Lien XLR ALC] pour associer l'ajustement du niveau audio des deux canaux.

Réglage du niveau audio manuel

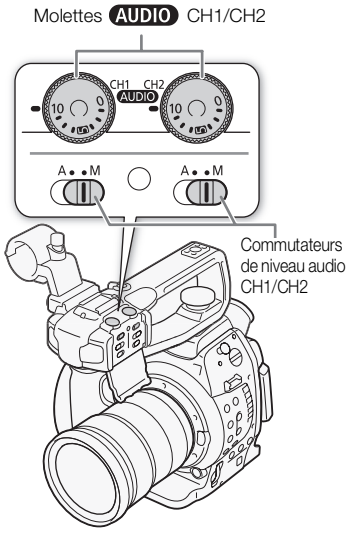

Vous pouvez régler le niveau audio pour chaque canal manuellement de -∞ à 18 dB.

1 Placez le commutateur de niveau audio du canal souhaité sur M.

2 Tournez la molette AUDIO correspondante pour régler le niveau audio.
- Pour référence, 0 correspond à -∞, 5 correspond à 0 dB, et 10 correspond à +18 dB.
- Il est conseillé de régler le niveau d'enregistrement audio de manière à ce que l'indicateur de niveau audio sur l'écran passe à la droite de la marque 18 dB (un cran à droite de la marque 20 dB) uniquement de temps en temps.
- La fermeture du cache de protection empêche la modification des contrôles audio par inadvertance.

NOTES

- Si au moins un des canaux est réglé sur le réglage du niveau audio manuel, vous pouvez aussi activer le limiteur de crête audio pour empêcher les distorsions audio. Une fois en service, le limiteur de crête audio limite l'amplitude des signaux d'entrée audio quand ils dépassent -6 dBFS. Utilisez le paramètre [♪)) Configuration audio] ❯ [Audio Input] ❯ [Limiteur].
- Nous vous recommandons d'utiliser le casque d'écoute pour régler le niveau audio. Si le niveau d'entrée est trop élevé, le son risque d'être déformé même si l'indicateur de niveau audio affiche un niveau approprié.
- Si vous définissez une touche attribuable à [Audio Level] (🕮 97), vous pouvez appuyer sur cette touche pour activer ou désactiver l'indicateur de niveau audio à l'écran.

Ajustement de la sensibilité du microphone

Vous pouvez ajuster la sensibilité du microphone si le commutateur de prise XLR est réglé sur MIC ou MIC+48V.

1 Ouvrez le sous-menu de sensibilité de prise XLR souhaité.
[♪)) Configuration audio] ❯ [Audio Input] ❯ [XLR1 Mic Trimming] ou [XLR2 Mic Trimming]

2 Sélectionnez le niveau souhaité et appuyez sur le joystick.

Niveaux de sensibilité disponibles

+12 dB	+6 dB	0 dB	-6 dB	-12 dB

[♪)) Configuration audio]
[Audio Input]
[XLR1 Mic Trimming]
[XLR2 Mic Trimming]
[0 dB]

Activation de l'atténuateur du microphone

Vous pouvez activer l'atténuateur du microphone (20 dB) si le commutateur de prise XLR est réglé sur MIC ou MIC+48V.

1 Ouvrez le sous-menu de l'atténuateur de microphone de prise XLR souhaité.
[♪)) Configuration audio] ❯ [Audio Input] ❯ [Att. Mic XLR1] ou [Att. Mic XLR2]

2 Sélectionnez [On] et appuyez sur le joystick.

[♪)) Configuration audio]
[Audio Input]
[Att. Mic XLR1]
[Att. Mic XLR2]
[Off]

Suivi de l'audio avec des écouteurs

Connectez les écouteurs* à la prise ∩ (écouteurs) pour suivre l'enregistrement audio. Vous pouvez régler le volume des écouteurs avec le paramètre [♪)) Configuration audio] ❯ [Audio Output] ❯ [Volume Headphone].

* Pour les enregistrements 50,00 Hz, utilisez des écouteurs en vente dans le commerce avec un câble d'une longueur inférieure à 3 m.

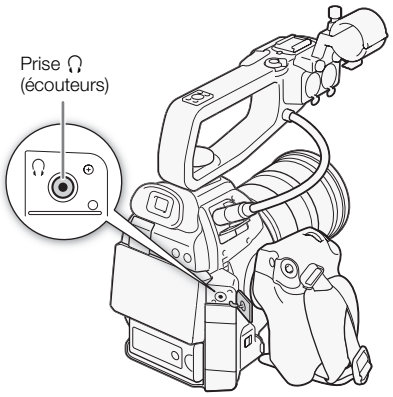

ⓘ NOTES

- Si vous définissez une touche attribuable à [Headphone +] ou [Headphone -] (📖 97), vous pouvez appuyer sur cette touche pour régler le volume du casque sans utiliser le menu.
- Lorsque vous suivez l'audio, vous pouvez choisir de synchroniser le signal audio avec le signal vidéo afin de suivre l'audio en temps réel. Utilisez le paramètre [♪)) Configuration audio] ❯ [Audio Output] ❯ [Retard d'écran] pour sélectionner la méthode. Lorsque vous suivez en temps réel, il y aura un léger décalage. Indépendamment du réglage toutefois, les signaux vidéo et audio enregistrés seront synchronisés.

Barres de couleur/Signal de référence audio

Vous pouvez faire en sorte que le caméscope génère et enregistre des barres de couleur et un signal de référence audio de 1 kHz et qu'il les envoie depuis la prise HDMI OUT, la prise AV OUT et la prise ∩ (casque) (signal de référence audio uniquement).

Modes de fonctionnement : CAMERA MEDIA

Enregistrement de barres de couleur

Les types de barres de couleur disponibles dépendent du réglage du système de fréquence du caméscope. Quand [Fréquence système] est réglé sur [59.94 Hz], vous pouvez choisir les barres de couleur de définition standard SMPTE et les barres de couleur HDTV ARIB multi-format. Quand [Fréquence système] est réglé sur [50.00 Hz], vous pouvez choisir les barres de couleur EBU et les barres de couleur de définition standard SMPTE.

[Configuration caméra] > [Barres de couleur] > [Type] > [SMPTE] ou [EBU]*

* Selon le pays/la région d'achat.

1 Ouvrez le sous-menu des barres de couleur [Type].
[Configuration caméra] > [Barres de couleur] > [Type]

2 Sélectionnez le type de barres de couleur souhaité et appuyez sur le joystick.

3 Ouvrez le sous-menu [Activé] pour activer les barres de couleur.
[Configuration caméra] > [Barres de couleur] > [Activé]

4 Sélectionnez [On] et appuyez sur le joystick.
- Les barres de couleur apparaissent sur l'écran et sont enregistrées lorsque vous appuyez sur la touche START/STOP.
- Le fait d'éteindre le caméscope ou de changer le mode opérationnel en mode MEDIA désactive les barres de couleur.

[Configuration caméra] > [Barres de couleur] > [Activé] > [Off]

NOTES
- Si vous définissez une touche attribuable à [Barres de couleur] (97), vous pouvez appuyer sur cette touche pour activer et désactiver les barres de couleur.

Enregistrement du signal de référence audio

Le caméscope peut émettre un signal de référence audio de 1 kHz avec les barres de couleur.

[Configuration audio] > [Audio Input] > [Ton. 1 kHz] > [Off]

1 Ouvrez le sous-menu [Ton. 1 kHz].
[Configuration audio] > [Audio Input] > [Ton. 1 kHz]

2 Sélectionnez le niveau souhaité et appuyez sur le joystick.
- Les niveaux disponibles sont -12 dB, -18 dB et -20 dB.
- Sélectionnez [Off] pour désactiver le signal.
- Le signal est émis au niveau choisi et est enregistré lorsque vous appuyez sur la touche START/STOP.

Portées vidéo

Le caméscope peut afficher un écran de courbes simplifié ou un écran de contour* pour vous aider à effectuer la mise au point. Les portées vidéo n'apparaissent que sur l'écran LCD. Elles n'apparaissent pas dans le viseur ou sur un moniteur externe.

* L'écran de contour examine la mise au point de toute l'image et affiche les résultats sous forme d'une courbe. L'écran de contour est disponible uniquement en mode CAMERA.

Affichage des portées vidéo

Modes de fonctionnement : CAMERA MEDIA

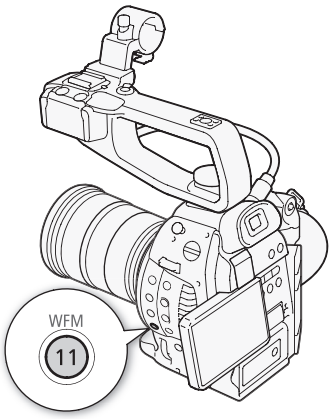

Appuyez sur la touche WFM.

- L'écran de courbes apparaît dans la fenêtre dans le coin en bas à droite de l'écran.
- Vous pouvez également appuyer sur la touche WFM pour activer les portées vidéo en suivant l'ordre suivant.
  Écran de courbes → Écran de contour* → Off
- Vous pouvez également afficher les portées vidéo en utilisant le paramètre [Autres fonctions] ❯ [WFM (LCD)] ❯ [Réglage]. Sélectionnez [WFM] pour l'écran à courbes ou [Edge Mon.]* pour l'écran de contour.

* Non disponible en mode MEDIA.

Configuration de l'écran de courbes

La fonction d'écran de courbes du caméscope offre 5 modes différents. Vous pouvez également modifier le gain.

[Autres fonctions]
[WFM (LCD)]
[Waveform Monitor]
[Ligne]

Modes de fonctionnement : CAMERA MEDIA

1 Ouvrez le sous-menu [Waveform Monitor].
[Autres fonctions] ❯ [WFM (LCD)] ❯ [Waveform Monitor]

2 Sélectionnez l'option souhaitée et appuyez sur le joystick.
- Si vous n'avez pas besoin de changer le gain, vous n'avez pas besoin de suivre les étapes 3 et 4.

3 Ouvrez le sous-menu [Gain] de l'écran de courbes.
[Autres fonctions] ❯ [WFM (LCD)] ❯ [Gain] (sous [Waveform Monitor])

4 Sélectionnez [1x] ou [2x] et appuyez sur le joystick.

Options

[Ligne] : règle l'écran de courbes en mode d'affichage linéaire.
[Ligne+Spot] : la courbe de la région à l'intérieur du cadre rouge s'affiche en rouge dans la partie supérieure de la courbe en mode [Ligne].
[Champ] : règle l'écran de courbes en mode d'affichage de champ.
[RGB] : fonctionne comme une portée de parade RGB.
[YPbPr] : fonctionne comme une portée de parade YPbPr.

Configuration de l'écran de contour

Le fait d'utiliser cette portée vidéo vous permet d'effectuer une mise au point plus précise. Vous pouvez utiliser l'écran de contour avec les autres fonctions d'assistance de mise au point (📖 71). L'écran de contour présente 2 modes.

[Autres fonctions]
[WFM (LCD)]
[Edge Monitor]
[Type 1]

Modes de fonctionnement : CAMERA MEDIA

1 Ouvrez le sous-menu [Edge Monitor].
[Autres fonctions] ▸ [WFM (LCD)] ▸ [Edge Monitor]

2 Sélectionnez l'option souhaitée et appuyez sur le joystick.
- Si vous n'avez pas besoin de changer le gain, vous n'avez pas besoin de suivre les étapes 3 et 4.

3 Ouvrez le sous-menu [Gain] de l'écran de contour.
[Autres fonctions] ▸ [WFM (LCD)] ▸ [Gain] (sous [Edge Monitor])

4 Sélectionnez la valeur de gain souhaitée et appuyez sur le joystick.

Options

[Type 1] : la courbe qui représente la mise au point de la totalité de l'image s'affiche en vert. Par ailleurs, la courbe de la région à l'intérieur des trois cadres rouges s'affiche en rouge dans la partie supérieure de la courbe précédente.

[Type 2] : ce mode affiche l'écran de contour avec l'écran de courbes en mode [Ligne+Spot]. L'écran de courbes apparaît en vert à gauche tandis que l'écran de contour apparaît à droite en bleu. La courbe de la région à l'intérieur du cadre rouge s'affiche en rouge dans la partie supérieure de la courbe de l'écran de contour.

Contrôle de l'enregistrement

Lorsque le caméscope est en mode CAMERA, vous pouvez revoir le dernier clip enregistré.

Modes de fonctionnement : CAMERA MEDIA

1 Ouvrez le sous-menu [Contrôle enreg.] pour établir la durée de révision.

[Autres fonctions] ❯ [Contrôle enreg.]

2 Sélectionnez l'option souhaitée et appuyez sur le joystick.

3 Après l'enregistrement, appuyez sur la touche ⏎.

- Le dernier clip enregistré est lu pendant le temps sélectionné, sans audio. [▶ REVIEW] apparaît en haut de l'écran.
- Appuyez sur la touche CANCEL pour arrêter de revoir le clip et passer le caméscope en mode pause d'enregistrement.
- Après la relecture du clip, le caméscope revient en mode pause d'enregistrement.

Options

[Clip ent.] : vous permet de revoir le clip entier.

[4 der. sec] : vous permet de revoir les 4 dernières secondes du clip.

ⓘ NOTES

- Quand le mode de pré-enregistrement est activé (📖 92), vous ne pouvez pas revoir le clip.
- Si le caméscope a changé de carte SD pendant un enregistrement, il relit le clip sur la dernière carte SD utilisée pour l'enregistrement.

[Autres fonctions]

[Contrôle enreg.]

[Clip ent.]

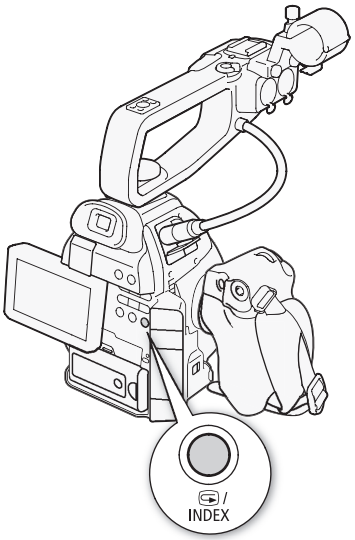

Mode de pré-enregistrement

Lorsque le mode de pré-enregistrement est activé, le caméscope commence à enregistrer en continu sur une mémoire temporaire de 3 secondes ; ainsi lorsque vous appuyez sur la touche START/STOP, le clip contiendra également les 3 secondes de vidéo et audio enregistrées avant que vous appuyiez sur la touche. Cette fonction est très utile lorsqu'il est difficile de prédire quand démarrer l'enregistrement.

Modes de fonctionnement : CAMERA MEDIA

1 Ouvrez le sous-menu [Pré-enregistrement].
[Autres fonctions] [Pré-enregistrement]

2 Sélectionnez [On] et appuyez sur le joystick.
- [PRE REC STBY] apparaît en haut de l'écran.

3 Appuyez sur la touche START/STOP pour démarrer l'enregistrement.
- Les lampes témoin avant et arrière s'allument.
- [PRE REC STBY] se change en [● PRE REC] pendant l'enregistrement.

4 Appuyez de nouveau sur la touche START/STOP pour interrompre l'enregistrement.
- Le caméscope enregistre le clip, y compris les 3 secondes vidéo et audio enregistrées avant l'activation de la touche START/STOP.
- Les deux lampes témoin s'éteignent et [PRE REC STBY] apparaît en haut de l'écran.

[Autres fonctions]
[Pré-enregistrement]
[Off]

NOTES

- Pendant le mode de pré-enregistrement, si le caméscope est laissé en mode de pause à l'enregistrement pendant environ 1 heure, un message est affiché (📖 163). Après environ 1 minute, le pré-enregistrement est désactivé automatiquement.
- Le mode de pré-enregistrement ne peut pas être utilisé avec l'enregistrement sur deux cartes, la suppression du dernier clip enregistré ou le contrôle de l'enregistrement.
- En mode de pré-enregistrement, le code temporel sera enregistré avec le mode de défilement (📖 77) réglé sur [Free Run], indépendamment du réglage précédent. Lorsque le code temporel est enregistré, il comprend les 3 secondes d'enregistrement avant l'activation de la touche START/STOP. Lorsque le mode de pré-enregistrement est désactivé, le mode de défilement revient à son réglage précédent.

Enregistrement continu

En utilisant l'enregistrement continu, vous éviterez de rater certaines chances de prise de vue. Vous devez activer le mode d'enregistrement continu en utilisant le menu. Une fois que l'enregistrement continu a démarré, le caméscope continue d'enregistrer jusqu'à ce que vous accédiez au menu pour arrêter l'enregistrement. De plus, quand deux cartes SD sont insérées dans le caméscope, activer le mode d'enregistrement continu active aussi automatiquement la fonction d'enregistrement sur deux cartes de façon que vous puissiez avoir une copie supplémentaire de vos enregistrements continus.
Pendant l'enregistrement continu, vous pouvez appuyer sur la touche START/STOP pour définir les points d'entrée et de sortie* de l'enregistrement ; le passage d'un clip entre un point d'entrée et un point de sortie est appelé une "vue". En mode MEDIA, vous pouvez afficher un écran d'index spécial de vues (📖 115) et lire et supprimer des vues spécifiques. Les informations sur les points d'entrée et de sortie peuvent aussi être lues par les logiciels NLE** compatibles et utilisées pour le montage.

* Les points d'entrée et les points de sortie sont des marques dans les enregistrements continus qui indiquent le début et la fin des parties importantes de l'enregistrement.

**Pour de plus amples détails sur les logiciels compatibles, consultez le site Web Canon de votre pays.

Modes de fonctionnement : CAMERA MEDIA

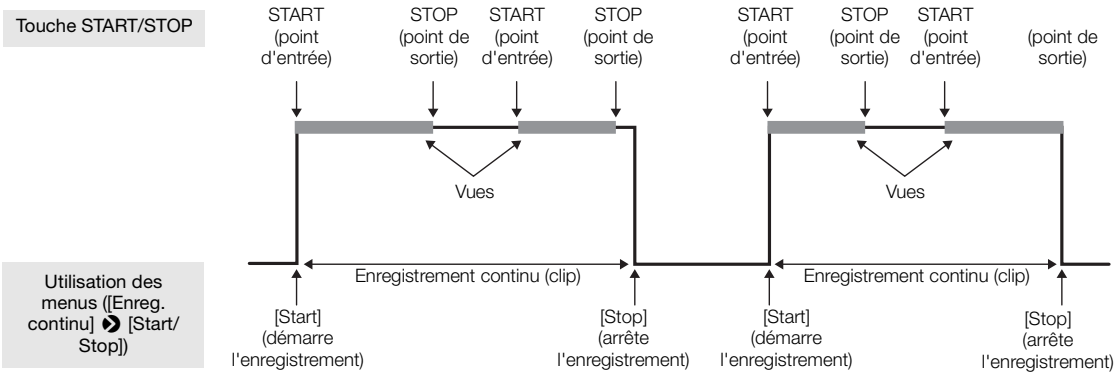

1 Ouvrez le sous-menu [Mode] d'enregistrement continu.
[Autres fonctions] ❯ [Enreg. continu] ❯ [Mode]

2 Sélectionnez [On] et appuyez sur le joystick.
- [CONT STBY] ou [D CONT STBY] (lors de l'utilisation de deux cartes SD) apparaît en haut de l'écran et le caméscope entre mode d'attente d'enregistrement continu.
- La durée totale d'enregistrement de vues (D CONT 00:00:00) apparaît sur la gauche de l'écran.

3 Appuyez sur la touche START/STOP pour démarrer l'enregistrement.
- Les lampes témoin arrière et avant s'allume et l'enregistrement continu démarre. [CONT] est affiché en rouge et le code temporel commence à défiler.
- En même temps, le point d'entrée de la première vue est défini. [STBY] change en [● REC] et la durée totale d'enregistrement de vues commence à défiler.
- Vous pouvez aussi régler [Autres fonctions] ❯ [Enreg. continu] ❯ [Start/Stop] sur [Start] pour démarrer l'enregistrement.

[Autres fonctions] ❯ [Enreg. continu] ❯ [Mode] ❯ [Off]

[Autres fonctions] ❯ [Enreg. continu] ❯ [Start/Stop] ❯ [Start]

4 Appuyez sur la touche START/STOP chaque fois que nécessaire pour définir des points d'entrée et de sortie supplémentaires.
- Pendant l'enregistrement : un point de sortie est enregistré et [● REC] change en [STBY] et le défilement de la durée totale d'enregistrement de vues s'arrête.
- Pendant le mode d'attente : un point d'entrée est enregistré et [STBY] change en [● REC] et la durée totale d'enregistrement de vues commence de nouveau à défiler.

5 Pour arrêter l'enregistrement continu, ouvrez le sous-menu [Start/Stop] d'enregistrement continu.
[Autres fonctions] ❯ [Enreg. continu] ❯ [Start/Stop]

6 Sélectionnez [Stop] et appuyez sur le joystick.
- L'enregistrement continu s'arrête. Les deux lampes témoin s'éteignent et le clip est enregistré sur la ou les cartes SD.
- [CONT] redevient blanc et le défilement du code temporel s'arrête.
- Si une vue était en cours d'enregistrement quand vous avez accédez au menu, arrêter l'enregistrement continu définit aussi automatiquement un point de sortie pour cette vue.

7 Pour désactiver le mode d'enregistrement continu, ouvrez le sous-menu [Mode] d'enregistrement continu.
[Autres fonctions] ❯ [Enreg. continu] ❯ [Mode]

8 Sélectionnez [Off] et appuyez sur le joystick.
- [CONT] et l'affichage de la durée totale d'enregistrement de vues disparaissent.

ⓘ NOTES
- Lors de l'utilisation de deux cartes SD pour l'enregistrement continu, même si l'enregistrement continu n'est pas possible sur une carte SD parce que le nombre maximum de clips (200) a été atteint, l'enregistrement continu peut continuer uniquement sur l'autre carte SD aussi longtemps que les clips d'enregistrement continu peuvent être enregistrés sur cette carte SD.
- Pendant le mode d'enregistrement continu, le relais d'enregistrement, le pré-enregistrement, le contrôle d'enregistrement ou la suppression du dernier clip enregistré ne peuvent pas être utilisés.
- Immédiatement après le démarrage du mode d'enregistrement continu ou l'arrêt de l'enregistrement continu, l'affichage sur l'écran [CONT] clignote momentanément. Pendant ce temps, les réglages du sous-menu [Enreg. continu] ne peuvent pas être changés. Attendez que l'affichage sur l'écran s'arrête de clignoter et reste allumé pour changer les autres réglages.

Utilisation de la télécommande RC-V100

Vous pouvez connecter la télécommande RC-V100 optionnelle pour commander à distance le caméscope (y compris les fonctions d'enregistrement avancées). De plus de pouvoir mettre le caméscope sous et hors tension et naviguer dans les menus, vous pouvez commander diverses fonction du caméscope pendant l'enregistrement, telles que l'ouverture, la vitesse d'obturation, et les réglages personnalisés de l'image tels que knee et la netteté.
Le câble de télécommande fourni avec la RC-V100 est nécessaire pour connecter la télécommande à la prise REMOTE du caméscope. Pour les détails sur la connexion et l'utilisation de la télécommande, reportez-vous à son mode d'emploi.

Modes de fonctionnement : CAMERA MEDIA

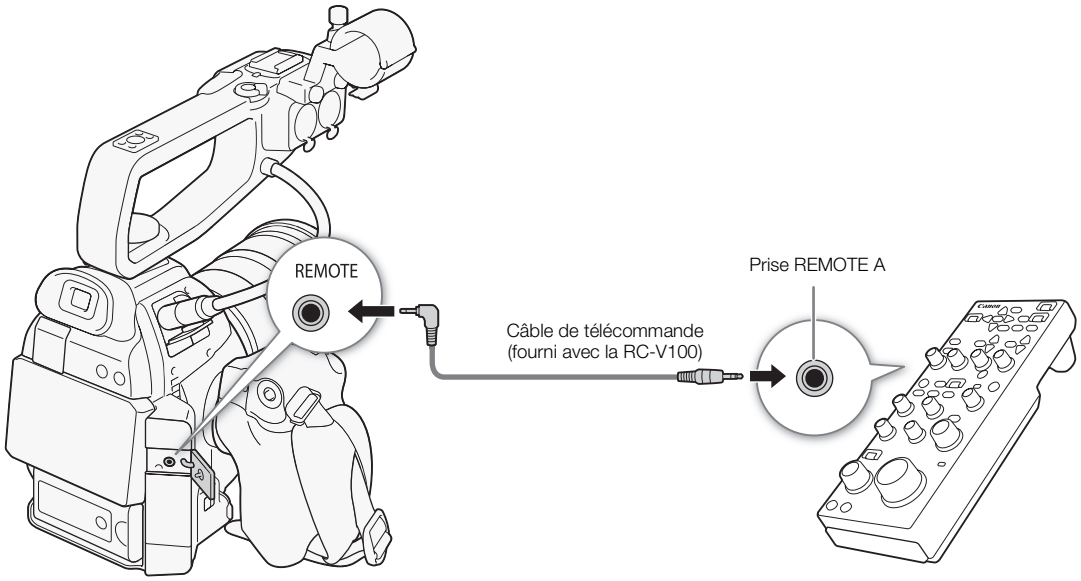

1 Mettez le caméscope hors tension et connectez la télécommande optionnelle RC-V100 au caméscope.

2 Mettez le caméscope sous tension en mode CAMERA et ouvrez le sous-menu [Term. REMOTE].
[Autres fonctions] > [Term. REMOTE]

3 Sélectionnez [RC-V100] et appuyez sur le joystick.

[Autres fonctions]
[Term. REMOTE]
[Standard]

Options

[RC-V100]: sélectionnez cette option pour utiliser la télécommande RC-V100 optionnelle.
[Standard]: sélectionnez cette option pour utiliser une télécommande disponible dans le commerce.

ⓘ NOTES

- Les commandes suivantes sur la télécommande n'ont pas d'effet sur le caméscope : touche ND, touche AGC, touche AUTO KNEE et touche AF.
- La touche AUTO IRIS et la molette ZOOM sur la télécommande commandent le caméscope uniquement quand un objectif EF compatible (🕮 176) est attaché au caméscope.
- Les réglages d'image personnalisé peuvent être changés en utilisant la télécommande uniquement quand un fichier d'image personnalisé approprié est sélectionné (🕮 101).

Touches attribuables

Le caméscope possède l'avantage de présenter 15* touches auxquelles vous pouvez attribuer diverses fonctions. En leur attribuant des fonctions que vous utilisez souvent, vous pouvez rapidement y accéder en appuyant simplement sur une touche. La touche attribuable 7 est située sur la manette, et sa disponibilité dépend de la configuration du caméscope.

* En mode MEDIA, seules les touches 7 à 15 sont disponibles.

Modes de fonctionnement : CAMERA MEDIA

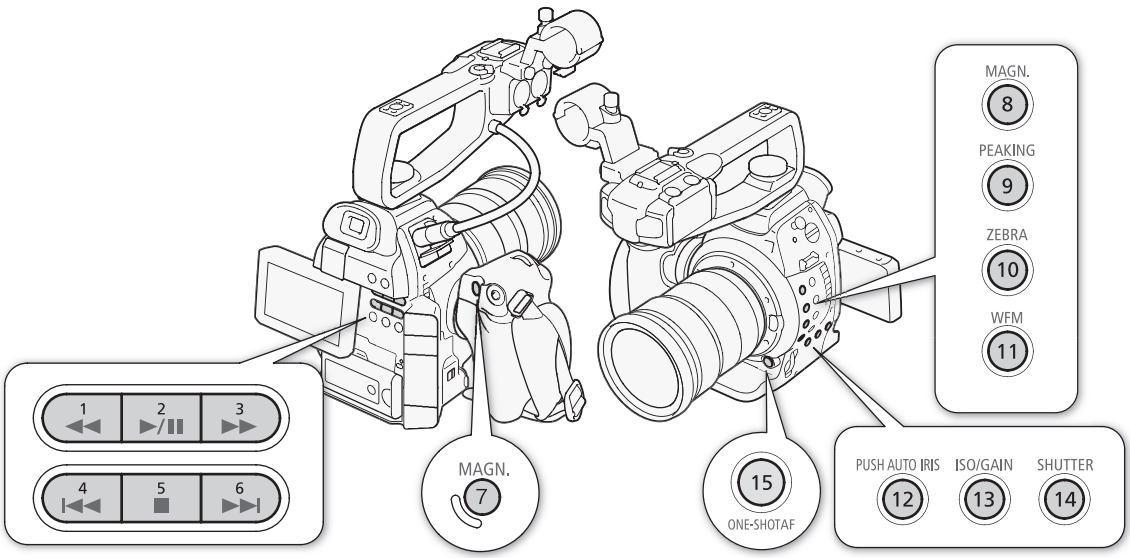

(sur la manette)

Changement de la fonction attribuée

1 Ouvrez le sous-menu [Param. touche].

[Autres fonctions] [Param. touche]

2 Sélectionnez la touche que vous souhaitez modifier et appuyez sur le joystick.

- Une liste des fonctions disponibles apparaît.
- La référence rapide montre les paramètres par défaut pour chacune des touches attribuables. Les étiquettes sur le caméscope/la manette pour les touches attribuables 7 à 15 indiquent aussi les réglages par défaut. Par défaut, les touches 1 à 6 n'ont pas de fonction attribuable réglée.

3 Sélectionnez la fonction souhaitée et appuyez sur le joystick.

[Autres fonctions]

[Param. touche]

[1 à 6 (AUCUNE)]
[7 MAGN.]
[8 MAGN.]
[9 PEAKING]
[10 ZEBRA]
[11 WFM]
[12 PUSH AUTO IRIS]
[13 ISO/GAIN]
[14 SHUTTER]
[15 ONE-SHOT AF]

- Si vous avez sélectionné [Réglages utilisateur (AUCUNE)], le menu passera de l'orange au bleu pour indiquer que vous choisissez un paramètre de menu à enregistrer. Continuez la procédure pour enregistrer un paramètre de menu. Sinon, vous n'aurez pas besoin d'effectuer la suite de la procédure.

4 Parcourez les menus pour trouver le paramètre de menu que vous souhaitez enregistrer et appuyez sur le joystick.

- Le paramètre de menu sélectionné sera enregistré à l'emplacement personnalisable et sur la touche attribuable.
- Le nom du paramètre de menu sélectionné sera indiqué à la place de [Réglages utilisateur (AUCUNE)] et l'emplacement personnalisable sera marqué de ★.

NOTES

- Vous pouvez consulter les deux écrans de statut [Assign Button] (📖 152) pour voir quelles fonctions sont réglées pour les touches attribuables.
- Vous pouvez réinitialiser les fonctions définies aux touches attribuables uniquement, sans affecter les autres paramètres de caméra, avec la fonction [Autres fonctions] ❯ [Effacer] ❯ [Touches paramét.]. Toutes les touches attribuables reviendront à leur fonction par défaut.

Utilisation d'une touche attribuable

Après avoir attribué une fonction à l'une des touches, appuyez sur la touche pour activer la fonction. Pour certaines fonctions, un menu d'option peut apparaître. Dans ce cas, sélectionnez l'option souhaitée et appuyez sur le joystick.

Fonctions attribuables

Les fonctions peuvent être réglées séparément en mode CAMERA et en mode MEDIA. Consultez le tableau suivant pour obtenir les fonctions attribuables et les modes disponibles.

Nom de la fonction	Description	CAMERA	MEDIA	📖
[ONE-SHOT AF]	Le caméscope fait la mise au point automatique une fois uniquement (fonction One-Shot AF).	●	–	70
[PUSH AUTO IRIS]	Le caméscope règle automatiquement l'ouverture (nombre f).	●	–	63
[Mode Iris]	Commute le mode de réglage de l'ouverture entre automatique et manuel.	●	–	62
[Iris +]	Ouvre l'ouverture.	●	–	63
[Iris -]	Ferme l'ouverture.	●	–	
[AE Shift +]	Compense l'exposition vers le côté lumineux.	●	–	64
[AE Shift -]	Compense l'exposition vers le côté sombre.	●	–	
[Contrejour]	Active/désactive l'option de mesure de luminosité [Contrejour].	●	–	64
[Éclair.spot]	Active/désactive l'option de mesure de luminosité [Éclair.spot].	●	–	
[ISO/GAIN]	Met en valeur la vitesse ISO ou la valeur de gain de façon à la régler.	●	–	59
[SHUTTER]	Met en valeur la vitesse d'obturation de façon qu'elle puisse être ajustée.	●	–	56
[Aide affichage]	Active/désactive l'assistance de visionnage.	●	–	52
[PEAKING]	Active/désactive la compensation.	●	–	72
[ZEBRA]	Active/désactive l'affichage des zébrures.	●	–	76
[WFM]	Active les portées vidéo dans l'ordre suivant : Écran de courbes → Écran de contour (mode CAMERA uniquement) → Off	●	●	89
[MAGN.]	Active/désactive le grossissement.	●	–	72
[Barres de couleur]	Active/désactive les barres de couleur.	●	–	88
[Marqueur]	Active/désactive les marqueurs à l'écran.	●	–	74
[Configuration LCD]	Ouvre le sous-menu [Configuration LCD].	●	●	36
[Configuration VF]	Ouvre le sous-menu [Configuration VF].	●	●	

Nom de la fonction	Description	CAMERA	MEDIA	🕮
[N&B LCD/VF]	Active/désactive le mode noir et blanc du LCD et du viseur.	●	●	36
[Affichage écran]	Active/désactive l'inclusion des affichages d'écran dans la sortie vidéo des prises du caméscope (sorties vidéo HD et SD).	●	●	130
[Time Code]	Affiche le sous-menu [Time Code].	●	–	77
[Time Code Figé]*	Fige/reprend l'affichage du code temporel.	●	●	78
[Headphone +]	Augmente le volume des écouteurs.	●	●	119
[Headphone -]	Réduit le volume des écouteurs.	●	●	
[Speaker +]	Augmente le volume du haut-parleur intégré.	–	●	119
[Speaker -]	Réduit le volume du haut-parleur intégré.	–	●	
[Audio Output CH]	Bascule vers un autre canal de sortie audio.	●	●	131
[Audio Level]	Active/désactive l'affichage de l'indicateur de niveau audio.	●	●	82, 86
[Photo]*	Enregistre une photo.	●	●	135
[Ventilat.]	Commute le fonctionnement du ventilateur de refroidissement entre toujours et automatique.	●	–	40
[Mon menu]	Ouvre le sous-menu personnalisé [Mon menu].	●	–	29
[Initialiser Media]	Ouvre le sous-menu [Initialiser Media].	●	●	43
[Haut]	Remplacez la flèche haut du joystick.	●	●**	28
[Bas]	Remplacez la flèche bas du joystick.	●	●**	
[Gauche]	Remplacez la flèche gauche du joystick.	●	●**	
[Droit]	Remplacez la flèche droite du joystick.	●	●**	
[SET]	Remplacez la touche SET du joystick. Appuyer sur une touche attribuable revient au même que d'appuyez sur le joystick lui-même.	●	●**	
[Réglages utilisateur (AUCUNE)]*	Emplacement personnalisable. Attribuez à la touche le paramètre de menu que vous souhaitez enregistrer.	●	●	–

* Cette fonction ne peut être utilisée qu'en lui attribuant une touche.
**Non disponible pendant la lecture des photos.

Paramètres d'image personnalisée

Vous pouvez sélectionner un certain nombre de paramètres liés aux images (📖 104). Vous pouvez changer chaque réglage individuel si vous souhaitez un contrôle maximum ou utiliser une interface graphique plus intuitive pour ajuster la courbe de gamma et le décalage de la balance des blancs (📖 110). Après avoir ajusté les réglages souhaités selon vos préférences, vous pouvez les enregistrer dans le caméscope ou sur une carte SD en tant que fichier d'image personnalisée. Vous pourrez alors charger le fichier à une date ultérieure pour modifier les paramètres actuels aux niveaux prédéfinis que vous avez sélectionnés. Vous pouvez même utiliser le paramètre [Autres fonctions] ▸ [Photos] ▸ [Ajouter le fichier CP] pour intégrer les réglages d'image personnalisée aux photos enregistrées sur une carte SD.

Vous pouvez enregistrer jusqu'à 9 fichiers d'image personnalisée différents sur le caméscope, et jusqu'à 20 fichiers d'image personnalisée sur une carte SD. Les fichiers d'image personnalisée peuvent être copiés entre le caméscope et la carte SD.

Les fichiers d'image personnalisée créés avec des caméscopes Canon plus anciens ne sont pas compatibles avec ce caméscope. Les fichiers d'image personnalisée créés avec ce caméscope ne sont compatibles qu'avec d'autres caméscopes C100.

Modes de fonctionnement : CAMERA MEDIA

Sélection des fichiers d'image personnalisée

Sélectionnez un fichier d'image personnalisée afin d'en appliquer les paramètres à vos enregistrements ou afin de le modifier, le renommer, le protéger ou le transférer. Quand [Configuration caméra] ▸ [CP CINEMA verrou.] est réglé sur [On], le menu d'image personnalisée n'est pas accessible et les fichiers d'image personnalisée ne peuvent pas être utilisés.

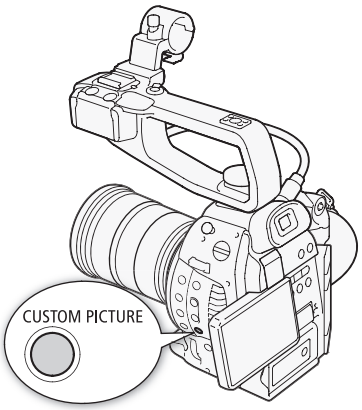

1 Appuyez sur la touche CUSTOM PICTURE.

- Le menu d'image personnalisée apparaît. Le fichier sélectionné actuellement apparaît à côté de l'icône SET ou [Off] si aucun fichier n'est sélectionné.
- Quand une télécommande RC-V100 optionnelle est connectée au caméscope, vous pouvez aussi appuyez sur la touche CUSTOM PICT. de la télécommande pour ouvrir le sous-menu d'image personnalisée.

2 Sélectionnez [SET CP Select File] et appuyez sur le joystick.

3 Sélectionnez l'emplacement du fichier d'image personnalisée puis appuyez sur le joystick.

- Sélectionnez [Camera] pour appliquer un fichier d'image personnalisé sauvegardé dans le caméscope ou [SD A] ou [SD B] pour appliquer une fichier d'image personnalisé sauvegardé sur la carte SD respective.
- [SD A] et [SD B] apparaissent uniquement si la carte SD qui contient des fichiers d'image personnalisée sauvegardés précédemment.

4 Sélectionnez le fichier souhaité et appuyez sur le joystick.

- Sélectionnez [Off] pour enregistrer sans appliquer de paramètre d'image personnalisée.
- Pour appliquer les réglages du fichier et quitter le menu d'image personnalisée, appuyez sur la touche CUSTOM PICTURE. Un icône qui représente le fichier d'image personnalisée sélectionné apparaît à la gauche de l'écran.
- Pour effectuer des opérations sur le fichier, continuez avec les procédures suivantes.

Fichiers d'image personnalisée prédéfinis

Par défaut, les fichiers d'image personnalisée dans les logements de fichier [C7] à [C9] du caméscope sont protégés. Retirez la protection (📖 102) pour modifier le fichier. Lisez ce qui suit pour savoir quand utiliser les fichiers prédéfinis.

[C7: EOS Std.] : reproduit la qualité et l'aspect d'image (contraste élevé, couleurs vibrantes) d'une caméra SLR numérique EOS avec son style d'image réglé sur [Standard].

[C8: Wide DR] : applique une courbe gamma avec un plage dynamique large et une matrice couleur appropriées mais qui ne nécessitent pas de traitement postproduction.

[C9: CINEMA] : utilise le gamma et la matrice de couleur Canon Log pour une gamme dynamique exceptionnelle et une image adaptée au traitement en postproduction.

ⓘ NOTES

- **À propos de la modification des réglages relatifs à l'image personnalisée en utilisant la télécommande RC-V100 optionnelle.**
  - Si un fichier d'image personnalisée protégé est sélectionné ou si aucun fichier d'image personnalisée n'est sélectionné sur le caméscope ([SET CP Select File] est réglé sur [Off]), les réglages relatifs à l'image personnalisée ne peuvent pas être changés en utilisant la télécommande.
  - Pendant que la télécommande est connectée au caméscope, les fichiers d'image personnalisée sur une carte SD ([A1] à [A20] pour la carte SD A, [B1] à [B20] pour la carte SD B) ne peuvent pas être utilisés. Si vous connectez la télécommande pendant qu'un fichier d'image personnalisée sur une carte SD a été sélectionné, le fichier d'image personnalisé change automatiquement sur [Off] (enregistrement sans réglages d'image personnalisée). Pour utiliser les réglages d'un fichier d'image personnalisée sauvegardé sur une carte SD, copiez le fichier en avance à partir de la carte sur un emplacement libre du caméscope (📖 103).
  - Ajuster les réglages relatifs à l'image personnalisée en utilisant la télécommande change les réglages enregistrés dans le fichier d'image personnalisée actuellement sélectionné. Si vous souhaitez conserver un fichier d'image personnalisée important, copiez-le d'abord sur une carte SD ou sélectionnez en avance un fichier d'image personnalisée que vous pouvez modifier sans regret.

Modification des paramètres des fichiers d'image personalisée

Cette procédure décrit comment changer les réglages d'image personnalisée de manière détaillée quand vous souhaitez obtenir un contrôle maximum sur l'image. De plus, le caméscope offre une façon plus facile et plus intuitive de régler uniquement la courbe du gamma et la balance des blancs en utilisant une interface graphique simplifiée (📖 110).

1 Après avoir sélectionné un fichier, sélectionnez [FINE CP Fine Tuning] puis appuyez sur le joystick.

2 Sélectionnez un paramètre et appuyez sur le joystick.

3 Changez le paramètre au niveau souhaité et appuyez sur le joystick.

- Reportez-vous à *Paramètres d'image personnalisée disponibles* (📖 104) pour les détails concernant les divers réglages.
- Répétez les étapes 2 et 3 pour régler les autres paramètres selon vos préférences.

4 Appuyez sur la touche CUSTOM PICTURE pour quitter le menu d'image personnalisée et appliquer les nouveaux paramètres d'image personnalisée.

Réinitialisation des paramètres du fichier actuel à leurs valeurs par défaut

[Fine Tuning]

[Reset]

1 Après sélection d'un fichier, ouvrez le sous-menu [Reset].
[Fine Tuning] ❯ [Reset]

2 Sélectionnez les valeurs par défaut souhaitées et appuyez sur le joystick.
- Sélectionnez [NEUTRAL] pour réinitialiser les valeurs par défaut neutres (cela revient à ne pas utiliser de paramètres d'image personnalisée) ou un des paramètres prédéfinis ([CINEMA], [Wide DR] ou [EOS Std.]) si vous souhaitez reproduire ces paramètres prédéfinis, par exemple comme point de départ à modifier par la suite.

3 Sélectionnez [OK] et appuyez sur le joystick.

Renommage des fichiers d'image personnalisée

[Fine Tuning]

[Rename]

1 Après sélection d'un fichier, ouvrez le sous-menu [Rename].
[Fine Tuning] ❯ [Rename]
- Un écran apparaît et affiche le nom de fichier actuel avec un cadre de sélection orange sur le premier caractère.

2 Poussez le joystick vers le haut ou vers le bas pour sélectionner un caractère alphanumérique ou un symbole puis appuyez sur le joystick pour passer au champ suivant.
- Modifiez le reste du nom de la même manière.

3 Sélectionnez [Set] et appuyez sur le joystick.

4 Appuyez sur la touche CUSTOM PICTURE pour quitter le menu d'image personnalisée et appliquer les paramètres d'image personnalisée sélectionnés.

Protection des fichiers d'image personnalisée

[Fine Tuning]

[Protect]

Le fait de protéger un fichier d'image personnalisée empêche une modification accidentelle de ses paramètres.

1 Après sélection d'un fichier, ouvrez le sous-menu [Protect].
[Fine Tuning] ❯ [Protect]

2 Sélectionnez [Protect] et appuyez sur le joystick.
- Dans le menu d'image personnalisée, apparaît à côté du nom de fichier.
- Pour retirer les paramètres de protection, sélectionnez [Unprotect].

3 Appuyez sur la touche CUSTOM PICTURE pour quitter le menu d'image personnalisée et appliquer les paramètres d'image personnalisée sélectionnés.

Transfert des fichiers d'image personnalisée

Vous pouvez transférer des fichiers d'image personnalisée entre le caméscope et les cartes SD. Lorsque le fichier d'image personnalisée se trouve dans le caméscope, utilisez [Copy To] ou [Load From] selon l'opération que vous souhaitez effectuer. Par ailleurs, lorsque le fichier d'image personnalisée se trouve sur une carte SD, utilisez [Copy To Cam.] ou [Load From Cam.]. Les fichiers d'image personnalisée ne peuvent pas être copiés directement d'une carte SD à l'autre.

Copie d'un fichier depuis le caméscope sur la carte SD

[Transfer File]

[Copy To]

1 Après sélection d'un fichier dans le caméscope, ouvrez le sous-menu [Copy To].
[Transfer File] ❯ [Copy To]
2 Sélectionnez [A] ou [B] et puis appuyez sur le joystick.
3 Sélectionnez l'emplacement de fichier sur la carte SD dans lequel vous allez enregistrer le fichier et appuyez sur le joystick.
- Si des emplacements sont disponibles, vous pouvez sélectionner [New File] pour enregistrer le fichier dans le premier emplacement disponible.

4 Sélectionnez [OK] et appuyez sur le joystick.
- Le fichier actuellement sélectionné sera copié vers l'emplacement sélectionné sur la carte SD, en écrasant le fichier qui se trouve dans cet emplacement. Lorsque l'écran de confirmation apparaît, appuyez sur le joystick.

5 Appuyez sur la touche CUSTOM PICTURE pour quitter le menu d'image personnalisée et appliquer les paramètres d'image personnalisée sélectionnés.

Remplacement d'un fichier sur le caméscope par un fichier sur la carte SD

[Transfer File]

[Load From]

1 Après sélection d'un fichier à remplacer dans le caméscope, ouvrez le sous-menu [Load From].
[Transfer File] ❯ [Load From]
2 Sélectionnez [A] ou [B] et appuyez sur le joystick.
3 Sélectionnez le fichier que vous souhaitez transférer sur le caméscope et appuyez sur le joystick.
4 Sélectionnez [OK] et appuyez sur le joystick.
- Le fichier dans le caméscope sera remplacé par un fichier de la carte SD. Lorsque l'écran de confirmation apparaît, appuyez sur le joystick.

5 Appuyez sur la touche CUSTOM PICTURE pour quitter le menu d'image personnalisée et appliquer les paramètres d'image personnalisée sélectionnés.

Copie d'un fichier depuis la carte SD sur le caméscope

[Transfer File]

[Copy To Cam.]

1 Après sélection d'un fichier sur une carte SD, ouvrez le sous-menu [Copy To Cam.].
[Transfer File] ❯ [Copy To Cam.]
2 Sélectionnez l'emplacement dans lequel vous allez enregistrer le fichier et appuyez sur le joystick.
3 Sélectionnez [OK] et appuyez sur le joystick.
- Le fichier actuellement sélectionné sera copié vers l'emplacement sélectionné sur le caméscope, en écrasant le fichier qui s'y trouve. Lorsque l'écran de confirmation apparaît, appuyez sur le joystick.

4 Appuyez sur la touche CUSTOM PICTURE pour quitter le menu d'image personnalisée et appliquer les paramètres d'image personnalisée sélectionnés.

Remplacement d'un fichier sur la carte SD par un fichier sur le caméscope

[Transfer File]

[Load From Cam.]

1 Après sélection d'un fichier à remplacer sur une carte SD, ouvrez le sous-menu [Load From Cam.].
[Transfer File] ❯ [Load From Cam.]

2 Sélectionnez le fichier que vous souhaitez transférer sur la carte SD et appuyez sur le joystick.

3 Sélectionnez [OK] et appuyez sur le joystick.

- Le fichier sur la carte SD sera écrasé par celui du caméscope. Lorsque l'écran de confirmation apparaît, appuyez sur le joystick.

4 Appuyez sur la touche CUSTOM PICTURE pour quitter le menu d'image personnalisée et appliquer les paramètres d'image personnalisée sélectionnés.

ⓘ NOTES

- Vous pouvez copier le fichier d'image personnalisée intégré dans une photo sur le caméscope (🕮 141).

Paramètres d'image personnalisée disponibles

Les paramètres suivants sont disponibles. Même si aucun fichier d'image personnalisée n'est sélectionné, les paramètres par défaut sont quand même appliqués à l'image.

[Gamma]

La courbe gamma change l'aspect général de l'image. Généralement, ça devrait être le même réglage que [Select] sous [Color Matrix]. (Par défaut : [Normal 1]).

[Normal 1] à [Normal 4] : ces paramètres sont adéquats pour l'affichage d'une image sur un écran de télévision. Les mises en valeur en [Normal 2] sont plus lumineuses qu'en [Normal 1]. Les teintes sombres dans la courbe gamma pour [Normal 3] (ITU-R BT.709 standard) et [Normal 4] sont plus prononcées que celles en [Normal 2].

[Cine 1] à [Cine 2] : utilisez [Cine 1] pour une courbe gamma qui permet d'obtenir une image et des tonalités de style cinéma. [Cine 2] offre un contraste plus doux que [Cine 1] mais permet aussi de créer une image de style cinéma.

[EOS Std.] : cette courbe gamma s'approche de l'aspect d'image d'une caméra SLR numérique EOS lorsque le style d'image est réglé sur [Standard] (contraste élevé, couleurs vibrantes).

[Wide DR] : applique une courbe gamma avec une plage dynamique très large, optimisée pour la lecture sur un téléviseur HD.

[Canon Log] : applique une courbe gamma logarithmique pour une gamme dynamique exceptionnelle. Exige un traitement d'image en postproduction.

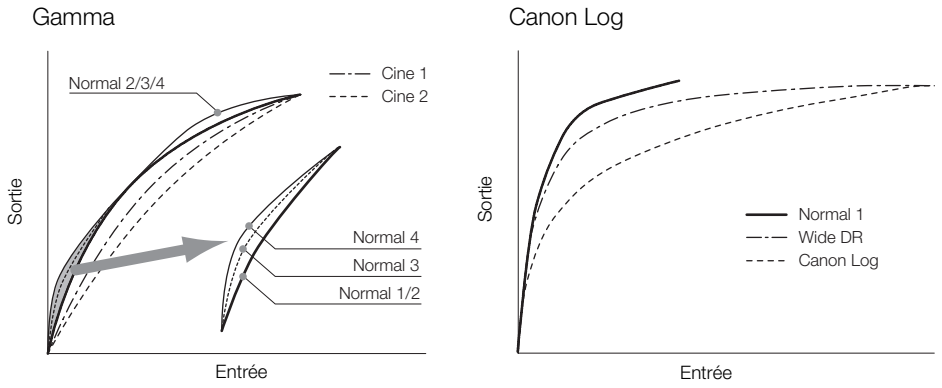

[Black]

Contrôle le niveau des noirs et la gamme des noirs.

[Master Pedestal]

Augmente ou réduit le niveau des noirs. Des réglages élevés rendent les zones sombres plus éclairées mais diminuent le contraste. Ce paramètre peut être réglé entre -50 et 50. (Par défaut : ±0)

[Master Black]

Corrige la gamme de couleur dans les noirs.

[Red] : -50 à 50 (Par défaut : ±0)

[Green] : -50 à 50 (Par défaut : ±0)

[Blue] : -50 à 50 (Par défaut : ±0)

[Black Gamma]

Contrôle la partie inférieure de la courbe gamma (zones sombres d'une image). Quand [Gamma] est réglé sur [Wide DR] ou [Canon Log], ce réglage n'a aucun effet sur l'image.

[Level] : remonte ou abaisse la partie inférieure de la courbe gamma. Ce paramètre peut être réglé entre -50 et 50. (Par défaut : ±0)

[Range] : sélectionne la plage au sein de laquelle les zones sombres sont affectées. Ce paramètre peut être réglé entre -5 et 50. (Par défaut : ±0)

[Point] : détermine la forme de la partie inférieure de la courbe gamma. Ce paramètre peut être réglé entre -1 et 50. (Par défaut : ±0)

Gamma noir

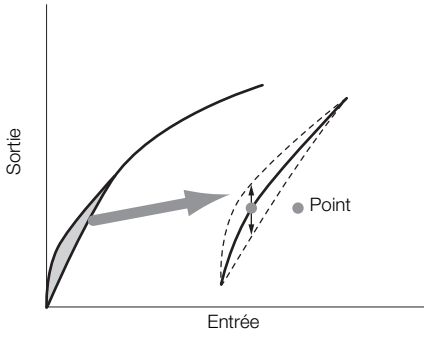

[Low Key Satur.]

Ajuste la saturation de couleur dans les zones sombres.

[Enable] : active/désactive le paramètre. (Par défaut : [Off])

[Level] : spécifie le niveau de saturation des couleurs dans les zones sombres. Ce paramètre peut être réglé entre -50 et 50. (Par défaut : ±0)

[Knee]

Contrôle la partie inférieure de la courbe gamma (zones claires d'une image). En comprimant les zones en valeur, vous pouvez empêcher des parties de l'image d'être surexposées. Quand [Gamma] est réglé sur [Cine 1], [Cine 2], [EOS Std.], [Wide DR] ou [Canon Log], ce réglage n'a aucun effet sur l'image.

[Enable] : active/désactive le paramètre. (Par défaut : [On])

[Slope] : détermine la pente de la courbe gamma au-dessus du point knee. Ce paramètre peut être réglé entre -35 et 50. (Par défaut : ±0)

[Point] : établit le point knee de la courbe gamma. Ce paramètre peut être réglé entre 50 et 109. (Par défaut : 95)

[Saturation] : ajuste la saturation de couleur dans les zones éclairées. Ce paramètre peut être réglé entre -10 et 10. (Par défaut : ±0)

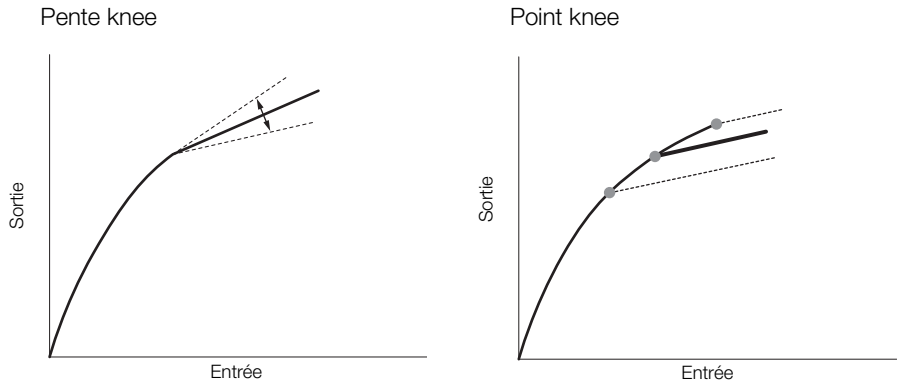

[Sharpness]

Établit la netteté de la sortie et du signal d'enregistrement.

[Level] : établit le niveau de netteté. Ce paramètre peut être réglé entre -10 et 50. (Par défaut : ±0)

[H Detail Freq.] : établit la fréquence centrale de la netteté horizontale. Le fait d'établir des valeurs plus importantes augmente la fréquence, avec l'effet d'augmenter la netteté. Ce paramètre peut être réglé entre -8 et 8. (Par défaut : ±0)

[Coring] : réduit les artéfacts de bruit causés par des hauts niveaux de netteté.

[Level] : règle le niveau d'écrêtage. Les valeurs élevées empêchent la netteté de s'appliquer aux petits détails, ce qui réduit le niveau de bruit. Ce paramètre peut être réglé entre -30 et 50. (Par défaut : ±0)

[D-Ofst] : vous pouvez utiliser [D-Ofst], [D-Curve] et [D-Depth] pour régler le niveau d'écrêtage sur la base de la luminosité. [D-Ofst] établit un niveau d'écrêtage du niveau de luminosité minimal. Ce paramètre peut être réglé entre 0 et 50. (Par défaut : 0)

[D-Curve] : établit la courbe de l'ajustement de l'écrêtage. Cette courbe représente le changement depuis [Level] à [D-Ofst]. Ce paramètre peut être réglé entre 0 et 8. (Par défaut : 0)

[D-Depth] : établit un facteur de multiplication pour [D-Ofst] qui détermine l'ajustement du niveau d'écrêtage sur la base de la luminosité. Les valeurs positives augmentent le niveau d'écrêtage dans les régions sombres et les valeurs négatives en diminuent le niveau. Ce paramètre peut être réglé entre -4 et 4. (Par défaut : ±0)

[HV Detail Bal.] : ajuste le rapport entre le détail horizontal et vertical. Des valeurs plus élevées auront pour effet de mettre en valeur le détail vertical, tandis que des valeurs moins élevées mettent en valeur le détail horizontal. Ce paramètre peut être réglé entre -8 et 8. (Par défaut : ±0)

[Limit] : limite la quantité de netteté appliquée. Ce paramètre peut être réglé entre -50 et 50. (Par défaut : ±0)

[Select] : en plus de la netteté réglée par [Level], [Select] établit la netteté pour des régions qui connaissent des fréquences plus élevées. Des valeurs plus élevées appliquent davantage de netteté aux régions qui ont des fréquences plus élevées. Utilisez cette fonction pour les sujets où la mise au net normale s'avère inefficace. Ce paramètre peut être réglé entre 0 et 15. (Par défaut : 0)

[Knee Aperture] : vous permet de régler la netteté uniquement des régions en dessus du point knee en réglant le gain et la pente. Ce n'est pas disponible lorsque [Gamma] est réglé sur [Cine 1], [Cine 2], [Canon Log] ou [EOS Std.].

[Gain] : établit la quantité de la netteté. Ce paramètre peut être réglé entre 0 et 9. (Par défaut : 0)

[Slope] : établit la pente de la netteté. Ce paramètre peut être réglé entre 0 et 3 ; 0 ne présente aucune pente, 1 présente une pente raide et 3 présente une pente progressive. (Par défaut : 1)

[Level Depend] : réduit la quantité de netteté appliquée aux zones sombres de l'image.

[Level] : établit la quantité de luminosité des zones sombres de l'image qui seront affectées. Ce paramètre peut être réglé entre 0 et 50. (Par défaut : 0)

[Slope] : détermine la pente de la zone entre la partie du haut et la partie du bas de la courbe gamma. Ce paramètre peut être réglé entre 0 et 3 ; 0 ne présente aucune pente, 1 présente une pente raide et 3 présente une pente progressive. (Par défaut : 0)

[Offset] : ajuste la netteté des zones sombres de l'image. Le fait d'établir des valeurs plus élevées abaisse le niveau de netteté. Ce paramètre peut être réglé entre 0 et 50. (Par défaut : 0)

[Noise Reduction]

Réduit la quantité de bruit qui apparaît sur l'image. Sélectionnez un niveau entre 1 (niveau le plus bas) et 12 (niveau le plus haut), ou sélectionnez [Off] pour désactiver la réduction de bruit. (Par défaut : [Off])

[Skin Detail]

Le caméscope applique un filtre adoucissant aux zones de l'image qui ont des tons clairs pour obtenir une apparence plus plaisante. En modifiant ces réglages, vous pouvez choisir quelles zones seront déterminées en tant que teintes claires. Un motif de zébrure apparaît dans les zones de l'écran qui sont détectées comme ayant des tons clairs.

[Effect Level] : ajuste le niveau de filtre. Les options disponibles sont [Off], [Low], [Middle] et [High]. (Par défaut : [Off])

[Hue] : ajuste la teinte pour la détection des tons clairs. Ce paramètre peut être réglé entre -16 et 16. (Par défaut : ±0)

[Chroma] : ajuste la saturation des couleurs pour la détection des tons clairs. Ce paramètre peut être réglé entre 0 et 31. (Par défaut : 16)

[Area] : ajuste la gamme des couleurs pour la détection des tons clairs. Ce paramètre peut être réglé entre 0 et 31. (Par défaut : 16)

[Y Level] : ajuste la luminosité pour la détection des tons clairs. Ce paramètre peut être réglé entre 0 et 31. (Par défaut : 16)

[Selective NR]

Le caméscope détecte les caractéristiques de certaines couleurs ou de tons et applique un filtre de réduction de bruit aux zones ciblées. Un motif de zébrure apparaît sur les zones ciblées de l'écran.

[Effect Level] : ajuste le niveau de filtre de réduction de bruit. Les options disponibles sont [Off], [Low], [Middle] et [High]. (Par défaut : [Off])

[Hue] : ajuste la teinte pour la couleur à détecter. Ce paramètre peut être réglé entre 0 et 31. (Par défaut : 0)

[Chroma] : ajuste la saturation de couleur pour la couleur à détecter. Ce paramètre peut être réglé entre 0 et 31. (Par défaut : 16)

[Area] : ajuste la gamme de couleur pour la couleur à détecter. Ce paramètre peut être réglé entre 0 et 31. (Par défaut : 16)

[Y Level] : ajuste la luminosité pour la couleur à détecter. Ce paramètre peut être réglé entre 0 et 31. (Par défaut : 16)

[Color Matrix]

La matrice de couleur affecte les tons dans toute l'image. Quand [Gamma] est réglé sur [Canon Log], ce réglage n'a aucun effet sur l'image.

[Select] : les options disponibles sont [Normal 1] à [Normal 4], [Cine 1] et [Cine 2], [EOS Std.], [Wide DR] et [Canon Log]. Généralement, ça devrait être le même paramètre que [Gamma]. Après la sélection d'une option, vous pouvez faire des ajustements plus précis. (Par défaut : [Normal 1])

[Gain] : ajuste l'intensité de la couleur. Ce paramètre peut être réglé entre -50 et 50. (Par défaut : ±0)

[Phase] : ajuste la phase de couleur. Ce paramètre peut être réglé entre -18 et 18. (Par défaut : ±0)

[R-G] : la matrice R-G change la teinte de l'image selon les graduations cyan/vert et rouge/magenta. Ce paramètre peut être réglé entre -50 et 50. (Par défaut : ±0)

[R-B] : la matrice R-B change la teinte de l'image selon les graduations cyan/bleu et rouge/jaune. Ce paramètre peut être réglé entre -50 et 50. (Par défaut : ±0)

[G-R] : la matrice G-R change la teinte de l'image selon les graduations magenta/rouge et vert/cyan. Ce paramètre peut être réglé entre -50 et 50. (Par défaut : ±0)

[G-B] : la matrice G-B change la teinte de l'image selon les graduations magenta/bleu et vert/jaune. Ce paramètre peut être réglé entre -50 et 50. (Par défaut : ±0)

[B-R] : la matrice B-R change la teinte de l'image selon les graduations jaune/rouge et bleu/cyan. Ce paramètre peut être réglé entre -50 et 50. (Par défaut : ±0)

[B-G] : la matrice B-G change la teinte de l'image selon les graduations jaune/vert et bleu/magenta. Ce paramètre peut être réglé entre -50 et 50. (Par défaut : ±0)

[White Balance]

Ajuste la quantité de balance des blancs dans toute l'image.

[R Gain] : ajuste l'intensité de tons rouges. Ce paramètre peut être réglé entre -50 et 50. (Par défaut : ±0)

[B Gain] : ajuste l'intensité de tons bleus. Ce paramètre peut être réglé entre -50 et 50. (Par défaut : ±0)

[Color Correction]

Le caméscope détecte les caractéristiques d'une certaine couleur (phase de couleur, saturation, région et niveau Y) et les corrige lors d'un enregistrement. Vous pouvez établir la correction des couleurs sur deux zones différentes (A et B).

[Select Area] : sélectionne la région ou les régions à corriger. Les options disponibles sont [Area A], [Area B] et [Area A&B]. Sélectionnez [Off] pour désactiver ce paramètre. (Par défaut : [Off])

[Area A Setting] : détermine la zone dans laquelle les couleurs seront corrigées.

[Phase] : ajuste la phase de couleur pour la zone A. Ce paramètre peut être réglé entre 0 et 31. (Par défaut : 0)

[Chroma] : ajuste la saturation de couleur pour la zone A. Ce paramètre peut être réglé entre 0 et 31. (Par défaut : 16)

[Area] : ajuste la plage de couleur pour la zone A. Ce paramètre peut être réglé entre 0 et 31. (Par défaut : 16)

[Y Level] : ajuste la luminosité pour la zone A. Ce paramètre peut être réglé entre 0 et 31. (Par défaut : 16)

[Area A Revision] : établit la quantité de correction pour la zone A.

[Level] : ajuste la quantité de correction de la saturation des couleurs. Ce paramètre peut être réglé entre -50 et 50. (Par défaut : ±0)

[Phase] : ajuste la quantité de correction de la phase des couleurs. Ce paramètre peut être réglé entre -18 et 18. (Par défaut : ±0)

[Area B Setting] : détermine la zone dans laquelle les couleurs seront corrigées.

[Phase] : ajuste la phase de couleur pour la zone B. Ce paramètre peut être réglé entre 0 et 31. (Par défaut : 0)

[Chroma] : ajuste la saturation de couleur pour la zone B. Ce paramètre peut être réglé entre 0 et 31. (Par défaut : 16)

[Area] : ajuste la plage de couleur pour la zone B. Ce paramètre peut être réglé entre 0 et 31. (Par défaut : 16)

[Y Level] : ajuste la luminosité pour la zone B. Ce paramètre peut être réglé entre 0 et 31. (Par défaut : 16)

[Area B Revision] : établit la quantité de correction pour la zone B.

[Level] : ajuste la quantité de correction de la saturation des couleurs. Ce paramètre peut être réglé entre -50 et 50. (Par défaut : ±0)

[Phase] : ajuste la quantité de correction de la phase des couleurs. Ce paramètre peut être réglé entre -18 et 18. (Par défaut : ±0)

[Other Functions]

[Setup Level] : ajuste le niveau de noir des réglages [Black] et [Master Pedestal].

[Level] : détermine la quantité d'ajustement à effectuer. Ce paramètre peut être réglé entre -50 et 50. (Par défaut : ±0)

[Press] : comprime la gamme dynamique du signal vidéo pour qu'elle ne dépasse pas 100 %. Les options disponibles sont [On] et [Off]. (Par défaut : [Off])

[Clip At 100%] : lorsque le signal vidéo dépasse les 100 %, cette fonction coupe le niveau des blancs à 100 %. Les options disponibles sont [On] et [Off]. (Par défaut : [Off])

NOTES

- Quand une télécommande RC-V100 optionnelle est connectée au caméscope, les réglages d'image personnalisée suivants peuvent être changés en utilisant les touches et les molettes sur la télécommande. Ils ne peuvent pas être changés à partir du caméscope pendant que le RC-V100 est connecté.
  - [Black] ❯ [Master Pedestal] ; [Black] ❯ [Master Black] ❯ [Red], [Blue]
  - [Black Gamma] ❯ [Level]
  - [Knee] ❯ [Slope] et [Point] (uniquement quand [Knee] ❯ [Enable] est réglé sur [On])
  - [Sharpness] ❯ [Level]
  - [White Balance] ❯ [R Gain], [B Gain]

Interface graphique simplifiée

En plus des réglages très détaillés expliqués dans la section précédente (📖 104), le caméscope offre une interface graphique intuitive pour l'ajustement de la courbe du gamma et des réglages de la balance des blancs. Plutôt que de vous rappeler des valeurs numériques, vous pouvez voir comment vos changements affectent la courbe du gamma ou le décalage de la balance des blancs directement sur l'écran.

Courbe du gamma

[CP Edit File]

[Gamma]

1 Après sélection d'un fichier, ouvrez l'écran d'ajustement de la courbe du gamma.
[CP Edit File] ❯ [Gamma]
- La courbe du gamma actuel est affichée sur l'écran.

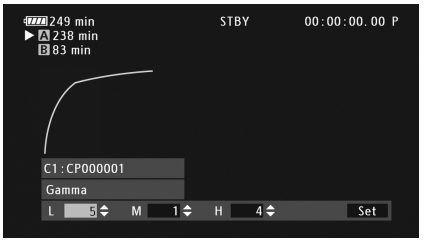

2 Poussez le joystick vers la gauche/droite pour mettre en valeur le champ [M], puis poussez le joystick vers le haut/bas pour sélectionner la courbe de gamma de base.
- Les nombres correspondent aux réglages [Gamma] expliqués précédemment (📖 104), et sont comme suit:
  1 à 4 : [Normal 1] à [Normal 4]
  5 et 6 : [Cine 1] et [Cine 2]
  7 : [EOS Std.]
  8 : [Wide DR]
  9 : [Canon Log]

3 Poussez le joystick vers la gauche/droite pour mettre en valeur le champ [H] ou le champ [L], puis poussez le joystick vers le haut/bas pour ajuster si nécessaire la courbe de gamma.
- La valeur [L] peut être ajustée entre 1 et 9. Elle est équivalente au réglage [Black Gamma] et permet de commander la partie inférieure de la courbe du gamma (zones sombres de l'image). Ce réglage n'est pas disponible quand la valeur [M] est réglée sur 8 ou 9.
- La valeur [H] peut être ajustée entre 1 et 5. Elle est équivalente au réglage [Knee] et permet de commander la partie supérieur de la courbe du gamma (zones lumineuses de l'image). Ce réglage n'est pas disponible quand la valeur [M] est réglée sur 5 ou plus.

4 Poussez le joystick vers la gauche/droite pour sélectionner [Set] puis appuyez sur le joystick.
- La courbe du gamma ajustée est sauvegardée. La valeur [Gamma] dans le sous-menu [FINE CP Fine Tuning] change en conséquence.

5 Appuyez sur la touche CUSTOM PICTURE pour quitter le menu d'image personnalisée et appliquer les paramètres d'image personnalisée sélectionnés.

Balance des blancs

[CP Edit File]

[White Balance]

1 Après sélection d'un fichier, ouvrez l'écran de décalage de la balance des blancs.
[CP Edit File] ❯ [White Balance]
- La balance des blancs actuelle apparaît sous la forme d'un point orange au centre des coordonnées de correction de la balance des blancs.

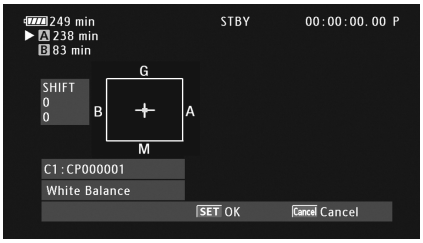

2 Poussez le joystick vers la gauche/droite pour décaler la balance des blancs sur les graduations bleues (B)/ambre (A). Poussez le joystick vers le haut/bas pour décaler la balance des blancs sur les graduations vertes (G)/magenta (M).
- Le décalage de la balance des blancs peut être réglé sur un des 9 niveaux dans chaque direction de couleur.
- Le niveau du décalage de la balance des blancs est affiché sous la forme de deux coordonnées dans la boîte [SHIFT] à la gauche du graphique.

3 Appuyez sur le joystick.
- La valeur de décalage de la balance des blancs est sauvegardée. La valeur [White Balance] dans le sous-menu [FINE CP Fine Tuning] change en conséquence.

4 Appuyez sur la touche CUSTOM PICTURE pour quitter le menu d'image personnalisée et appliquer les paramètres d'image personnalisée sélectionnés.

Personnalisation des fonctions et affichages à l'écran

Personnalisez le caméscope pour qu'il corresponde à votre style de tournage et vos besoins. Utilisez le paramètre [Autres fonctions] > [Custom Function] pour régler le fonctionnement de certains contrôles et fonctions du caméscope en mode CAMERA. Par ailleurs, utilisez le paramètre [Configuration LCD/VF] > [Custom Display 1] ou [Custom Display 2] pour personnaliser les affichages à l'écran qui apparaissent lors de l'enregistrement. Vous pouvez enregistrer ces préférences avec les autres paramètres de menu sur une carte SD et les utiliser ultérieurement (📖 114).

Personnalisation de fonctions

[Autres fonctions]
[Custom Function]

Le tableau suivant décrit quelles fonctions peuvent être personnalisées à l'aide de [Custom Function].

Modes de fonctionnement : CAMERA MEDIA

1 Ouvrez le sous-menu [Custom Function].
[Autres fonctions] > [Custom Function]

2 Sélectionnez la fonction souhaitée.

3 Changez l'option de réglage et appuyez sur le joystick.

Fonctions personnalisables avec [Custom Function]

Élément de menu	Description
[WB doux]	Quand cette fonction est réglée sur [On], une transition plus douce est créée quand la balance des blancs est changée.
[Réponse AE]	Contrôle la réponse du caméscope ([Rapide], [Normal] ou [Lent]) lorsque vous modifiez le paramètre d'exposition automatique.
[Dir. Ctrl Poignée]	Change la direction de l'ajustement ([Normal] ou [Inverser]) lorsque vous utilisez la molette de contrôle sur la manette.
[Objectif rétracte]	Quand un des objectifs suivants est fixé au caméscope et que le commutateur de mode de mise au point de l'objectif est réglé sur AF, si ce paramètre est réglé sur [On], l'objectif se rétracte complètement lorsque le caméscope est mis hors tension. • EF 40mm f/2,8 STM • EF-S 24mm f/2,8 STM • EF 50mm f/1,8 STM
[Aide MAP N&B]	Passe automatiquement l'écran en noir et blanc lorsque les fonctions d'assistance de mise au point (compensation et grossissement) sont activées. Vous pouvez faire passer l'écran en noir et blanc lorsque seule la compensation est activée ([Peaking]), lorsque seul le grossissement est activé ([Magnify]) ou lorsque les deux sont activés ([Les deux]).
[Aff. Add. Magn.]	Active simultanément la compensation ([Peaking]) ou affiche l'écran de contour ([Edge Mon.]) chaque fois que la fonction d'agrandissement est utilisée.
[Enr. Bal. inversé]	Inverse l'image enregistrée horizontalement ([Horizontal]), verticalement ([Vertical]) ou dans les deux sens à la fois ([Les deux]).
[Enreg. Caractères]	Lorsque cette fonction est sur [On], tous les affichages à l'écran seront enregistrés en clip exactement de la même manière qu'ils apparaissent à l'écran.
[🔒 START/STOP]	Sélectionne l'activation ou le verrouillage de la touche START/STOP lorsque le commutateur POWER est réglé sur 🔒 (verrouillage de contrôles) (📖 49).

Personnalisation des affichages à l'écran

[Configuration LCD/VF]
[Custom Display 1]
[Custom Display 2]

Pour les détails concernant les affichages d'écran que vous pouvez personnaliser, veuillez consulter *Affichages à l'écran* (📖 50). Pour de plus amples informations concernant les options de réglage, veuillez consulter *[Custom Display 1] et [Custom Display 2]* (📖 146).

Modes de fonctionnement : CAMERA MEDIA

1 Ouvrez le sous-menu [Custom Display 1] ou [Custom Display 2].
[Configuration LCD/VF] [Custom Display 1] ou [Custom Display 2]
2 Sélectionnez l'affichage à l'écran souhaité.
3 Changez l'option de réglage et appuyez sur le joystick.

Enregistrement et chargement des données de caméra

Après avoir réglé les paramètres d'image personnalisée et d'autres paramètres dans les divers menus, vous pouvez enregistrer ces paramètres sur la carte SD. Vous pouvez charger ces paramètres ultérieurement ou dans un autre caméscope C100 afin de pouvoir utiliser le caméscope de la même manière.

Modes de fonctionnement : CAMERA MEDIA

Enregistrement des données de caméra sur une carte SD

[Autres fonctions] > [Transfert menu/CP] > [Sauvegarder sur SD]

1 Ouvrez le sous-menu [Sauvegarder sur SD].
[Autres fonctions] > [Transfert menu/CP] > [Sauvegarder sur SD]

2 Sélectionnez [SD A] ou [SD B] et appuyez sur le joystick.

3 Sélectionnez [Menu] ou [Menu+CP] et appuyez sur le joystick.
- Le fait de sélectionner [Menu] enregistre les paramètres de menu et [Menu+CP] enregistre le menu et les paramètres d'image personnalisée.

4 Sélectionnez [OK] et appuyez sur le joystick.
- Les paramètres de menu actuels sont enregistrés sur la carte SD. Si la carte SD contient déjà des paramètres de caméra, ils seront écrasés.

5 Lorsque l'écran de confirmation apparaît, appuyez sur le joystick.

Chargement des données de caméra sur une carte SD

[Autres fonctions] > [Transfert menu/CP] > [Charger de SD]

1 Ouvrez le sous-menu [Charger de SD].
[Autres fonctions] > [Transfert menu/CP] > [Charger de SD]

2 Sélectionnez [SD A] ou [SD B] et appuyez sur le joystick.

3 Sélectionnez [Menu] ou [Menu+CP] et appuyez sur le joystick.
- Le fait de sélectionner [Menu] charge automatiquement les paramètres de menu, et le fait de sélectionner [Menu+CP] charge le menu et les paramètres d'image personnalisée.

4 Sélectionnez [OK] et appuyez sur le joystick.

5 Lorsque l'écran de confirmation apparaît, appuyez sur le joystick.

NOTES
- La carte SD inclut un fichier texte qui liste les paramètres de caméra. Vous pouvez vérifier ces paramètres avec un lecteur de carte USB pour accéder à la carte SD sur un ordinateur. Dans le dossier PRIVATE\CAMSET, ouvrez le fichier CAMSET4.TXT.
- Lorsque vous chargez les paramètres de la caméra à partir d'une carte SD, même les fichiers d'image personnalisée protégés dans le caméscope seront remplacés.
- Seuls les réglages d'autres caméscopes Canon C100 peuvent être utilisés avec ce caméscope.

Lecture

Cette section présente la manière de lire des clips enregistrés sur une carte SD. Pour de plus amples informations concernant la lecture sur un moniteur externe, veuillez consulter *Connexion à un moniteur externe* (128). Pour les détails concernant l'affichage des photos, veuillez vous reporter à *Affichage des photos* (137).

Modes de fonctionnement : CAMERA MEDIA

Écran d'index des clips

Les fonctions de lecture sont accessibles via l'écran d'index des clips. Pour ouvrir l'écran d'index des clips, mettez le caméscope en mode MEDIA.

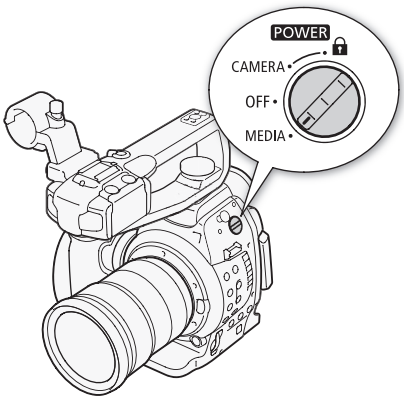

Réglez le commutateur **POWER** sur MEDIA.

- Le caméscope passe en mode MEDIA et l'écran d'index de clips apparaît.
- Les clips enregistrés avec une fréquence système autre que celle actuellement utilisée par le caméscope ne peuvent pas être lus. Pour lire de tels clips, changez la fréquence système du caméscope (53) sur celle des enregistrements de la carte SD.

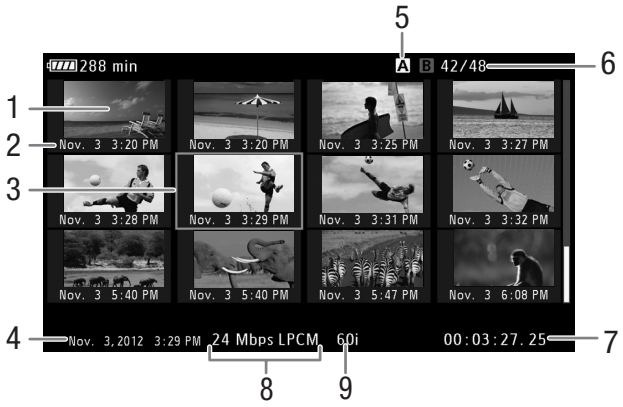

1 Miniature du clip
2 Date d'enregistrement (mois et jour uniquement) et heure d'enregistrement
3 Cadre de sélection orange
4 Date et heure de l'enregistrement
5 Logement de carte SD actuellement sélectionné (📖 116)
6 Numéro de clip / Nombre total de clips
7 Début du code temporel du clip
8 Débit binaire et mode d'enregistrement audio* (📖 53)
9 Vitesse séquentielle (📖 53)

* Le mode d'enregistrement audio est affiché uniquement pour les clips enregistrés en utilisant le débit binaire [24 Mbps LPCM].

Passage d'un logement de carte SD à l'autre

Si les deux logements de carte SD contiennent une carte SD, vous pouvez passer de l'un à l'autre selon vos besoins.

Modes de fonctionnement : CAMERA MEDIA

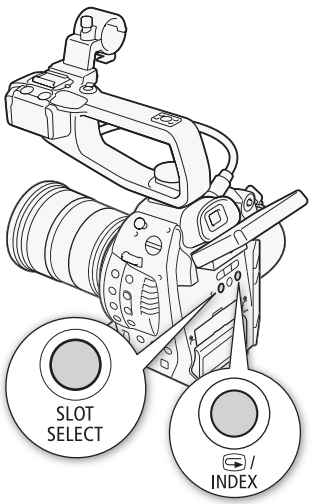

Appuyez sur la touche SLOT SELECT.

- L'indicateur d'accès du logement de la carte SD sélectionnée apparaît en vert.

Basculement vers d'autres écrans d'index

L'écran d'index de clips affiche les clips AVCHD qui ont été enregistrés sur la carte SD en utilisant le caméscope. Pour voir les autres enregistrements de la même carte, vous devez ouvrir un écran d'index différent. Ouvrez l'écran d'index [Photos] pour voir les photos, l'écran d'index [Films SD] pour accéder aux clips qui ont été convertis à la définition standard, ou l'écran d'index [Liste des vues] pour voir uniquement les vues enregistrées pendant l'enregistrement continu.

Modes de fonctionnement : CAMERA MEDIA

1 Appuyez sur la touche INDEX.

- Le menu de sélection de l'écran d'index apparaît.

2 Sélectionnez l'écran d'index souhaité et appuyez sur le joystick.
- L'écran d'index sélectionné apparaît.
- Sélectionnez [Cancel] pour annuler l'opération.
- Appuyez de nouveau sur la touche INDEX pour revenir à l'écran d'index de clips.

NOTES
- Si vous réglez le caméscope sur le mode MEDIA pendant le mode d'enregistrement continu, l'écran d'index [Liste des vues] s'ouvre automatiquement.

Lecture de clips

Vous pouvez lire des clips à partir de l'écran d'index de clips. Vous pouvez commander la lecture avec les commandes du caméscope ou avec le joystick et le guide de joystick sur l'écran.

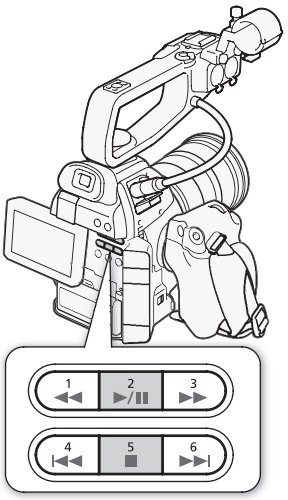

1 Déplacez le cadre de sélection orange sur le clip que vous souhaitez visionner.

2 Appuyez sur la touche ►/II pour démarrer la lecture.
- La lecture commence au clip sélectionné et continue jusqu'à la fin du dernier clip dans l'écran d'index. Lorsque la dernière image du dernier clip est atteinte, la lecture est mise en pause.
- Appuyez de nouveau sur la touche ►/II ou appuyez sur le joystick pour mettre la lecture en pause/reprendre la lecture.
- Appuyez sur la touche ■ pour arrêter la lecture et pour revenir à l'écran d'index de clips.

IMPORTANT
- Suivez les précautions suivantes pendant que l'indicateur d'accès de carte SD est allumé en rouge. Le non-respect de ces consignes pourrait causer la perte des données.
  - Ne déconnectez pas l'alimentation et n'éteignez pas le caméscope.
  - N'ouvrez pas le couvercle du logement de carte SD et ne retirez pas les cartes SD.

NOTES
- Il se peut qu'il y ait des courtes interruptions dans la lecture vidéo ou audio entre les clips.
- La lecture des clips convertis à la définition standard (📖 123) est limitée uniquement à ► (lecture) et ■ (arrêt). De plus, la lecture s'arrête à la fin de chaque clip.

Affichages à l'écran

1 Charge restante de la batterie (📖 51)
2 Avertissement de température (📖 40)
3 Guide de joystick (📖 119)
4 Date et heure de l'enregistrement*
5 Opération de lecture
6 Logement de carte SD actuellement sélectionné (📖 44)
7 Code temporel (📖 77)
8 Numéro de clip / Nombre total de clips
9 Débit binaire et mode d'enregistrement audio** (📖 53)
10 Vitesse séquentielle (📖 53)
11 Affichages sur l'écran superposés à la sortie vidéo (📖 130)
12 Bits utilisateur (📖 80)
13 Canal de sortie audio (📖 131)
14 Indicateur de niveau audio***

* Apparaît lorsque [Configuration LCD/VF] ❯ [Date/hre] est réglé sur [On].
** Le mode d'enregistrement audio est affiché uniquement pour les clips enregistrés en utilisant le débit binaire [24 Mbps LPCM].
***Apparaît lorsque [Configuration LCD/VF] ❯ [Audio Level] est réglé sur [On].

5 Opération de lecture

▶ PLAY	Lecture
❚❚ PAUSE	Pause à la lecture
◀❚❚/❚❚▶	Lecture image par image arrière/Lecture image par image avant
F FWD ▶▶	Lecture rapide*
◀◀ F REV	Lecture rapide arrière (retour)*

* La vitesse de lecture (5x, 15x ou 60x) apparaît également sur l'indicateur.

Commandes de lecture

Lors de la lecture d'un clip, utilisez les touches sur le boîtier du caméscope ou utilisez le joystick et le guide de joystick pour effectuer une avance rapide, pour lire le clip image par image ou pour sauter les clips. Reportez-vous au tableau suivant.

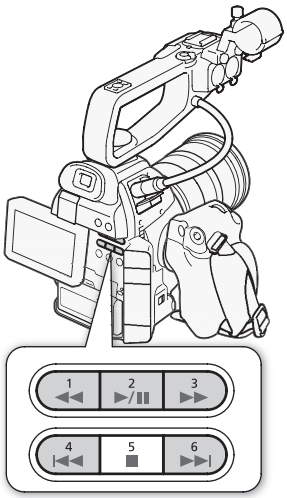

Types de lecture disponibles

Type de lecture	Utilisation
Lecture rapide	Touches : appuyez sur la touche ◀◀ ou ▶▶. Joystick : lors de la lecture, poussez le joystick vers le haut ou vers le bas. Répétez l'opération pour accroître la vitesse de relecture à environ 5x → 15x → 60x la vitesse normale.
Lecture image par image avant/arrière	Joystick : lors d'une pause de lecture, poussez le joystick vers le haut ou vers le bas.
Passer au début du clip suivant	Touches : appuyez sur la touche ▶▶|. Joystick : poussez le joystick vers la droite.
Passer au début du clip actuel	Touches : appuyez sur la touche |◀◀. Joystick : poussez le joystick vers la gauche.
Passer au clip précédent	Touches : appuyez deux fois sur la touche |◀◀. Joystick : poussez le joystick deux fois vers la gauche.
Revenir en mode lecture	Touches : appuyez sur la touche ▶/❚❚. Joystick : appuyez sur le joystick lui-même.

ⓘ NOTES

- Il n'y pas d'audio pendant ces divers types de lecture listés dans le tableau précédent.
- Avec certains modes de lecture spéciale, vous pouvez noter quelques anomalies dans l'image de lecture (artéfacts vidéo en forme de bloc, effet de bande, etc.).
- La vitesse indiquée à l'écran est approximative.
- Vous pouvez appuyer sur la touche DISP. pour activer et désactiver l'affichage du guide de joystick.

Réglage du volume

Pendant la lecture, vous pouvez suivre l'audio grâce au haut-parleur intégré (mono) ou aux écouteurs. Lorsque vous connectez les écouteurs à la prise ∩ (écouteurs), le haut-parleur intégré passe en mode silencieux.

1 Ouvrez le sous-menu [Volume Headphone] ou [Volume Speaker].
[♪)) Configuration audio] ❯ [Audio Output] ❯ [Volume Headphone] ou [Volume Speaker]

2 Sélectionnez le niveau souhaité et appuyez sur le joystick.
- Sélectionnez [Off] pour passer l'audio en mode silencieux.

[♪)) Configuration audio]
[Audio Output]
[Volume Headphone]
[Volume Speaker]
[8]

NOTES

- Pour de plus amples informations concernant le changement de canal audio, veuillez consulter *Sélection du canal audio* (131).
- Si vous définissez une touche attribuable à [Headphone +], [Headphone -], [Speaker +] or [Speaker -] (97), vous pouvez appuyer sur cette touche pour régler le volume du casque ou le volume du haut-parleur intégré sans utiliser le menu.

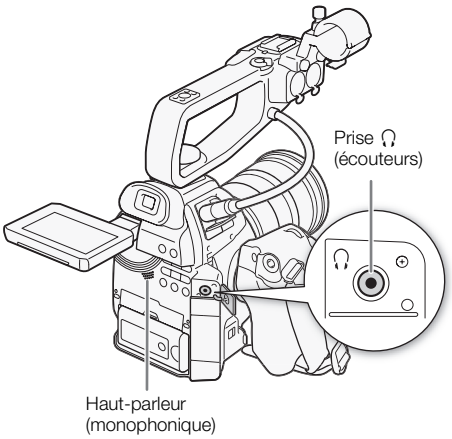

Opérations de clip

Vous pouvez utiliser le menu des clips pour copier* les clips, les supprimer et les convertir* à la définition standard. Les fonctions du menu des clips s'appliquent uniquement à un seul clip. En sélectionnant les mêmes fonctions à partir du sous-menu [Autres fonctions] [Clips], vous pouvez réaliser les mêmes opérations sur plusieurs clips (les clips sélectionnés ou tous les clips).

* Clips originaux AVCHD dans l'écran d'index des clips uniquement.

Modes de fonctionnement : CAMERA MEDIA

Utilisation du menu de clips

1 Réglez un clip et appuyez sur le joystick.
- Le menu de clip apparaît.

2 Sélectionnez la fonction souhaitée et appuyez sur le joystick.

3 Sélectionnez [OK] et appuyez sur le joystick pour réaliser l'opération.
- Sélectionnez [Cancel] pour annuler l'opération.

4 Lorsque le message de confirmation apparaît, appuyez sur le joystick.

IMPORTANT
- Suivez les précautions suivantes pendant que l'indicateur d'accès de carte SD est allumé en rouge. Le non-respect de ces consignes pourrait causer la perte des données.
  - Ne déconnectez pas l'alimentation et n'éteignez pas le caméscope.
  - N'ouvrez pas le couvercle du logement de carte SD et ne retirez pas les cartes SD.

NOTES
- Lorsque vous effectuez des opérations sur les clips, assurez-vous que le commutateur LOCK sur les cartes SD utilisées n'est pas dans la position qui interdit l'écriture.

Copie de clips

Vous pouvez copier un clip d'une carte SD à l'autre.

Copie d'un clip unique

1 Sélectionnez le clip souhaité et appuyez sur le joystick pour ouvrir le menu de clip.

2 Sélectionnez [Copier le clip] et appuyez sur le joystick.

3 Sélectionnez [OK] et appuyez sur le joystick.
- Sélectionnez [Cancel] pour annuler l'opération.
- Lorsque le clip est en cours de copie, vous pouvez appuyer sur le joystick pour annuler.

4 Lorsque le message de confirmation apparaît, appuyez sur le joystick.
- Le clip sélectionné est copié sur l'autre carte SD et l'écran revient à l'écran d'index des clips.

Copie d'une sélection de clips

[Autres fonctions]
[Clips]
[Copier]
[Sélection]

1 Ouvrez l'écran d'index de sélection des clips.
[Autres fonctions] [Clips] [Copier] [Sélection]
2 En utilisant le joystick, amenez le cadre de sélection orange sur un clip que vous souhaitez copier puis appuyez sur le joystick.
- Une coche ☑ apparaît à coté de la vignette du clip pour indiquer qu'il a été sélectionné. Appuyez de nouveau sur le joystick pour retirer la coche.
- Répétez cette étape pour sélectionner tous les clips que vous souhaitez copier. Le nombre total de clips sélectionnés apparaît en bas de l'écran, à côté de l'icône ☑.

3 Après avoir sélectionné tous les clips souhaités, appuyez sur la touche MENU.
4 Sélectionnez [OK] et appuyez sur le joystick.
- Sélectionnez [Cancel] pour retourner à l'écran de sélection des clips.
- Lorsque les clips sont en cours de copie, vous pouvez appuyer sur le joystick pour annuler.

5 Lorsque le message de confirmation apparaît, appuyez sur le joystick.

Copie de tous les clips

[Autres fonctions]
[Clips]
[Copier]
[Tout]

1 Ouvrez l'écran [Clips Copier Tout].
[Autres fonctions] [Clips] [Copier] [Tout]
2 Sélectionnez [OK] et appuyez sur le joystick.
- Tous les clips de la carte SD sélectionnée sont copies vers une autre carte SD.
- Sélectionnez [Cancel] pour annuler l'opération.
- Lorsque les clips sont en cours de copie, vous pouvez appuyer sur le joystick pour annuler.

3 Lorsque le message de confirmation apparaît, appuyez sur le joystick.

Suppression de clips et de vues

Vous pouvez supprimer les clips et les vues que vous ne souhaitez pas garder sur la carte SD. Quand vous supprimez une vue, seules les marques du point d'entrée et du point de sortie du clip d'enregistrement continu sont supprimés mais le fichier vidéo lui-même n'est pas supprimé. Bien que les procédures suivantes ne font référence qu'aux clips, sauf indication contraire, les procédures sont les mêmes pour la suppression des vues.

Suppression d'un clip/d'une vue unique

1 Sélectionnez le clip souhaité et appuyez sur le joystick pour ouvrir le menu de clip.
2 Sélectionnez [Supprimer le clip] ou [Supprimer la vue] et appuyez sur le joystick.
3 Sélectionnez [OK] et appuyez sur le joystick.
- Sélectionnez [Cancel] pour annuler l'opération.
- Lorsque le clip est en cours de suppression, l'opération ne peut pas être annulée.

4 Lorsque le message de confirmation apparaît, appuyez sur le joystick.

Suppression d'une selection de clips/vues

1 Ouvrez l'écran d'index de sélection des clips ou de sélection des prises de vues.
   [Autres fonctions] ❯ [Clips] ❯ [Effacer] ❯ [Sélection]
   [Autres fonctions] ❯ [Supprimer la vue] ❯ [Sélection]
2 En utilisant le joystick, amenez le cadre de sélection orange sur un clip que vous souhaitez supprimer puis appuyez sur le joystick.
   • Une coche ☑ apparaît à coté de la vignette du clip pour indiquer qu'il a été sélectionné. Appuyez de nouveau sur le joystick pour retirer la coche.
   • Répétez cette étape pour sélectionner tous les clips que vous souhaitez supprimer. Le nombre total de clips sélectionnés apparaît en bas de l'écran, à côté de l'icône ☑.
3 Après avoir sélectionné tous les clips souhaités, appuyez sur la touche MENU.
4 Sélectionnez [OK] et appuyez sur le joystick.
   • Sélectionnez [Cancel] pour retourner à l'écran de sélection des clips.
   • Lorsque les clips sont en cours de suppression, vous pouvez appuyer sur le joystick pour annuler.
5 Lorsque le message de confirmation apparaît, appuyez sur le joystick.

[Autres fonctions] ❯ [Clips] ❯ [Effacer] ❯ [Sélection]

[Autres fonctions] ❯ [Supprimer la vue] ❯ [Sélection]

Suppression de tous les clips/vues

1 Ouvrez le l'écran [Clips Effacer Tout] ou [Supprimer la vue Tout].
   [Autres fonctions] ❯ [Clips] ❯ [Effacer] ❯ [Tout]
   [Autres fonctions] ❯ [Supprimer la vue] ❯ [Tout]
2 Sélectionnez [OK] et appuyez sur le joystick.
   • Tous les clips de la carte SD sélectionnée seront supprimés.
   • Sélectionnez [Cancel] pour annuler l'opération.
   • Lorsque les clips sont en cours de suppression, vous pouvez appuyer sur le joystick pour annuler.
3 Lorsque le message de confirmation apparaît, appuyez sur le joystick.

[Autres fonctions] ❯ [Clips] ❯ [Effacer] ❯ [Tout]

[Autres fonctions] ❯ [Supprimer la vue] ❯ [Tout]

Conversion de clips à la définition standard

Vous pouvez convertir les clips originaux AVCHD en séquences vidéo de définition standard (MPEG-2). La conversion descendante à la définition standard nécessite deux cartes SD : une (source) qui contient les clips source à convertir et l'autre (destination) qui recevra les fichiers convertis (séquences vidéo SD).

Conversion d'un clip unique à la définition standard

1 Sélectionnez le clip souhaité sur l'écran d'index de la carte source puis appuyez sur le joystick pour ouvrir le menu des clips.
2 Sélectionnez [Convertir HD➔SD] puis appuyez sur le joystick.
   • La taille estimée de la séquence vidéo SD convertie et l'espace disponible sur la carte de destination sont affichés sur l'écran.

3 Sélectionnez [OK] et appuyez sur le joystick.
- Sélectionnez [Cancel] pour annuler l'opération.
- Le clip est lu en même temps qu'il est converti. Lorsque le clip est en cours de conversion, vous pouvez appuyer sur le joystick pour annuler.

4 Lorsque le message de confirmation apparaît, appuyez sur le joystick.
- Le clip sélectionné est converti en une séquence vidéo SD sur la carte de destination et l'écran revient à l'écran d'index des clips.

Conversion d'une sélection de clips à la définition standard

[Autres fonctions] > [Clips] > [Convertir HD➔SD] > [Sélection]

1 À partir de l'écran d'index de la carte source, ouvrez l'écran d'index de sélection de clips.
[Autres fonctions] > [Clips] > [Convertir HD➔SD] > [Sélection]

2 En utilisant le joystick, amenez le cadre de sélection orange sur un clip que vous souhaitez convertir puis appuyez sur le joystick.
- Une coche ☑ apparaît à coté de la vignette du clip pour indiquer qu'il a été sélectionné. Appuyez de nouveau sur le joystick pour retirer la coche.
- Répétez cette étape pour sélectionner tous les clips que vous souhaitez convertir. Le nombre total de clips sélectionnés apparaît en bas de l'écran, à côté de l'icône ☑.

3 Après avoir sélectionné tous les clips souhaités, appuyez sur la touche MENU.
- La taille totale estimée des séquences vidéo SD converties et l'espace disponible sur la carte de destination sont affichés sur l'écran.

4 Sélectionnez [OK] et appuyez sur le joystick.
- Sélectionnez [Cancel] pour retourner à l'écran de sélection des clips.
- Les clips sélectionnés sont lus en même temps qu'ils sont convertis. Lorsque les clips sont en cours de conversion, vous pouvez appuyer sur le joystick pour annuler.

5 Lorsque le message de confirmation apparaît, appuyez sur le joystick.

Conversion de tous les clips à la définition standard

[Autres fonctions] > [Clips] > [Convertir HD➔SD] > [Tout]

1 À partir de l'écran d'index de la carte source, ouvrez l'écran [Clips Convertir HD➔SD Tout].
[Autres fonctions] > [Clips] > [Convertir HD➔SD] > [Tout]
- La taille totale estimée des séquences vidéo SD converties et l'espace disponible sur la carte de destination sont affichés sur l'écran.

2 Sélectionnez [OK] et appuyez sur le joystick.
- Tous les clips sur la carte source sont convertis en séquences vidéo SD sur la carte de destination.
- Sélectionnez [Cancel] pour annuler l'opération.
- Les clips sont lus en même temps qu'ils sont convertis. Lorsque les clips sont en cours de conversion, vous pouvez appuyer sur le joystick pour annuler.

3 Lorsque le message de confirmation apparaît, appuyez sur le joystick.

ⓘ NOTES
- La durée de lecture totale maximum des clips à convertir en définition standard est de 12 heures.
- Le débit binaire des séquences vidéo SD converties est de 9 Mbit/s.
- Les clips enregistrés avec la vitesse séquentielle 24P ne peuvent pas être convertis en définition standard.

- Les clips sont lus pendant qu'ils sont convertis à la définition standard. Si vous définissez une touche attribuable à [Headphone +], [Headphone -], [Speaker +] or [Speaker -] (97), vous pouvez appuyer sur cette touche pour régler le volume du casque ou le volume du haut-parleur intégré pendant la conversion.
- Les clips ne peuvent pas être convertis à la définition standard quand la carte SD contient déjà le nombre maximum de dossiers ou de clips (157).

Suppression de séquences vidéo SD

À partir de l'écran d'index [Films SD], vous pouvez supprimer des clips qui ont été convertis à la définition standard.

Suppression d'une séquence vidéo SD unique

1 Ouvrez l'écran d'index [Films SD] (116).

2 Sélectionnez la séquence vidéo SD souhaitée et appuyez sur le joystick pour ouvrir le menu des clips.

3 Sélectionnez [Supprimer le clip] et appuyez sur le joystick.

4 Sélectionnez [OK] et appuyez sur le joystick.
- Sélectionnez [Cancel] pour annuler l'opération.
- Pendant que la séquence vidéo SD est en cours de suppression, l'opération ne peut pas être annulée.

5 Lorsque le message de confirmation apparaît, appuyez sur le joystick.

Suppression de toutes les séquences vidéo SD

1 Ouvrez l'écran d'index [Films SD] (116).

2 Ouvrez le l'écran [Clips Effacer Tout].
[Autres fonctions] [Clips] [Effacer] [Tout]

3 Sélectionnez [OK] et appuyez sur le joystick.
- Toutes les séquences vidéo SD sont effacées.
- Sélectionnez [Cancel] pour annuler l'opération.
- Lorsque les séquences vidéo SD sont en cours de suppression, vous pouvez appuyer sur le joystick pour annuler.

4 Lorsque le message de confirmation apparaît, appuyez sur le joystick.

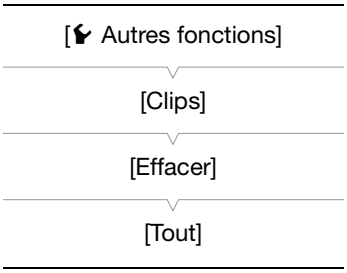

Configuration de la sortie vidéo

Le signal vidéo sorti par la prise HDMI OUT dépend des divers paramètres de menu et des capacités du moniteur externe. Le signal vidéo de la prise AV OUT est sorti en 480/59.94i (enregistrements 59,94 Hz) ou 576/50.00i (enregistrements 50,00 Hz). Si cela s'avère nécessaire, vous pouvez superposer les affichages d'écran avec la vidéo affichée sur le moniteur externe (📖 130).

Modes de fonctionnement : CAMERA MEDIA

Configuration de la sortie vidéo par prise

Prise		[Fréquence système] réglé sur [59.94 Hz]	[Fréquence système] réglé sur [50.00 Hz]
HDMI OUT	Sortie HD*	1080/59.94i	1080/50.00i
	Sortie SD	480/59.94P	576/50.00P
AV OUT	Sortie SD	480/59.94i	576/50.00i

* Vous pouvez utiliser le réglage [Configuration LCD/VF] [Zebra HD Output] pour afficher les motifs de zébrure sur un moniteur externe (sortie HD uniquement).

Connexion à un moniteur externe

Lorsque vous connectez votre caméscope à un moniteur externe pour l'enregistrement ou pour la lecture, utilisez la prise du caméscope qui correspond à celle que vous souhaitez utiliser sur le moniteur. Ensuite, sélectionnez la configuration de signal de sortie vidéo (📖 127).

Modes de fonctionnement : CAMERA MEDIA

Diagramme des connexions

Nous recommandons que vous alimentiez la caméscope à partir du secteur en utilisant l'adaptateur secteur.

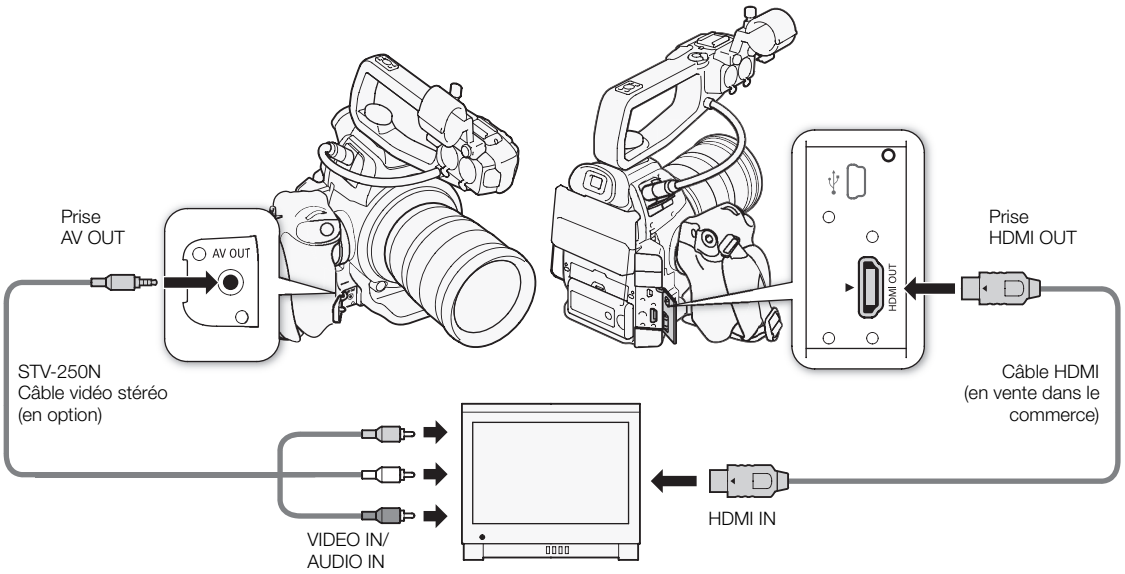

Utilisation de la prise HDMI OUT

La prise HDMI™ OUT permet une connexion numérique et sort à la fois un signal vidéo et audio. La sortie vidéo commute automatiquement sur HD ou SD, selon les capacités du moniteur externe. Le son est sorti sous la forme d'un signal PCM linéaire 2 canaux (16 bits, 48 kHz).

ⓘ NOTES

- Si cela s'avère nécessaire, vous pouvez superposer les affichages d'écran avec la vidéo affichée sur le moniteur externe (📖 130).
- Vous pouvez sélectionner la méthode de sortie SD (📖 129).
- La prise HDMI OUT du caméscope est uniquement pour la sortie. Ne la connectez pas à une prise de sortie HDMI sur un appareil extérieur car cela pourrait endommager le caméscope.
- Il n'y a pas de sortie vidéo de la prise AV OUT quand un écran externe est connecté à la prise HDMI OUT.
- Un fonctionnement correct n'est pas garanti lorsque vous connectez le caméscope à des moniteurs DVI.
- En fonction du moniteur, la vidéo peut mal s'afficher. Dans ce cas, utilisez la prise AV OUT.

Utilisation de la prise AV OUT

La prise AV OUT sort un signal vidéo analogique ayant subi une conversion descendante et un signal audio pour la connexion à des écrans munis d'une entrée audio/vidéo composite.

NOTES

- Lors de la lecture d'un clip sur un écran avec un rapport d'aspect 4:3, le moniteur passe automatiquement en mode écran large s'il est compatible avec le système Video ID-1 ou WSS.
- Si cela s'avère nécessaire, vous pouvez superposer les affichages d'écran avec la vidéo affichée sur le moniteur externe (📖 130).

Sortie SD

[Configuration vidéo]

[Redim.sortie SD]

[Compressé]

Lorsqu'une vidéo HD (rapport d'aspect 16:9) est convertie et sortie en tant que vidéo SD (rapport d'aspect 4:3), vous pouvez choisir son apparence sur le moniteur externe.

Modes de fonctionnement : CAMERA MEDIA

1 Ouvrez le sous-menu [Redim.sortie SD].

[Configuration vidéo] ❯ [Redim.sortie SD]

2 Sélectionnez l'option souhaitée et appuyez sur le joystick.

Options

[Letterbox] : le rapport 16:9 est maintenu mais des barres noires sont ajoutées en haut et en bas de l'image.

[Compressé] : l'image est comprimée depuis la gauche et la droite, pour que la totalité de l'image tienne sur l'écran. L'image paraîtra normale si le moniteur externe a également un rapport d'aspect 16:9.

[Rog. D/G] : les bords gauche et droit de l'image sont rognés pour que la partie centrale de l'image tienne dans l'écran.

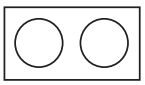

Image originale (16:9)

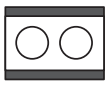

Réglage [Letterbox]

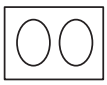

Réglage [Compressé]

Réglage [Rog. D/G]

NOTES

- Le réglage [Redim.sortie SD] s'applique aussi au contrôle du dernier clip enregistré (📖 91).
- En mode CAMERA, le réglage [Compressé] est appliqué et ne peut pas être changé.

Superposition des affichages de l'écran sur un moniteur externe

[Configuration vidéo]
[Aff. caractères]
[VF]

[Configuration vidéo]
[Affichage écran HD]
[Affichage écran SD]
[Off]

Par défaut, les affichages de l'écran apparaissent sur le viseur mais vous pouvez choisir de les superposer sur la sortie vidéo de la prise HDMI OUT ou de la prise AV OUT. Cette opération permet de visionner les affichages de l'écran sur un moniteur externe. Vous devez paramétrer cette fonction séparément pour une sortie HD et SD. Ce réglage n'affecte pas vos enregistrements.

Modes de fonctionnement : CAMERA MEDIA

En mode CAMERA, vous devez sélectionner à quel endroit les affichages de l'écran seront sortis. Réalisez toute la procédure à partir du début. En mode MEDIA, les affichages sur l'écran disparaissent automatiquement de l'écran du viseur quand un signal vidéo est sorti par une des prises ; les étapes 1 et 2 ne sont donc pas nécessaires. Démarrez la procédure à partir de l'étape 3.

1 Ouvrez le sous-menu [Aff. caractères].
[Configuration vidéo] ❯ [Aff. caractères]

2 Sélectionnez [Ext. Out] et appuyez sur le joystick.

3 Ouvrez le sous-menu [Affichage écran HD] ou [Affichage écran SD].
[Configuration vidéo] ❯ [Affichage écran HD] ou [Affichage écran SD]

4 Sélectionnez [On] et appuyez sur le joystick.
- DISP apparaît en haut à droite de l'écran (lorsque [Configuration LCD/VF] ❯ [Custom Display 2] ❯ [Output Display] est réglé sur [On]).

NOTES
- Les affichages sur l'écran ne peuvent pas être affichés simultanément sur le viseur et sur un écran externe connecté à l'une des prises de sortie vidéo.
- Pendant la sortie vidéo SD, les affichages sur l'écran n'apparaissent pas sur l'écran extérieur si [Configuration vidéo] ❯ [Redim.sortie SD] est réglé sur [Rog. D/G].
- Si vous définissez une touche attribuable à [Affichage écran] (📖 97), vous pouvez appuyer sur cette touche pour activer et désactiver la superposition des affichages de l'écran sur la sortie vidéo, à partir des prises du caméscope (simultanément pour la vidéo HD et SD).

Sortie audio

Le caméscope peut sortir le son par la prise HDMI OUT, la prise AV OUT ou la prise ∩ (écouteurs). Lorsque le son est sorti par la prise AV OUT ou la prise ∩ (écouteurs), vous pouvez configurer d'autres paramètres tel que le canal de sortie.

Synchronisation de la vidéo avec le flux audio

[♪)) Configuration audio] > [Audio Output] > [Retard d'écran] > [Normal]

Lorsque l'audio est en sortie depuis la prise AV ou la prise ∩ (écouteurs), vous pouvez choisir de synchroniser le signal audio avec le signal vidéo, ou vous pouvez faire en sorte que le caméscope sorte l'audio en temps réel. Lorsque l'audio est sorti en temps réel, il y aura un léger décalage. Indépendamment du réglage toutefois, les signaux vidéo et audio enregistrés seront synchronisés.

Modes de fonctionnement : CAMERA MEDIA

1 Ouvrez le sous-menu [Retard d'écran].
[♪)) Configuration audio] > [Audio Output] > [Retard d'écran]

2 Sélectionnez l'option souhaitée et appuyez sur le joystick.

Options

[Line Out] : synchronise les signaux audio et vidéo.
[Normal] : vous permet de suivre l'audio en temps réel.

Sélection du canal audio

[♪)) Configuration audio] > [Audio Output] > [Channel] > [CH1/CH2]

Vous pouvez sélectionner le canal audio émis depuis la prise AV OUT ou la prise ∩ (écouteurs).

Modes de fonctionnement : CAMERA MEDIA

1 Ouvrez le sous-menu [Channel].
[♪)) Configuration audio] > [Audio Output] > [Channel]

2 Sélectionnez l'option souhaitée et appuyez sur le joystick.

Options

[CH1/CH2] : l'audio en sortie de CH1 est émis depuis le canal audio de gauche et l'audio en sortie de CH2 est émis depuis le canal audio de droite.
[CH1/CH1] : l'audio depuis CH1 est sorti depuis les canaux audio de gauche et de droite.
[CH2/CH2] : l'audio depuis CH2 est sorti depuis les canaux audio de gauche et de droite.
[All/All] : l'audio depuis CH1 et CH2 est mélangé et sorti depuis les canaux audio de gauche et de droite.

ⓘ NOTES

- Si vous définissez une touche attribuable à [Audio Output CH] (📖 97), vous pouvez appuyer sur cette touche pour modifier le canal audio directement.

Sélection du niveau de sortie de la prise AV OUT

Vous pouvez sélectionner le niveau de sortie audio depuis la prise AV OUT.

Modes de fonctionnement : CAMERA MEDIA

[♪)) Configuration audio]
[Audio Output]
[Level]
[1 Vrms]

1 Ouvrez le sous-menu de sortie audio [Level].
[♪)) Configuration audio] ❯ [Audio Output] ❯ [Level]

2 Sélectionnez le niveau souhaité et appuyez sur le joystick.

Options

[1 Vrms] : le niveau de sortie audio est normal.
[2 Vrms] : le niveau de sortie audio est plus haut de 6 dB.

ⓘ NOTES

- Ce paramètre n'affecte pas la sortie audio vers les écouteurs.

Sauvegarde des clips sur un ordinateur

En utilisant le logiciel fourni **Data Import Utility** pour sauvegarder vos clips, vous avez l'avantage supplémentaire de combiner automatiquement en un seul clip des clips sauvegardés comme fichiers multiples. Vous pourrez ainsi travailler avec le logiciel d'édition de votre choix.

Modes de fonctionnement : CAMERA MEDIA

Sauvegarde de clips en utilisant Data Import Utility :

- Sauvegardez les clips sur l'ordinateur (tous les clips/nouveaux clips uniquement).
- Combinez les clips enchainés (clips relais) (📖 44) qui ont été sauvegardés sur des cartes SD séparées et sauvegardez-les comme un seul clip.
- Combinez plusieurs fichiers vidéo (stream) d'un même clip qui a été séparé à cause de la restriction de taille maximum de fichier de 2 Go, et sauvegardez-les en un seul clip.

Pour plus de détails, consultez le guide du logiciel de **Data Import Utility**. Vous trouverez ce fichier PDF* dans le dossier [\Manual\French] du CD-ROM PIXELA fourni.

* Adobe® Reader® 6 ou ultérieur est requis pour afficher le fichier PDF.

Installation du logiciel

Reportez-vous à *Installation* et *Configuration système requise* dans le guide du logiciel de **Data Import Utility** (fichier PDF) pour prendre connaissance des instructions d'installation étape par étape et des exigences complètes du système. Voici les exigences principales du système.

Système d'exploitation	Windows Vista*, SP2 Windows 7*, SP1 Windows 8*	Mac OS X 10.6, 10.7, 10.8
Processeur	Intel® Core ou équivalent	Processeur Intel® (non compatible avec Power PC)
RAM	1 Go (2 Go pour Windows 7/Windows 8, version 64 bits ou Mac OS X 10.7/10.8)	
Affichage	1024 x 768 pixels	

* 32 et 64 bits.

Diagramme des connexions

Nous recommandons que vous alimentiez la caméscope à partir du secteur en utilisant l'adaptateur secteur.

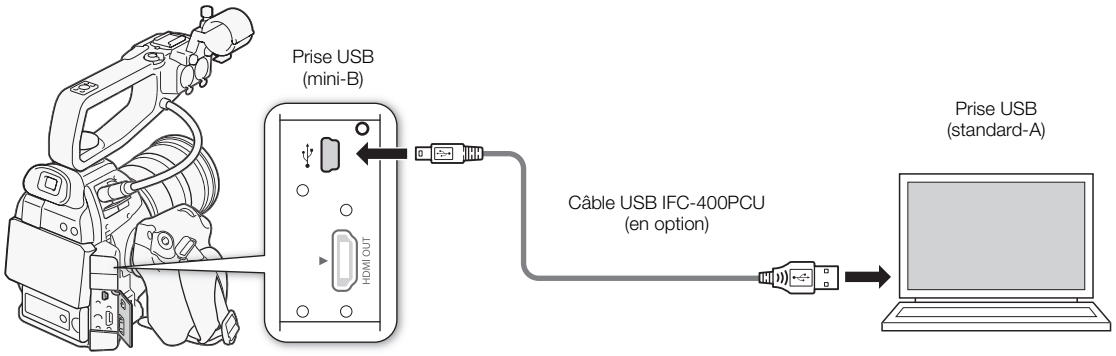

Prise de photos

Vous pouvez prendre des photos lorsque le caméscope est en mode CAMERA ou vous pouvez capturer une photo à partir d'un clip lorsque le caméscope est en mode MEDIA. La taille des photos enregistrées sur la carte SD est de 1920 x 1080*.

* À cette taille, le caméscope peut enregistrer approximativement 670 photos sur une carte SD de 1 Go.

Prise de photos en mode CAMERA

Vous pouvez prendre une photo pendant que le caméscope enregistre un clip ou s'il se trouve en mode d'enregistrement en pause. Si un fichier d'image personnalisée est pré-sélectionné, il sera enregistré avec la photo (📖 100). Pour prendre une photo, prédéfinissez une touche attribuable à [Photo].

Modes de fonctionnement : CAMERA MEDIA

1 Définissez une touche attribuable à [Photo] (📖 97).

2 Appuyez sur la touche attribuable pour prendre une photo.

- L'icône de la carte SD sélectionnée (A ou B) et le nombre de photos disponibles apparaissent momentanément en haut à droite de l'écran.
- Si un fichier d'image personnalisée est sélectionné, il sera enregistré avec la photo.
- L'indicateur d'accès de carte SD s'allume en rouge lorsque la photo est enregistrée.

Capture de photos en mode MEDIA

Vous pouvez capturer une photo d'un clip pendant une pause de lecture. Pour capturer une photo, prédéfinissez une touche attribuable à [Photo].

Modes de fonctionnement : CAMERA MEDIA

1 Définissez une touche attribuable à [Photo] (📖 97).

2 Sélectionnez le clip souhaité et appuyez sur la touche ▶/❚❚ pour démarrer la lecture.

3 Mettez la lecture en pause à la scène que vous souhaitez capturer.

4 Appuyez sur la touche attribuable pour capturer une photo.

- L'écran passe momentanément au noir, comme si un obturateur de caméra avait été actionné.
- L'icône de la carte SD sélectionnée (A ou B) et le nombre de photos disponibles apparaissent momentanément en haut à droite de l'écran.
- L'indicateur d'accès de carte SD s'allume en rouge lorsque la photo est enregistrée.

5 Appuyez sur la touche ■ pour arrêter la lecture.

IMPORTANT

- Suivez les précautions suivantes pendant que l'indicateur d'accès de carte SD est allumé en rouge. Le non-respect de ces consignes pourrait causer la perte des données.
  - Ne déconnectez pas l'alimentation et n'éteignez pas le caméscope.
  - N'ouvrez pas le couvercle du logement de carte SD et ne retirez pas les cartes SD.

ⓘ NOTES

- Si le commutateur LOCK sur la carte SD sélectionnée pour l'enregistrement est positionné pour empêcher l'écriture, vous ne pourrez pas enregistrer une photo. Changez la position du commutateur LOCK avant de prendre une photo.
- Même si [Autres fonctions] ❯ [Custom Function] ❯ [Enr. Bal. inversé] (📖 112) est réglé sur un paramètre autre que [Off], les photos ne seront pas inversées.

Lecture de photos

Vous pouvez afficher les photos que vous avez prises avec le caméscope.

Modes de fonctionnement : CAMERA MEDIA

Affichage de l'écran d'index [Photos]

Affichez l'écran d'index [Photos] pour visionner des photos.

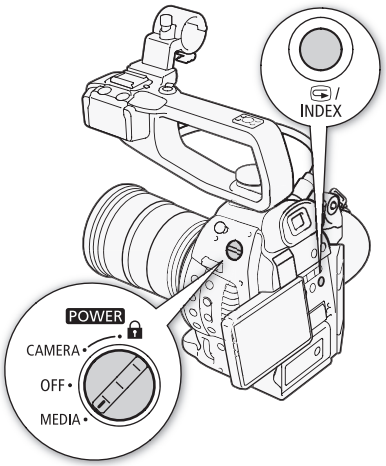

1 Réglez le commutateur **POWER** sur MEDIA.
- Le caméscope passe en mode MEDIA et l'écran d'index de clips apparaît.

2 Appuyez sur la touche INDEX.
- Le menu de sélection de l'écran d'index apparaît.

3 Sélectionnez [Photos] et appuyez sur le joystick.
- L'écran d'index [Photos] apparaît.
- Lorsque vous avez terminé de visionner les photos, appuyez sur la touche INDEX pour revenir à l'index de clips.

Affichage des photos

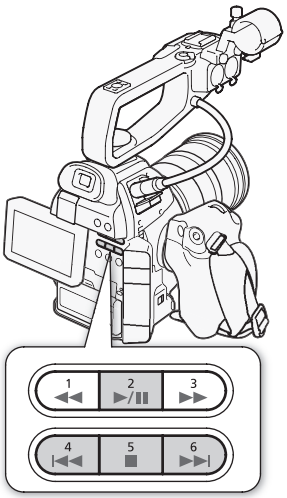

1 Déplacez le cadre de sélection sur la photo souhaitée.

2 Appuyez sur la touche ►/II pour afficher la photo.
- L'écran de lecture des photos apparaît et la photo sélectionnée est affichée.
- Utilisez les touches I◄◄/►►I ou poussez le joystick vers la gauche/droite pour passer à la photo précédente/suivante.
- Appuyez sur la touche DISP. pour cacher/afficher les affichages de l'écran.
- Appuyez sur la touche ■ pour revenir à l'écran d'index [Photos].

IMPORTANT

- Suivez les précautions suivantes pendant que l'indicateur d'accès de carte SD est allumé en rouge. Le non-respect de ces consignes pourrait causer la perte des données.
  - Ne déconnectez pas l'alimentation et n'éteignez pas le caméscope.
  - N'ouvrez pas le couvercle du logement de carte SD et ne retirez pas les cartes SD.

NOTES

- Les photos suivantes ne seront peut-être pas affichées correctement.
  - Les photos qui n'ont pas été enregistrées avec ce caméscope.
  - Les photos créées ou modifiées sur un ordinateur.
  - Les photos dont le nom de fichier a été modifié.

Opérations photo

Vous pouvez utiliser le menu photo pour copier une photo, supprimer une photo ou copier un fichier d'image personnalisée intégré dans une photo. Vous pouvez afficher le menu photo à partir de l'écran d'index [Photos] ou depuis l'écran de lecture de photos.

Utilisation du menu de photos

1 Depuis l'écran d'index [Photos], sélectionnez une photo et appuyez sur le joystick.
- Si vous affichez une photo, appuyez simplement sur le joystick.
- Le menu de photos apparaît. Les fonctions disponibles dépendent des paramètres de la photo.

2 Sélectionnez la fonction souhaitée et appuyez sur le joystick.

Copie de photos

Vous pouvez copier des photos d'une carte SD à l'autre.

Modes de fonctionnement : CAMERA MEDIA

Copie des photos depuis l'écran de lecture

1 Affichez la photo que vous souhaitez copier (📖 137).
2 Appuyez sur le joystick pour ouvrir le menu des photos.
3 Sélectionnez [Copier] et appuyez sur le joystick.
4 Sélectionnez [OK] et appuyez sur le joystick.
- Sélectionnez [Cancel] pour annuler l'opération.
- La photo sélectionnée est copiée.

5 Lorsque le message de confirmation apparaît, appuyez sur le joystick.

Copie des photos depuis l'écran d'index

1 Ouvrez l'écran d'index [Photos] (📖 137).
2 Déplacez le cadre de sélection orange sur la photo que vous souhaitez copier.
3 Appuyez sur le joystick pour ouvrir le menu des photos.
4 Sélectionnez [Copier] et appuyez sur le joystick.
5 Sélectionnez [OK] et appuyez sur le joystick.
- Sélectionnez [Cancel] pour annuler l'opération.
- La photo sélectionnée est copiée.

6 Lorsque le message de confirmation apparaît, appuyez sur le joystick.

Copie d'une sélection de photos

[Autres fonctions] ▸ [Photos] ▸ [Copier] ▸ [Sélection]

1 À partir de l'écran d'index [Photos], ouvrez l'écran d'index de sélection des photos.
[Autres fonctions] ▸ [Photos] ▸ [Copier] ▸ [Sélection]

2 En utilisant le joystick, déplacez le cadre de sélection orange sur une photo que vous souhaitez copier puis appuyez sur le joystick.
- Une coche ☑ apparaît à coté de la vignette de la photo pour indiquer qu'elle a été sélectionnée. Appuyez de nouveau sur le joystick pour retirer la coche.
- Répétez cette étape pour sélectionner toutes les photos que vous souhaitez copier. Le nombre total de photos sélectionnées apparaît en bas de l'écran, à côté de l'icône ☑.

3 Après avoir sélectionné toutes les photos souhaitées, appuyez sur la touche MENU.

4 Sélectionnez [OK] et appuyez sur le joystick.
- Sélectionnez [Cancel] pour retourner à l'écran de sélection des photos.
- Lorsque les photos sont en cours de copie, vous pouvez appuyer sur le joystick pour annuler.

5 Lorsque le message de confirmation apparaît, appuyez sur le joystick.

Copie de toutes les photos

[Autres fonctions] ▸ [Photos] ▸ [Copier] ▸ [Tout]

1 À partir de l'écran d'index [Photos] ouvrez l'écran [Photos Copier Tout].
[Autres fonctions] ▸ [Photos] ▸ [Copier] ▸ [Tout]

2 Sélectionnez [OK] et appuyez sur le joystick.
- Sélectionnez [Cancel] pour annuler l'opération.
- Lorsque les photos sont en cours de copie, vous pouvez appuyer sur le joystick pour annuler.

3 Lorsque le message de confirmation apparaît, appuyez sur le joystick.

Suppression de photos

Vous pouvez supprimer une photo dont vous n'avez plus besoin. Lorsque vous faites ceci toutefois, le fichier d'image personnalisée qui lui est intégré sera également supprimé. Les photos peuvent être supprimées une par une depuis l'écran de lecture des photos ou depuis l'écran d'index [Photos].

Modes de fonctionnement : CAMERA MEDIA

Suppression des photos depuis l'écran de lecture

1 Affichez la photo que vous souhaitez supprimer (📖 137).

2 Appuyez sur le joystick pour ouvrir le menu des photos.

3 Sélectionnez [Effacer] et appuyez sur le joystick.

4 Sélectionnez [OK] et appuyez sur le joystick.
- Sélectionnez [Cancel] pour annuler l'opération.
- La photo sélectionnée est supprimée et la photo suivante est affichée.
- Si un fichier d'image personnalisée est intégré dans la photo, il sera également supprimé.

5 Lorsque le message de confirmation apparaît, appuyez sur le joystick.

Suppression des photos depuis l'écran d'index

1 Ouvrez l'écran d'index [Photos] (📖 137).
2 Déplacez le cadre de sélection orange sur la photo que vous souhaitez supprimer.
3 Appuyez sur le joystick pour ouvrir le menu des photos.
4 Sélectionnez [Effacer] et appuyez sur le joystick.
5 Sélectionnez [OK] et appuyez sur le joystick.
- Sélectionnez [Cancel] pour annuler l'opération.
- La photo sélectionnée est supprimée.
- Si un fichier d'image personnalisée est intégré dans la photo, il sera également supprimé.

6 Lorsque le message de confirmation apparaît, appuyez sur le joystick.

Suppression d'une sélection de photos

[☛ Autres fonctions] > [Photos] > [Effacer] > [Sélection]

1 À partir de l'écran d'index [Photos], ouvrez l'écran d'index de sélection des photos.
[☛ Autres fonctions] ❯ [Photos] ❯ [Effacer] ❯ [Sélection]
2 En utilisant le joystick, déplacez le cadre de sélection orange sur une photo que vous souhaitez supprimer puis appuyez sur le joystick.
- Une coche ☑ apparaît à coté de la vignette de la photo pour indiquer qu'elle a été sélectionnée. Appuyez de nouveau sur le joystick pour retirer la coche.
- Répétez cette étape pour sélectionner toutes les photos que vous souhaitez supprimer. Le nombre total de photos sélectionnées apparaît en bas de l'écran, à côté de l'icône ☑.

3 Après avoir sélectionné toutes les photos souhaitées, appuyez sur la touche MENU.
4 Sélectionnez [OK] et appuyez sur le joystick.
- Sélectionnez [Cancel] pour retourner à l'écran de sélection des photos.
- Lorsque les photos sont en cours de suppression, vous pouvez appuyer sur le joystick pour annuler.

5 Lorsque le message de confirmation apparaît, appuyez sur le joystick.

Suppression de toutes les photos

[☛ Autres fonctions] > [Photos] > [Effacer] > [Tout]

1 À partir de l'écran d'index [Photos] ouvrez l'écran [Photos Effacer Tout].
[☛ Autres fonctions] ❯ [Photos] ❯ [Effacer] ❯ [Tout]
2 Sélectionnez [OK] et appuyez sur le joystick.
- Sélectionnez [Cancel] pour annuler l'opération.
- Lorsque les photos sont en cours de suppression, vous pouvez appuyer sur le joystick pour annuler.

3 Lorsque le message de confirmation apparaît, appuyez sur le joystick.

IMPORTANT

- Soyez prudent lorsque vous supprimez des photos. Les photos supprimées ne peuvent pas être récupérées.
- Des photos qui ont été protégées en utilisant d'autres appareils ne peuvent pas être supprimées avec ce caméscope.

Copie de fichiers d'image personnalisée

Vous pouvez copier le fichier d'image personnalisée intégré dans une photo vers le caméscope. Les photos peuvent être copiées depuis l'écran de lecture des photos ou depuis l'écran d'index [Photos].

Modes de fonctionnement : CAMERA MEDIA

Copie d'un fichier depuis l'écran de lecture

1 Affichez la photo avec le fichier d'image personnalisée à copier (📖 137).

2 Appuyez sur le joystick pour ouvrir le menu des photos.

3 Sélectionnez [Copier fichier CP] et appuyez sur le joystick.

- L'écran [CP Data 1/3] apparaît avec un emplacement de fichiers dans le caméscope mis en valeur en orange.
- Vous pouvez également appuyer sur la touche CUSTOM PICTURE.
- Vous pouvez pousser le joystick vers le haut/bas pour afficher les écrans [CP Data 2/3] et [CP Data 3/3].

4 Sélectionnez l'emplacement de fichier souhaité et appuyez sur le joystick.

5 Sélectionnez [OK] et appuyez sur le joystick.

- Le fichier d'image personnalisée intégré dans la photo sélectionnée est copié, écrasant le fichier qui se trouve à cet emplacement.
- Sélectionnez [Cancel] pour annuler l'opération.

6 Lorsque le message de confirmation apparaît, appuyez sur le joystick.

Copie d'un fichier depuis l'écran d'index

1 Ouvrez l'écran d'index [Photos] (📖 137).

2 Déplacez le cadre de sélection orange vers la photo qui contient le fichier d'image personnalisée à copier.

3 Appuyez sur le joystick pour ouvrir le menu des photos.

4 Sélectionnez [Copier fichier CP] et appuyez sur le joystick.

- L'écran [CP Data 1/3] apparaît avec le cadre de sélection orange indiquant un emplacement de fichier dans le caméscope.
- Vous pouvez également appuyer sur la touche CUSTOM PICTURE.
- Vous pouvez pousser le joystick vers le haut/bas pour afficher les écrans [CP Data 2/3] et [CP Data 3/3].

5 Sélectionnez l'emplacement de fichier souhaité et appuyez sur le joystick.

6 Sélectionnez [OK] et appuyez sur le joystick.

- Le fichier d'image personnalisée intégré dans la photo sélectionnée est copié, écrasant le fichier qui se trouve à cet emplacement.
- Sélectionnez [Cancel] pour annuler l'opération.

7 Lorsque le message de confirmation apparaît, appuyez sur le joystick.

ⓘ NOTES

- Vous ne pouvez pas copier le fichier d'image personnalisée dans un emplacement qui possède un fichier protégé.
- Par défaut, les emplacements de fichier [C7] à [C9] sont protégés.

8 Informations additionnelles

Éléments de menu

Pour une explication détaillée sur la manière de sélectionner un élément, veuillez consulter *Utilisation des menus* (🕮 28). Pour les détails de chaque fonction, consultez la page de référence. Les éléments de menu sans page de référence sont expliqués après les tableaux. Les options de réglage indiquées en gras signalent des valeurs par défaut. Les éléments de menu non disponibles apparaissent en gris.

Pour passer directement à la page d'un menu spécifique :

Menu [Configuration caméra] 🕮 143
Menu [Configuration audio] 🕮 144
Menu [Configuration vidéo] 🕮 144
Menu Configuration LCD/VF] 🕮 145
Menu [00:00 Config. TC/UB] 🕮 148
Menu [Autres fonctions] 🕮 148
Menu personnalisé [★ Mon menu] 🕮 150

Menu [Configuration caméra] (mode CAMERA uniquement)

Élément de menu	Sous-menu	Options de réglage	🕮
[Mesure lumière]		[Contrejour], **[Standard]**, [Éclair.spot]	64
[Décal. AE]		[+2.0], [+1.5], [+1.25], [+1.0], [+0.75], [+0.5], [+0.25], **[±0]**, [-0.25], [-0.5], [-0.75], [-1.0], [-1.25], [-1.5], [-2.0]	64
[ISO/Gain]	[Sélection]	**[ISO]**, [Gain]	59
	[Plage étendue]	[On], **[Off]**	
	[Incrément ISO]	[1 cran], **[1/3 cran]**	
	[Gain]	**[Normal]**, [Fin]	
[Iris]	[Mode]*	[Automatic], **[Manual]**	62
	[Incrément Iris]	[1/2 cran], **[1/3 cran]**, [Fin]	
	[Correct. Zoom-Iris]	**[On]**, [Off]	
[Shutter]	[Mode]	**[Vitesse]**, [Angle], [Clear Scan], [Lent], [Off]	56
	[Incrément Shutter]	[1/3 cran], **[1/4 cran]**	
[AF Mode]		**[One Shot]**, [Continu]	69
[Zoom manette de caméra]	[Activer]	[On], **[Off]**	73
	[Vitesse]	1 à 16 **(8)**	
[Réduc. scintil.]		[Automatic], **[Off]**	58
[CINEMA verrou.]		[On], **[Off]**	51
[Objectif EF-S]		[On], **[Off]**	33
[ABB]		**[Cancel]**, [OK]	46
[Barres de couleur]	[Activé]	[On], **[Off]**	88
	[Type]	Lorsque [Fréquence système] est réglé sur [59.94 Hz] : **[SMPTE]**, [ARIB] Lorsque [Fréquence système] est réglé sur [50.00 Hz] : **[EBU]**, [SMPTE]	
[Correct.Illum.Peri.]		[On], **[Off]**	33

Menu [♪)) Configuration audio]

Élément de menu	Sous-menu	Options de réglage	CAMERA	MEDIA	🕮
[Audio Input]	[Int. Mic Passe haut]	**[Off]**, [LC1], [LC2]	●	–	83
	[Int. Mic Sensibilité]	**[Normal]**, [Élevé]	●	–	84
	[Att. Mic Int./MIC]	[On], **[Off]**	●	–	84
	[Mode MIC]	**[Automatic]**, [Manual]	●	–	83
	[MIC Level]	0 à 99 **(50)**	●	–	
	[XLR Rec Channel]	**[CH1]**, [CH1/CH2]	●	–	85
	[XLR1 Mic Trimming]	[+12 dB], [+6 dB], **[0 dB]**, [-6 dB], [-12 dB]	●	–	86
	[XLR2 Mic Trimming]				
	[Att. Mic XLR1]	[On], **[Off]**	●	–	87
	[Att. Mic XLR2]				
	[Lien XLR ALC]	[Lié], **[Séparé]**	●	–	85
	[Limiteur]	[On], **[Off]**	●	–	83, 86
	[Ton. 1 kHz]	[-12 dB], [-18 dB], [-20 dB], **[Off]**	●	–	88
[Audio Output]*	[Retard d'écran]	[Line Out], **[Normal]**	●	–	131
	[Channel]	**[CH1/CH2]**, [CH1/CH1], [CH2/CH2], [All/All]	●	●	131
	[Level]	**[1 Vrms]**, [2 Vrms]	●	●	132
	[Volume Headphone]	[Off], 1 à 15 **(8)**	●	●	87, 119
	[Volume Speaker]	[Off], 1 à 15 **(8)**	–	●	119

* Non disponible dans l'écran d'index [Photos].

Menu [▣ Configuration vidéo]

Élément de menu	Options de réglage	CAMERA	MEDIA	🕮
[Aff. caractères]	**[VF]**, [Ext. Out]	●	–	130
[Affichage écran HD]	[On], **[Off]**	●	●	
[Affichage écran SD]	[On], **[Off]**	●	●	
[Redim.sortie SD]	[Letterbox], **[Compressé]**, [Rog. D/G]	–	●	129

Menu [Configuration LCD/VF]

Élément de menu	Sous-menu	Options de réglage	CAMERA	MEDIA	🕮
[Configuration LCD]	[Luminosité]	-99 à 99 **(±0)**	●	●	36
	[Contraste]	-99 à 99 **(±0)**	●	●	
	[Couleur]	-20 à 20 **(±0)**	●	●	
	[Netteté]	1 à 4 **(2)**	●	●	
	[Rétroéclairage]	**[Normal]**, [Clair]	●	●	
[Configuration VF]	[Luminosité]	-99 à 99 **(±0)**	●	●	36
	[Contraste]	-99 à 99 **(±0)**	●	●	
	[Couleur]	-20 à 20 **(±0)**	●	●	
	[Netteté]	1 à 4 **(2)**	●	●	
	[Rétroéclairage]	**[Normal]**, [Clair]	●	●	
[N&B LCD/VF]		[On], **[Off]**	●	●	36
[Simultané LCD/VF]		**[On]**, [Off]	●	●	36
[Aide affichage]		[On], **[Off]**	●	–	52
[Peaking]		[On], **[Off]**	●	–	72
[Sélection]		**[Peaking 1]**, [Peaking 2]	●	–	
[Peaking 1]	[Couleur]	**[Blanc]**, [Rouge], [Jaune], [Bleu]	●	–	
	[Gain]	[Off], 1 à 15 **(8)**	●	–	
	[Fréquence]	1 à 4 **(2)**	●	–	
[Peaking 2]	[Couleur]	[Blanc], **[Rouge]**, [Jaune], [Bleu]	●	–	
	[Gain]	[Off], 1 à 15 **(15)**	●	–	
	[Fréquence]	1 à 4 **(1)**	●	–	
[Zebra]		[On], **[Off]**	●	–	76
[Sélection]		**[Zebra 1]**, [Zebra 2], [Zebra 1&2]	●	–	
[Zebra 1 Level]		**[70 ±5%]**, [75 ±5%], [80 ±5%], [85 ±5%], [90 ±5%], [95 ±5%]	●	–	
[Zebra 2 Level]		[70%], [75%], [80%], [85%], [90%], [95%], **[100%]**	●	–	
[Zebra HD Output]		[On], **[Off]**	●	–	
[Marqueur]	[Activé]	[On], **[Off]**	●	–	74
	[Centre]	[Blanc], [Gris], **[Off]**	●	–	
	[Horizontal]	[Blanc], [Gris], **[Off]**	●	–	
	[Grille]	[Blanc], [Gris], **[Off]**	●	–	
	[Zone de sécurité]	[Blanc], [Gris], **[Off]**	●	–	
	[Surf. zone sécur.]	[80%], [90%], [92.5%], **[95%]**	●	–	
	[Marqueur d'aspect]	[Blanc], [Gris], **[Off]**	●	–	
	[Rapport d'aspect]	[4:3], [13:9], [14:9], [1.66:1], [1.75:1], [1.85:1], **[2.35:1]**	●	–	
[Audio Level]		**[On]**, [Off]	–	●*	–

Élément de menu	Sous-menu	Options de réglage	CAMERA	MEDIA	📖
[Custom Display 1]	[Mesure lumière]	**[On]**, [Off]	●	–	–
	[Custom Picture]	**[On]**, [Off]	●	–	
	[Dist. Focale]	**[On]**, [Off]	●	–	
	[ND Filter]	**[On]**, [Off]	●	–	
	[AF Mode]	**[On]**, [Off]	●	–	
	[Verrou. Touche]	**[On]**, [Off]	●	–	
	[White Balance]	**[On]**, [Off]	●	–	
	[Exposure]	**[On]**, [Off]	●	–	
	[Iris]	**[On]**, [Off]	●	–	
	[ISO/Gain]	**[On]**, [Off]	●	–	
	[Shutter]	**[On]**, [Off]	●	–	
	[Peaking]	**[On]**, [Off]	●	–	
	[Magnification]	**[On]**, [Off]	●	–	
	[Aide affichage]	**[On]**, [Off]	●	–	
	[Objectif EF-S]	**[On]**, [Off]	●	–	
	[Objectif]	**[On]**, [Off]	●	–	
[Custom Display 2]	[Batterie restante]	[Avertiss.], **[Normal]**, [Off]	●	–	–
	[Durée rest. enreg.]	[Avertiss.], **[Normal]**, [Off]	●	–	
	[Mode enreg.]	**[On]**, [Off]	●	–	
	[Time Code]	**[On]**, [Off]	●	–	
	[Photo]	[Avertiss.], **[Normal]**, [Off]	●	–	
	[Débit binaire]	**[On]**, [Off]	●	–	
	[Fréq. image]	**[On]**, [Off]	●	–	
	[Enreg. caractères]	**[On]**, [Off]	●	–	
	[Output Display]	[On], **[Off]**	●	–	
	[User Bit]	**[On]**, [Off]	●	–	
	[Audio Output CH]	**[On]**, [Off]	●	–	
	[Audio Level]	**[On]**, [Off]	●	–	
	[Com. enreg. HDMI]	**[On]**, [Off]	●	–	
	[Temp./ventilateur]	**[On]**, [Off]	●	–	
	[Date/hre]	[Date/hre], [Heure], [Date], **[Off]**	●	–	
[Date/hre]		[On], **[Off]**	–	●*	–

* Non disponible dans l'écran d'index [Photos].

[Audio Level] : affiche l'indicateur de niveau audio lorsqu'il est réglé sur [On].

Paramètres [Custom Display 1]

[Mesure lumière] : lorsqu'il est réglé sur [On], l'icône de mesure de la lumière (☀ ou ⌂) est affiché si [🎥 Configuration caméra] ➤ [Mesure lumière] est réglé sur [Contrejour] ou [Éclair.spot].

[Custom Picture] : affiche l'icône d'image personnalisée (CP) quand le réglage est sur [On], indiquant qu'un fichier d'image personnalisée a été sélectionné et que ses paramètres d'image personnalisée seront appliqué.

[Dist. Focale] : affiche la distance focale actuelle d'un objectif EF fixé lorsqu'il est réglé sur [On].

[ND Filter] : affiche l'indicateur de filtre ND lorsqu'il est réglé sur [On].

[AF Mode] : quand il est réglé sur [On], l'icône de mise au point automatique (AF) est affiché si le commutateur de mode de mise au point de l'objectif EF fixé est réglé sur AF.

[Verrou. Touche] : affiche l'icône de verrouillage des boutons (🔒) lorsqu'il est réglé sur [On].

[White Balance] : affiche la balance des blancs lorsqu'il est réglé sur [On].

[Exposure] : affiche la barre d'exposition lorsqu'il est réglé sur [On].

[Iris] : affiche le paramètre d'ouverture lorsqu'il est réglé sur [On].

[ISO/Gain] : affiche le paramètre de vitesse ISO ou de gain lorsqu'il est réglé sur [On].

[Shutter] : affiche le paramètre de la vitesse d'obturation lorsqu'il est réglé sur [On].

[Peaking] : affiche l'icône de compensation (PEAK1 ou PEAK2) lorsqu'il est réglé sur [On].

[Magnification] : affiche l'icône de grossissement de l'écran (MAGN.) lorsqu'il est réglé sur [On], indiquant que l'image à l'écran a été agrandie.

[Aide affichage] : affiche l'icône d'assistance de visionnage (V.Assist.) lorsqu'il est réglé sur [On].

[Objectif EF-S] : affiche l'icône de correction d'objectif EF-S EF-S lorsqu'il est réglé sur [On].

[Objectif] : affiche l'icône d'avertissement d'objectif (LENS) lorsqu'il est réglé sur [On].

Paramètres [Custom Display 2]

[Batterie restante] : contrôle l'apparition de l'indicateur de charge restante.

[Normal] : apparaît toujours à l'écran.

[Avertiss.] : n'apparaît que lorsqu'il y a un avertissement.

[Durée rest. enreg.] : affiche le temps d'enregistrement restant.

[Normal] : apparaît toujours à l'écran.

[Avertiss.] : n'apparaît que lorsqu'il y a un avertissement.

[Mode enreg.] : affiche l'indicateur d'enregistrement ([STBY] en mode pause d'enregistrement (par exemple)) lorsqu'il est réglé sur [On].

[Time Code] : affiche le code temporel lorsqu'il est réglé sur [On].

[Photo] : commande l'affichage de l'indicateur d'état de carte SD et le nombre de photos restantes lors d'une prise de vue.

[Normal] : apparaît toujours à l'écran.

[Avertiss.] : n'apparaît que lorsqu'il y a un avertissement.

[Débit binaire] : affiche le débit binaire lorsqu'il est réglé sur [On].

[Fréq. image] : affiche la vitesse séquentielle lorsqu'il est réglé sur [On].

[Enreg. caractères] : affiche l'icône d'avertissement d'enregistrement de caractères (CHAR.REC) lorsqu'il est réglé sur [On], indiquant que les affichages d'écran seront enregistrés sur le clip.

[Output Display] : affiche l'icône d'avertissement d'affichage en sortie (DISP) lorsqu'il est réglé sur [On], indiquant que les affichages d'écran seront émis vers un écran externe.

[User Bit] : affiche les bits d'utilisateur lorsqu'il est réglé sur [On].

[Audio Output CH] : affiche le canal de sortie audio lorsqu'il est réglé sur [On].

[Audio Level] : affiche l'indicateur de niveau audio et, en cas d'activation, l'icône du limiteur de crête audio (LIM) lorsqu'il est réglé sur [On].

[Com. enreg. HDMI] : affiche le statut de la commande d'enregistrement HDMI émise lorsque [Autres fonctions] ❯ [HDMI] ❯ [Com. enreg.] est réglé sur [On].

[Temp./ventilateur] : affiche les icônes d'avertissement du système de refroidissement (et/ou FAN) lorsqu'il est réglé sur [On].

[Date/hre] : affiche la date et/ou l'heure de l'enregistrement.

[Date/hre] : affiche la date et l'heure de l'enregistrement pendant la lecture.

Menu [**00:00** Config. TC/UB] (mode CAMERA uniquement)

Élément de menu	Sous-menu	Options de réglage	🕮
[Time Code]	[Mode]	**[Preset]**, [Regen.]	77
	[Run]	**[Rec Run]**, [Free Run]	
	[DF/NDF]*	**[DF]**, [NDF]	78
	[Réglage]	**[Valider]**, [Effacer]	78
[User Bit]	[Mode Output]	**[Fixé]**, [Pulldown]	80
	[Type]	**[Réglage]**, [Heure], [Date]	80

* Dans les cas suivants, le code temporel est réglé sur [NDF] et ce paramètre ne peut pas être modifié :
- [Autres fonctions] ❯ [Fréquence système] est réglé sur [50.00 Hz]
- [Autres fonctions] ❯ [Fréquence système] est réglé sur [59.94 Hz] et la vitesse séquentielle est réglée sur 24P

Menu [Autres fonctions]

Élément de menu	Sous-menu		Options de réglage	CAMERA	MEDIA	🕮
[Effacer]	[Tous les réglages]		**[Cancel]**, [OK]	●	●	–
	[Réglages caméra]		**[Cancel]**, [OK]	●	–	
	[Touches paramét.]		**[Cancel]**, [OK]	●	●[1]	
[Transfert menu/CP]	[Sauvegarder sur SD]	[SD A]	[Menu], [Menu+CP]	●	●	114
		[SD B]				
	[Charger de SD]	[SD A]	[Menu], [Menu+CP]	●	●	
		[SD B]				
[Fuseau horaire]			Liste des fuseaux horaires. **[UTC-05:00 New York]** ou **[UTC+01:00 Europe centrale]**[2]	●	●	26
[Réglage horloge]	[Date/hre]		–	●	●	26
	[Format date]		[YMD], [YMD/24H], **[MDY]**, [MDY/24H], **[DMY]**, [DMY/24H][2]	●	●	
[WFM (LCD)]	[Réglage]		[WFM], [Edge Mon.], **[Off]**	●	–	89
			[WFM], **[Off]**	–	●[4]	
	[Waveform Monitor]		**[Ligne]**, [Ligne+Spot], [Champ], [RGB], [YPbPr]	●	●[4]	89
	[Gain]		**[1x]**, [2x]	●	●[4]	
	[Edge Monitor]		**[Type 1]**, [Type 2]	●	–	90
	[Gain]		[Off], 1 à 15 **(12)**	●	–	
[Langue]			[Deutsch], **[English]**, [Español], [Français], [Italiano], [Polski], [Русский], [简体中文], [한국어], [日本語]	●	●	27
[Term. REMOTE]			[RC-V100], **[Standard]**	●	●	95
[Param. touche]	[1] à [15]		Voir la note 3	●	–	97
	[7] à [15]			–	●[1]	
[Lampe témoin]	[Avant]		**[On]**, [Off]	●	–	–
	[Arrière]					
[DEL accès Media]			**[On]**, [Off]	●	●	–
[Ventilat.]			**[On]**, [Automatic]	●	–	40
[Fréquence système]			**[59.94 Hz]**, **[50.00 Hz]**[2]	●	●[1]	53
[Relais enreg.]			**[On]**, [Off]	●	–	44
[Enreg. à 2 fentes]			[On], **[Off]**	●	–	44

Élément de menu	Sous-menu	Options de réglage	CAMERA	MEDIA	🕮
[Enreg. continu]	[Mode]	[On], **[Off]**	●	–	93
	[Start/Stop]	[Start], **[Stop]**			
[Débit binaire]		**[24 Mbps LPCM]**, [24 Mbps], [17 Mbps], [7 Mbps]	●	–	53
[Fréq. image]		Lorsque [Fréquence système] est réglé sur [59.94 Hz] : **[60i]**, [PF30], [PF24], [24P] Lorsque [Fréquence système] est réglé sur [50.00 Hz] : **[50i]**, [PF25]	●	–	53
[Pré-enregistrement]		[On], **[Off]**	●	–	92
[Supp. dernier clip]		**[Cancel]**, [OK]	●	–	–
[Clips]	[Copier]	[Sélection], [Tout]	–	●[4]	121
	[Effacer]	[Sélection], [Tout]	–	●[4]	122
		[Tout]	–	●[5]	
	[Convertir HD➔SD]	[Sélection], [Tout]	–	●[4]	123
[Supprimer la vue]		[Sélection], [Tout]	–	●[6]	122
[Contrôle enreg.]		**[Clip ent.]**, [4 der. sec]	●	–	91
[HDMI]	[Time Code]	[On], **[Off]**	●	–	–
	[Com. enreg.]	[On], **[Off]**	●	–	–
[Photos]	[Numérot. fichiers]	[Effacer], **[Continu]**	●	–	157
	[Ajouter le fichier CP]	**[On]**, [Off]	●	–	90
	[Copier]	[Sélection], [Tout]	–	●[7]	138
	[Effacer]	[Sélection], [Tout]	–	●[7]	139
[Numérot. fichiers]		[Effacer], **[Continu]**	–	●[1]	157
[Custom Function]	[WB doux]	[On], **[Off]**	●	–	112
	[Réponse AE]	[Rapide], **[Normal]**, [Lent]			
	[Dir. Ctrl Poignée]	[Inverser], **[Normal]**			
	[Objectif rétracte]	**[On]**, [Off]			
	[Aide MAP N&B]	[Les deux], [Magnify], [Peaking], **[Off]**			
	[Aff. Add. Magn.]	[Peaking], [Edge Mon.], **[Off]**			
	[Enr. Bal. inversé]	[Les deux], [Vertical], [Horizontal], **[Off]**			
	[Enreg. caractères]	[On], **[Off]**			
	[🔒 START/STOP]	[On], **[Off]**			
[Réinit. Compt. Hr]		**[Cancel]**, [OK]	●	●	–
[Initialiser Media]	[SD A]	**[Complète]**, [Rapide]	●	●	43
	[SD B]				
[Lens Firmware]		–	●	–	34
[Firmware]		–	●	–	–

[1] Non disponible dans l'écran d'index [Photos].
[2] La valeur par défaut dépend du pays/de la région d'achat.
[3] Options de paramètre pour [Param. touche] : [(AUCUNE)], [ONE-SHOT AF], [PUSH AUTO IRIS], [Mode Iris], [Iris +], [Iris -], [AE Shift +], [AE Shift -], [Contrejour], [Éclair.spot], [ISO/GAIN], [SHUTTER], [Aide affichage], [PEAKING], [ZEBRA], [WFM], [MAGN.], [Barres de couleur], [Marqueur], [Configuration LCD], [Configuration VF], [N&B LCD/VF], [Affichage écran], [Time Code], [Time Code Figé], [Headphone +], [Headphone -], [Speaker +], [Speaker -], [Audio Output CH], [Audio Level], [Photo], [Ventilat.], [Mon menu], [Initialiser Media], [✣ Haut], [✣ Bas], [✣ Gauche], [✣ Droit], [✣ SET], [Réglages utilisateur (AUCUNE)].
Les paramètres par défaut sont les suivants. [1] a [6] : [(AUCUNE)], [7] et [8] : [MAGN.], [9] : [PEAKING], [10] : [ZEBRA], [11] : [WFM], [12] : [PUSH AUTO IRIS], [13] : [ISO/GAIN], [14] : [SHUTTER], [15] : [ONE-SHOT AF]
[4] Uniquement disponible dans l'écran d'index de clips.
[5] Uniquement disponible dans l'écran d'index [Films SD].
[6] Uniquement disponible dans l'écran d'index [Liste des vues].
[7] Uniquement disponible dans l'écran d'index [Photos].

[Effacer] : vous permet de réinitialiser différents paramètres du caméscope.

[Tous les réglages] : remet les paramètres du caméscope à leurs valeurs par défaut, à l'exception du compteur des heures.

[Réglages caméra] : remet les paramètres de la balance des blancs, du diaphragme, de la vitesse ISO, du gain, de la vitesse d'obturation, de [Configuration caméra] et les paramètres d'image personnalisés à leurs valeurs par défaut.

[Touches paramét.] : remet les touches attribuables à leurs valeurs par défaut.

[Lampe témoin] : vous permet de régler si les lampes témoin avant et arrière s'allument ou non lorsque le caméscope enregistre.

[DEL accès Media] : vous permet de régler si l'indicateur d'accès respectif des cartes SD s'allume quand le caméscope accède à une carte SD.

[Supp. dernier clip] : supprime le dernier clip enregistré. Cette option de menu n'est pas disponible si vous avez éteint votre caméscope depuis l'enregistrement du dernier clip.

Réglages [HDMI]

[Time Code] : vous permet de sortir le code temporel interne généré par le caméscope par la prise HDMI OUT. Le réglage ne peut pas être changé pendant que le caméscope est connecté à un appareil extérieur en utilisant un câble HDMI (en vente dans le commerce).

[Com. enreg.] : après avoir choisi de sortir le code temporel, ce réglage vous permet de sortir en plus la commande d'enregistrement du caméscope. Lorsque vous connectez le caméscope à un autre appareil d'enregistrement en utilisant la prise HDMI OUT, si vous démarrez ou arrêtez un enregistrement avec le caméscope, l'autre appareil commence ou arrête également son enregistrement. Le réglage ne peut pas être changé pendant que le caméscope est connecté à un appareil extérieur en utilisant un câble HDMI (en vente dans le commerce).

[Réinit. Compt. Hr] : le caméscope contient deux "compteurs d'heures" ; le premier surveille le temps d'utilisation total, alors que le deuxième maintient un suivi du temps d'opération depuis qu'il a été remis à zéro à l'aide de cette fonction.

[Firmware] : vous pouvez vérifier la version actuelle du micrologiciel du caméscope. Cet élément de menu n'est normalement pas disponible.

[★ Mon menu] (mode CAMERA uniquement)

Élément de menu	Sous-menu	Options de réglage	🕮
[Éditer]	[Inscrire]	**[Cancel]**, [OK]	29
	[Déplacer]	**[Cancel]**, [OK]	
	[Effacer]	**[Cancel]**, [OK]	
	[Tt réinit.]	**[Cancel]**, [OK]	

Affichage des écrans de statut

Vous pouvez utiliser les écrans de statut pour vérifier les divers paramètres d'enregistrement et de lecture. Vous pouvez également émettre les écrans de statut vers un moniteur externe. Les écrans de statut seront affichés en anglais, indépendamment de la langue sélectionnée.

Modes de fonctionnement : CAMERA MEDIA

1 Appuyez sur la touche STATUS.
- Le dernier écran de statut affiché apparaît à moins que vous ayez éteint le caméscope ou changé le mode opérationnel. Le cas échéant, l'écran de statut [Camera] apparaît en mode CAMERA et l'écran de statut [Assign Button 1/2] apparaît en mode MEDIA.

2 Poussez le joystick vers le haut ou vers le bas pour faire défiler les écrans de statut.

3 Lorsque vous avez terminé, appuyez sur la touche STATUS pour quitter les écrans de statut.
- Vous pouvez également appuyez sur la touche MENU ou CUSTOM PICTURE. Cette opération permet de quitter l'écran de statut et d'ouvrir le menu respectif.

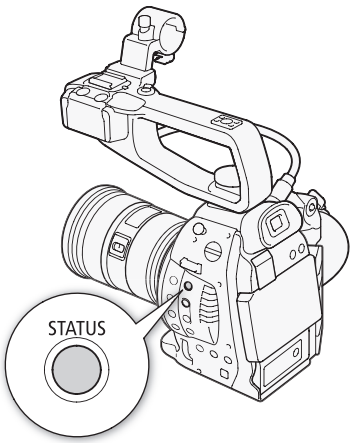

Écran de statut	Description	CAMERA	MEDIA	🕮
[Camera] (Camera)	Affiche les paramètres liés à l'enregistrement, tels que les incréments de vitesse ISO/gain, de diaphragme et de vitesse d'obturation, la correction de l'éclairement périphérique et les informations du modèle d'objectif fixé.	●	–	152
[Assign Button 1/2], [Assign Button 2/2] (Touches attribuables)	Vous permet de vérifier la fonction actuelle de chaque touche attribuable.	●	●	152
[Audio] (Audio)	Affiche les paramètres liés à l'audio.	●	●[1]	153
[Media] (Support d'enregistrement)	Affiche des informations concernant les cartes SD.	●	●	153
[Video] (Vidéo)	Affiche les paramètres pour les prises vidéo et si le mode de pré-enregistrement est activé.	●	●	154
[Battery/Hour Meter] (Compteur d'heures et indicateur de charge)	Vous permet de vérifier le temps de charge restant, la durée de vie de la batterie d'alimentation, et la durée de mise sous tension du caméscope.	●	●	154
[CP Data 1/3], [CP Data 2/3], [CP Data 3/3][2] (Données d'image personnalisée)	Affiche les réglages pour le fichier d'image personnalisée qui utilisé.	●	–	155, 156

[1] N'apparaît pas dans l'écran d'index [Photos].
[2] Ces écrans apparaissent uniquement après la sélection d'un fichier d'image personnalisée.

Écran de statut [Camera] (mode CAMERA uniquement)

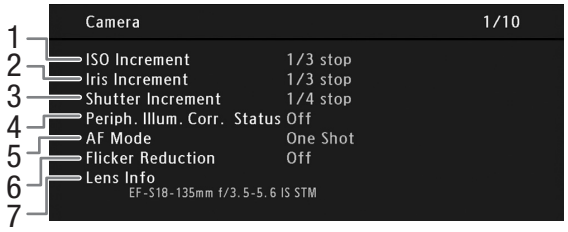

1 Incrément de vitesse ISO/gain (📖 59)
2 Incrément de diaphragme (📖 62)
3 Incrément de vitesse d'obturation (📖 57)
4 Correction de l'éclairement périphérique (📖 33)
5 Mode AF (📖 69)
6 Réduction de scintillement (📖 58)
7 Informations du nom de modèle de l'objectif (📖 31)

Écran de statut [Assign Button 1/2], [Assign Button 2/2]

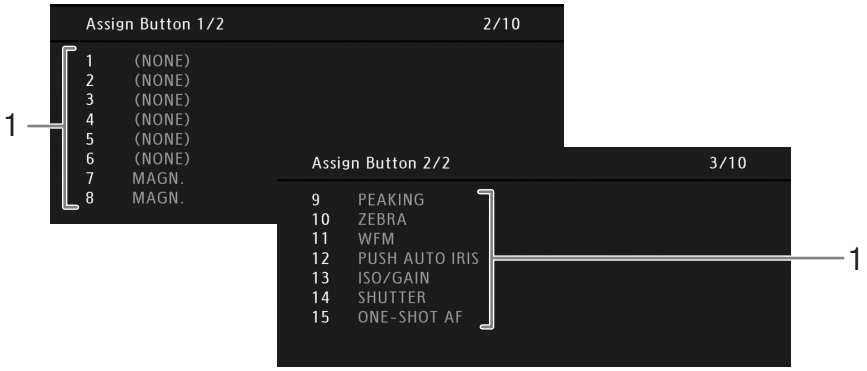

1 Touches attribuables 1 à 15* (📖 97)

* Les touches attribuables 1 à 6 n'apparaissent pas en mode MEDIA.

Écran de statut [Audio]

En mode CAMERA

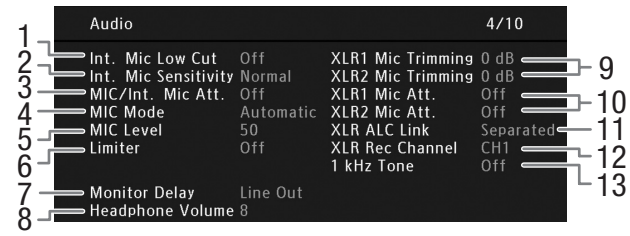

En mode MEDIA

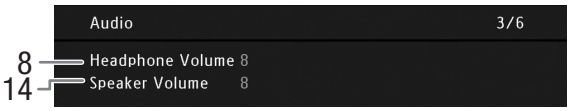

1 Filtre coupe bas (microphone intégré) (📖 83)
2 Sensibilité du microphone (microphone intégré) (📖 84)
3 Atténuateur du microphone (prise MIC, microphone intégré) (📖 84)
4 Mode du microphone (prise MIC) (📖 82)
5 Niveau d'enregistrement du microphone (prise MIC) (📖 82)
6 Limiteur de crête audio (📖 83, 86)
7 Retard d'écran (📖 131)
8 Volume des écouteurs (📖 119)
9 Sensibilité du microphone (prise XLR) (📖 86)
10 Atténuateur du microphone (prise XLR) (📖 87)
11 Liaison des niveaux d'enregistrement des prises XLR (📖 85)
12 Canal d'enregistrement de la prise XLR (📖 85)
13 Signal de référence audio (📖 88)
14 Volume du haut parleur (📖 119)

Écran de statut [Media]

En mode CAMERA

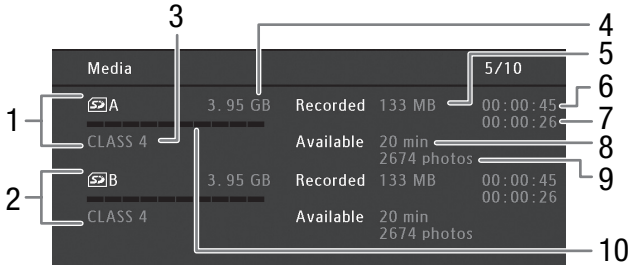

1 Carte SD A
2 Carte SD B
3 Classe de vitesse SD (📖 41)
4 Espace total sur la carte
5 Espace utilisé sur la carte
6 Durée d'enregistrement du clip* (📖 93)
7 Durée d'enregistrement total de vues* (📖 93)
8 Durée d'enregistrement disponible sur la carte**
9 Nombre de photos disponibles sur la carte**
10 Espace approximatif utilisé sur la carte

* Cette information apparaît uniquement pendant le mode d'enregistrement continu.
**En mode MEDIA, cette information apparaît uniquement lors de l'ouverture de l'écran de statut à partir de l'écran d'index des clips.

NOTES

- En fonction de la carte utilisée, l'espace total affiché à l'écran peut être différent de la capacité nominale affichée sur la carte SD.
- En mode MEDIA et quand le mode du relais d'enregistrement et de l'enregistrement sur deux cartes sont désactivés en mode CAMERA, seule l'information sur la carte SD sélectionnée pour l'enregistrement/lecture est affichée.

Écran de statut [Video]

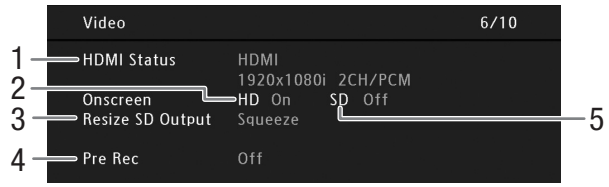

1 Statut de la prise HDMI OUT
2 Affichages sur l'écran superposés à la sortie vidéo HD (📖 130)
3 Réglage de sortie SD (📖 129)
4 Mode de pré-enregistrement* (📖 92)
5 Affichages sur l'écran superposés à la sortie vidéo SD (📖 130)

* Mode CAMERA uniquement.

Écran de statut [Battery/Hour Meter]

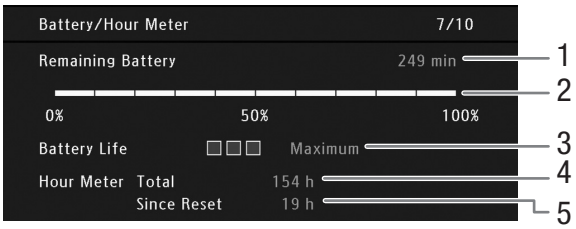

1 Temps d'enregistrement restant
2 Indicateur de temps d'enregistrement restant
3 Indicateur de charge restante
4 Temps d'utilisation total (📖 150)
5 Temps d'utilisation depuis [Réinit. Compt. Hr] (📖 150)

Écran de statut [CP Data 1/3] (mode CAMERA uniquement)

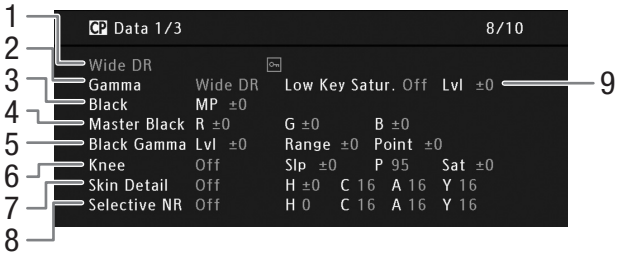

1 Nom du fichier d'image personnalisée (📖 100)
2 Gamma (📖 104)
3 Paramètres des niveaux de noir (📖 105)
4 Paramètres RGB du niveau de noir (📖 105)
5 Paramètres gamma noir (niveau, portée et point) (📖 105)
6 Paramètres knee (pente, point et saturation) (📖 105)
7 Paramètres de détail des tons clairs (teinte, couleur, zone et niveau Y) (📖 107)
8 Paramètres de NR sélectif (teinte, couleur, zone et niveau Y) (📖 107)
9 Saturation de gamme basse (📖 105)

Écran de statut [CP Data 2/3] (mode CAMERA uniquement)

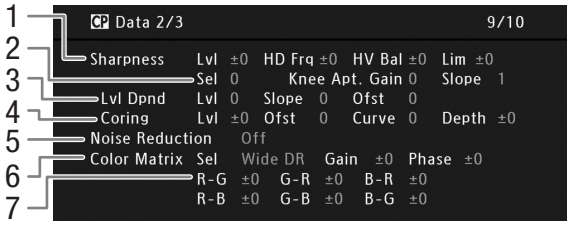

1 Paramètres de netteté (niveau, fréquence de détail horizontal, balance de détail horizontal/vertical et limite) (📖 106)
2 Paramètres de netteté (sélection, ouverture, gain et pente de knee) (📖 106)
3 Paramètres de dépendance du niveau (niveau, pente et décalage) (📖 107)
4 Paramètres d'écrêtage (niveau, décalage, courbe et profondeur) (📖 106)
5 Réduction du bruit (📖 107)
6 Paramètres de la matrice de couleur (sélection, gain et phase) (📖 107)
7 Paramètres de la matrice de couleur (📖 107)

Écran de statut [CP Data 3/3] (mode CAMERA uniquement)

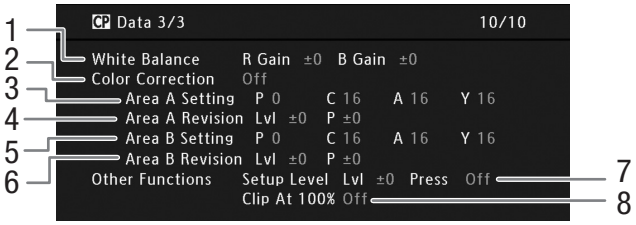

1 Gain R/B de la balance des blancs (📖 108)
2 Correction des couleurs (📖 108)
3 Paramètres de zone A (phase, couleur, zone et niveau Y) (📖 108)
4 Paramètres de révision de zone A (niveau et phase) (📖 108)
5 Paramètres de zone B (phase, couleur, zone et niveau Y) (📖 108)
6 Paramètres de révision de zone B (niveau et phase) (📖 108)
7 Niveau de réglage et compression (📖 109)
8 Coupage à 100 % (📖 109)

Réinitialisation de la numérotation des fichiers

Des numéros séquentiels allant de 0101 à 9900 sont attribués automatiquement aux photos et aux séquences vidéo SD stockées sur la carte SD dans des dossiers contenant 100 fichiers maximum. Les dossiers sont numérotés de 101 à 998. Vous pouvez sélectionner la méthode de numérotation de fichier à utiliser, mais nous vous conseillons d'utiliser le réglage par défaut [Continu].

Modes de fonctionnement : CAMERA MEDIA

1 Ouvrez le sous-menu [Numérot. fichiers].
Mode CAMERA : [Autres fonctions] ➤ [Photos] ➤ [Numérot. fichiers]
Mode MEDIA : [Autres fonctions] ➤ [Numérot. fichiers]

2 Sélectionnez l'option souhaitée et appuyez sur le joystick.

Mode CAMERA :

[Autres fonctions] ▽ [Photos] ▽ [Numérot. fichiers] ▽ [Continu]

Mode MEDIA :

[Autres fonctions] ▽ [Numérot. fichiers] ▽ [Continu]

Options

[Effacer] : les numéros des fichiers recommencent à partir de 101-0101 chaque fois que vous insérez une nouvelle carte SD. Si une carte SD contient déjà des photos ou des séquences vidéo SD, les numéros de fichiers continuent à partir du numéro qui suit le numéro de la dernière photo ou séquence vidéo SD de la carte SD.

[Continu] : la numérotation des fichiers continue à partir du numéro suivant le dernier numéro de photo ou de séquence vidéo SD enregistré par le caméscope. Cependant, si la carte SD insérée contient déjà des photos ou des séquences vidéo SD, les numéros de fichiers continuent à partir du numéro qui suit le numéro de la dernière photo ou séquence vidéo SD de la carte SD. Ce réglage est le plus pratique pour la gestions des fichiers sur un ordinateur.

NOTES

- Le numéro de fichier indique le nom et l'emplacement du fichier sur la carte SD. Par exemple, le fichier d'une photo numéroté 101-0107 correspond à "IMG_**0107**.jpg" et peut être trouvé dans le dossier "DCIM**101**CANON", alors que le fichier d'une séquence vidéo SD numéroté 101-0108 correspond à "MVI_**0108**.mpg" et est stocké dans le même dossier.

Dépannage

Si vous avez un problème avec votre caméscope, reportez-vous à cette section. Consultez votre revendeur ou un centre de service après-vente Canon si le problème persiste.

Source d'alimentation électrique

Le caméscope ne s'allume pas ou s'éteint tout seul.
- La batterie d'alimentation est déchargée. Remplacez ou chargez la batterie d'alimentation.
- Retirez la batterie d'alimentation et réinstallez-la correctement.

Peu de temps après l'avoir allumé, le caméscope s'éteint tout seul.
- Vous utilisez une batterie d'alimentation qui n'est pas compatible avec ce caméscope. Utilisez une batterie d'alimentation recommandée (📖 170).

Impossible de charger la batterie d'alimentation.
- La température de la batterie d'alimentation se trouve au-delà de la plage de températures de charge. Si la température de la batterie d'alimentation est en dessous de 0 °C, réchauffez-la avant de la charger ; si elle est au-dessus de 40 °C, laissez la batterie d'alimentation se refroidir avant de la charger.
- Chargez la batterie d'alimentation à des températures comprises entre 0 °C and 40 °C.
- La batterie d'alimentation est défectueuse. Remplacez la batterie d'alimentation.

La batterie d'alimentation se vide très vite, même à des températures normales.
- Vérifiez l'écran de statut [Battery/Hour Meter] (📖 154) pour voir si la batterie d'alimentation arrive à la fin de sa vie de service. Le cas échéant, achetez une nouvelle batterie d'alimentation.

Enregistrement

Les commandes du caméscope ne répondent pas/sont désactivées.
- La fiche de la manette n'est peut-être pas correctement connectée au caméscope. Lors de la fixation de la manette au caméscope, vérifiez que la fiche de la manette est fermement et complètement insérée dans la prise de connexion du caméscope (📖 38). Si vous avez modifié l'angle de la manette, vérifiez qu'elle n'a pas été partiellement débranchée de la fiche par inadvertance.
- Lorsque l'interrupteur **POWER** est réglé sur 🔒, toutes les touches, sauf la touche START/STOP, sont verrouillées et ne peuvent être actionnées. (En fonction du réglage [Autres fonctions] ❯ [Custom Function] ❯ [🔒 START/STOP], la touche START/STOP peut être également verrouillée.) Réglez l'interrupteur **POWER** sur CAMERA.

Le fait d'appuyer sur la touche START/STOP ne démarre pas l'enregistrement.
- La carte SD est pleine ou contient déjà le nombre maximal de clips (3 999 clips). Supprimez certains clips (📖 122) ou sauvegardez vos clips (📖 133) et initialisez la carte SD (📖 43) pour faire de la place. Vous pouvez également remplacer la carte SD.
- Le levier de verrouillage START/STOP de la poignée est réglé sur 🔒, ce qui rend la touche START/STOP de la poignée inutilisable. Changez la position du levier de verrouillage.

Le moment où la touche START/STOP a été actionnée ne correspond pas au début/à la fin du clip.
- Il y a un léger décalage entre le moment où la touche START/STOP est actionnée et le début/la fin réel de l'enregistrement. Ceci n'est pas un dysfonctionnement.

Le caméscope ne fait pas la mise au point.
- Le viseur n'est pas ajusté. Utilisez le levier d'ajustement dioptrique pour effectuer le réglage correct (📖 35).
- L'objectif est sale. Nettoyez l'objectif avec un tissu doux pour objectifs.

Lorsqu'un sujet passe rapidement devant l'objectif, l'image paraît légèrement tordue.
- Il s'agit d'un phénomène courant des capteurs d'image CMOS. Lorsqu'un sujet croise l'objectif du caméscope très rapidement, l'image peut sembler légèrement déformée. Ceci n'est pas un dysfonctionnement.

Des points lumineux rouges, verts ou bleus apparaissent sur l'écran.
- Le capteur CMOS du caméscope est une pièce délicate de la mécanique de précision. L'exposition directe du capteur aux rayons ioniques ou à d'autres types de radiation cosmique peut l'endommager et cela peut se traduire, rarement, par l'apparition de points colorés lumineux à l'écran. Il s'agit de la nature des capteurs d'image CMOS et ce n'est pas un dysfonctionnement. Le réglage de la balance des noirs (📖 46) peut éventuellement aider à résoudre le problème.
- Les effets des dégâts peuvent être plus marqués lorsque le caméscope est utilisé dans des endroits à haute température, lorsqu'une vitesse ISO élevée ou un niveau de gain élevé est utilisé(e) et lorsque des vitesses d'obturation lentes sont utilisées.

Des images anormales apparaissent sur l'écran et le caméscope ne peut pas enregistrer correctement.
- Pendant un enregistrement avec une batterie d'alimentation presque vide, ainsi que l'adaptateur secteur, il est possible que l'adaptateur secteur ait été accidentellement débranché ou qu'il y ait eu une panne d'électricité. Rebranchez l'adaptateur secteur et mettez le caméscope hors tension puis de nouveau sous tension, ou remplacez la batterie d'alimentation par une autre complètement chargée.

Le passage de l'enregistrement (● REC) à la pause d'enregistrement (STBY) prend plus de temps que d'habitude.
- Lorsque la carte SD contient une grande quantité de clips, certaines opérations peuvent prendre plus de temps que d'habitude. Sauvegardez vos clips (📖 133) et initialisez la carte SD (📖 43). Vous pouvez également remplacer la carte SD.

Le caméscope ne parvient pas à enregistrer correctement sur une carte SD.
- Cela peut arriver au fur et à mesure que des enregistrements sont effectués et supprimés. Sauvegardez vos clips (📖 133) et initialisez la carte SD (📖 43).

Le caméscope devient chaud après de longues périodes d'utilisation.
- Le caméscope peut devenir chaud après une longue période d'utilisation ininterrompue ; il ne s'agit pas d'un dysfonctionnement. Si le caméscope devient anormalement chaud ou s'il chauffe après de courtes périodes d'utilisation, cela peut indiquer un problème avec le caméscope. Consultez un centre de service après-vente Canon.

Lecture

Impossible de supprimer des clips ou des photos.
- Les clips et les photos qui ont été protégés en utilisant d'autres appareils ne peuvent pas être supprimés avec ce caméscope.
- Le commutateur LOCK de la carte SD est réglé pour empêcher la suppression accidentelle. Changez la position du commutateur LOCK.

La suppression de clips prend plus de temps que d'habitude.
- Lorsque la carte SD contient une grande quantité de clips, certaines opérations peuvent prendre plus de temps que d'habitude. Sauvegardez vos clips (📖 133) et initialisez la carte SD (📖 43).

Impossible de copier des clips.
- Il n'y a pas suffisamment d'espace disponible sur la carte SD vers laquelle la copie est effectuée, ou la carte SD contient déjà le nombre maximal de clips (3 999 clips). Supprimez quelques clips (📖 122) pour libérer de l'espace ou remplacez la carte SD.

Impossible de sélectionner des clips ou des photos.
- Vous ne pouvez pas sélectionner plus de 100 clips ou photos individuelles. Utilisez l'option [Tout] à la place de [Sélection].

Indicateurs et affichages d'écran

s'allume en rouge.
- La batterie d'alimentation est déchargée. Remplacez ou chargez la batterie d'alimentation.

apparaît à l'écran.
- Le caméscope ne parvient pas à communiquer avec la batterie d'alimentation et la charge restante n'est donc pas affichée.

Les lampes témoins ne s'allument pas.
- Réglez [Autres fonctions] ❯ [Lampe témoin] ❯ [Avant] ou [Arrière] sur [On].

La lampe témoin clignote rapidement. (4 par seconde)
- La batterie d'alimentation est déchargée. Remplacez ou chargez la batterie d'alimentation.
- Il n'y a pas suffisamment de place sur les deux cartes SD. Supprimez quelques clips (📖 122) pour libérer de l'espace ou remplacez la carte SD.
- Une erreur système s'est produite. Éteignez et rallumez le caméscope. Si le problème persiste, consultez un centre de service après-vente Canon.

La lampe témoin clignote lentement. (1 par seconde)
- La place combinée disponible sur les deux cartes SD est réduite. Remplacez la carte SD.

apparaît en rouge sur l'écran.
- Une erreur de carte SD s'est produite. Mettez le caméscope hors tension. Retirez et réinsérez la carte SD. Initialisez la carte SD (📖 43) si l'affichage ne redevient pas normal.
- La carte SD est pleine. Remplacez la carte SD ou supprimez quelques clips (📖 122) ou photos (📖 139) pour libérer de l'espace sur la carte SD.

Même après avoir arrêté l'enregistrement, l'indicateur d'accès de la carte SD reste allumé en rouge.
- Le clip est en cours d'enregistrement. Ceci n'est pas un dysfonctionnement.

apparaît en jaune sur l'écran.
- La température interne du caméscope a atteint un niveau prédéterminé. Vous pouvez continuer d'utiliser la caméra.

apparaît en rouge sur l'écran.
- En mode CAMERA, quand [Autres fonctions] ❯ [Ventilat.] est réglé sur [Automatic], le ventilateur de refroidissement démarre automatiquement (FAN apparaît sur l'écran).

LENS apparaît sur l'écran.
- Le caméscope et l'objectif ne peuvent pas communiquer normalement. Nettoyer les contacts de l'objectif et réattachez l'objectif.

Image et son

Les affichages d'écran s'allument et s'éteignent de manière répétée.
- La batterie d'alimentation est déchargée. Remplacez ou chargez la batterie d'alimentation.
- Retirez la batterie d'alimentation et réinstallez-la correctement.

Des caractères anormaux apparaissent à l'écran et le caméscope ne fonctionne pas correctement.
- Déconnectez l'alimentation électrique et reconnectez-la après un court instant. Si le problème persiste, effectuez l'une des opérations suivantes.
  - Déconnectez la source d'énergie et appuyez sur la touche RESET. Cela remet les paramètres du caméscope à leurs valeurs par défaut, à l'exception des paramètres d'image personnalisée et du compteur des heures.
  - Utilisez la fonction [Autres fonctions] ❯ [Effacer] ❯ [Tous les réglages]. Cela remet les paramètres du caméscope à leurs valeurs par défaut, à l'exception du compteur des heures.

Des parasites vidéo apparaissent à l'écran.
- Maintenez une bonne distance entre le caméscope et les appareils qui émettent des champs électromagnétiques forts tels que des moteurs et des aimants puissants, des machines IRM ou des lignes électriques à haute tension.

Des bandes horizontales apparaissent à l'écran.
- Il s'agit d'un phénomène typique des capteurs d'image CMOS lorsque vous enregistrez sous certaines lampes fluorescentes, au mercure ou au sodium. Ceci n'est pas un dysfonctionnement. Vous pourrez peut-être réduire les symptômes en réglant [Configuration caméra] ❯ [Réduc. scintil.] sur [Automatic] et/ou en réglant le mode d'obturation sur [Vitesse] et la vitesse d'obturation sur une valeur correspondant à la fréquence du système électrique local : 1/50* ou 1/100 pour des systèmes à 50 Hz, 1/60 ou 1/120 pour des systèmes à 60 Hz.
  * Disponibilité dépend de la vitesse séquentielle.

Aucune image n'apparaît dans le viseur.
- Aucune image ne sort par le viseur si un câble est connecté à la prise HDMI OUT ou AV OUT en mode de lecture. Retirez le câble.

Aucun affichage sur l'écran n'apparaît dans le viseur.
- En mode CAMERA, [Configuration vidéo] ❯ [Aff. caractères] est réglé sur [Ext. Out]. Réglez-le sur [VF].

Impossible d'enregistrer l'audio.
- Le commutateur d'entrée audio n'est pas réglé correctement (📖 82) ou le niveau d'enregistrement audio n'est pas réglé correctement (📖 82, 85).
- Un microphone extérieur connecté à la prise XLR nécessite une alimentation fantôme. Réglez le commutateur de la prise XLR à MIC+48V (📖 84).

Le son s'enregistre, mais le niveau est très faible.
- Le commutateur AUDIO LEVEL est réglé sur M et le niveau d'enregistrement est trop bas. Lors de l'utilisation de la prise MIC : [Configuration audio] ❯ [Audio Input] ❯ [Mode MIC] est réglé sur [Manual] et le paramètre [MIC Level] est trop faible. Vérifiez la mesure du niveau audio sur l'écran LCD et ajustez le niveau audio correctement (📖 82, 86).
- L'atténuateur de microphone est allumé. Éteignez l'atténuateur du microphone (📖 84, 87).

Le son est déformé ou enregistré à des niveaux plus bas.
- Lorsque vous enregistrez à proximité de sons forts (comme des feux d'artifice, des fêtes ou des concerts), le son peut se déformer ou peut ne pas être enregistré aux niveaux réels. Activez l'atténuateur du microphone (📖 84, 87) ou réglez le niveau d'enregistrement audio manuellement (📖 82, 86).

L'image est affichée correctement mais aucun son ne sort du haut-parleur intégré.
- Le volume du haut-parleur est coupé. Réglez le volume (📖 119).
- Si les écouteurs sont connectés au caméscope, déconnectez-les.

Cartes SD et accessoires

Impossible d'insérer la carte SD.
- La carte SD que vous essayez d'insérer n'est pas dans la bonne position. Tournez-la et recommencez.

Impossible d'enregistrer sur la carte SD.
- Il est essentiel d'utiliser une carte SD compatible (📖 41).
- Initialisez la carte SD (📖 43) lors de sa première utilisation avec ce caméscope.
- Le commutateur LOCK de la carte SD est réglé pour empêcher la suppression accidentelle. Changez la position du commutateur LOCK.
- La carte SD est pleine ou contient déjà le nombre maximal de clips (3 999 clips). Supprimez quelques clips (📖 122) ou photos (📖 139) pour libérer de l'espace ou remplacez la carte SD.
- Les numéros de dossier et de fichier ont atteint leur valeur maximale. Réglez [Numérot. fichiers] sur [Effacer] (📖 157) et insérez une nouvelle carte SD.

L'enregistrement depuis et vers une carte SD est lent.
- Cela peut se produire quand des clips et des photos sont enregistrés/supprimés au fil du temps. Sauvegardez vos enregistrements (📖 133) et initialisez la carte SD (📖 43).

La télécommande RC-V100 optionnelle ou la télécommande disponible dans le commerce ne fonctionne pas.
- Assurez-vous que la réglage [Autres fonctions] ❯ [Term. REMOTE] est réglé sur [RC-V100] lors de l'utilisation de la télécommande RC-V100 optionnelle ou sur [Standard] lors de l'utilisation d'une télécommande en vente dans le commerce.
- Quand [Configuration caméra] ❯ [CP CINEMA verrou.] est réglé sur [On] ou qu'aucun fichier d'image personnalisé n'est sélectionné, les réglages d'image personnalisée ne peuvent pas être ajustés en utilisant la RC-V100. Réglez [CP CINEMA verrou.] sur [Off] ou sélectionnez un fichier d'image personnalisée ([C1] à [C9]) (📖 100).
- Mettez le caméscope hors tension, reconnectez la RC-V100 ou une autre télécommande, puis mettez de nouveau le caméscope sous tension.

Connexions avec des appareils externes

Des parasites vidéo apparaissent à l'écran du téléviseur.
- Lorsque vous utilisez un caméscope dans une pièce qui contient un téléviseur, maintenez une distance entre l'adaptateur secteur et les câbles d'antenne du téléviseur.

L'enregistrement apparaît correctement sur le caméscope mais il n'y a pas d'image sur l'écran externe.
- Le caméscope n'est pas connecté correctement à l'écran externe. Assurez-vous que vous utilisez la connexion appropriée (📖 128).
- L'entrée vidéo sur l'écran externe n'est pas établie vers la prise vidéo à laquelle vous avez connecté le caméscope. Sélectionnez l'entrée vidéo correcte.

Le caméscope est branché à l'aide d'un câble HDMI en vente dans le commerce, mais il n'y a ni son, ni image en provenance de l'écran externe.
- Déconnectez le câble HDMI et rétablissez la connexion, ou éteignez puis rallumez le caméscope.

L'ordinateur ne reconnaît pas le caméscope même si ce dernier est correctement connecté.
- Déconnectez le câble USB et mettez le caméscope hors tension. Après un court instant, remettez-le sous tension et rétablissez la connexion.
- Connectez le caméscope à une prise USB différente sur l'ordinateur.
- La connexion USB n'est pas disponible pendant que l'écran d'index [Liste des vues] est affiché. Appuyez sur la touche INDEX pour retourner à l'écran d'index des clips (📖 116) puis essayez de nouveau la connexion.

Liste de messages

Consultez cette section si un message apparaît à l'écran. Les messages dans cette section sont listés par ordre alphabétique.

Accès à SD A/SD B Ne pas retirer
- Vous avez ouvert le couvercle de logement de la carte SD pendant que le caméscope était en train d'accéder à la carte SD. Refermez le couvercle du logement de la carte SD.

Cette photo ne peut pas être affichée
- Il se peut que vous ne puissiez pas afficher des photos prises avec d'autres appareils ou avec des fichiers d'image créés ou modifiés sur un ordinateur.

Changer la batterie
- La batterie d'alimentation est déchargée. Remplacez ou chargez la batterie d'alimentation.

Enregistré à 50.00 Hz/59.94 Hz Vérifier les données sur SP A/SP B et initialiser la carte sont recommandés
- La carte SD contient des clips ayant été enregistrés avec un type d'enregistrement (fréquence de système) différent de celui actuellement utilisé par le caméscope. Pour enregistrer sur cette carte SD, sauvegardez vos clips (📖 133) et initialisez la carte SD (📖 43). Pour lire les enregistrements sur la carte SD, réglez [Autres fonctions] ❯ [Fréquence système] sur [59.94 Hz] ou [50.00 Hz] selon le besoin, de façon à ce que le caméscope corresponde à la carte SD.

Enregistrement impossible
- Les informations de contrôle de fichier sont corrompues ou il y a eu une erreur d'encodage. Éteignez et rallumez le caméscope. Ensuite, retirez la carte SD et réinsérez-la. Vous pouvez également remplacer la carte SD. Si le problème persiste, consultez un centre de service après-vente Canon.
  - Les informations de contrôle de fichier corrompues ne peuvent pas être récupérées. Les cartes SD ou les clips avec des informations de contrôle de fichier corrompues ne peuvent pas être lues par le logiciel fourni, **Data Import Utility**.

Erreur com. Caméra ⇔ Objectif. Nettoyer les contacts de l'objectif et réattachez l'objectif.
- Le caméscope ne peut pas communiquer correctement avec l'objectif parce que les contacts de l'objectif sont sales. Une fois que le message a disparu, l'icône LENS apparaît sur l'écran. Nettoyez-les et fixez de nouveau l'objectif.

Erreur de nom de fichier
- Les numéros de dossier et de fichier ont atteint leur valeur maximale. Réglez [Numérot. fichiers] sur [Effacer] (📖 157) et supprimez toutes les photos (📖 125, 139) est les séquences vidéo SD de la carte SD ou initialisez-la (📖 43).

Erreur objectif Changer la fréquence d'image
- L'objectif fixé au caméscope n'est pas compatible pour les prises de vue à la vitesse séquentielle sélectionnée pour le caméscope. Sélectionnez une vitesse séquentielle différente (📖 53).

Erreur objectif Mettez le caméscope hors tension puis sous tension.
- Il y a eu une erreur de communication entre le caméscope et l'objectif. Mettez le caméscope hors tension, puis sous tension.

Erreur ventilateur
- Le ventilateur de refroidissement s'est arrêté de fonctionner ou peut ne pas fonctionner correctement. Consultez un centre de service après-vente Canon.

Impossible de changer de compartiment carte SD
- La touche SLOT SELECT a été activée lorsque le caméscope enregistrait. Attendez que l'enregistrement soit terminé pour changer le logement de carte SD sélectionné.

Impossible d'obtenir les informations sur la batterie
- Les informations de batterie ne sont affichées que pour des batteries d'alimentation qui portent la marque Intelligent System.

Impossible d'obtenir les informations sur la batterie Continuer d'utiliser cette batterie?
- Si vous utilisez une batterie d'alimentation qui porte la marque Intelligent System, il se peut qu'il y ait un problème avec le caméscope ou avec la batterie d'alimentation. Consultez un centre de service après-vente Canon.

Le couvercle de la carte mémoire est ouvert
- Le couvercle du logement de la carte SD était ouvert lorsque le caméscope a été allumé ou mis en mode CAMERA. Refermez le couvercle du logement.

Le pré-enregistrement a été annulé. Activer de nouveau le pré-enregistrement?
- Le pré-enregistrement a été désactivé automatiquement après que le caméscope est resté en mode pause d'enregistrement pendant environ 1 heure avec le pré-enregistrement activé. Sélectionnez [On] puis appuyez sur le joystick pour activer de nouveau le pré-enregistrement.

Lecture impossible
- Les informations de contrôle de fichier sont corrompues ou il y a eu une erreur de décodeur. Éteignez et rallumez le caméscope. Si le problème persiste, consultez un centre de service après-vente Canon.
  - Les informations de contrôle de fichier corrompues ne peuvent pas être récupérées. Les cartes SD ou les clips avec des informations de contrôle de fichier corrompues ne peuvent pas être lues par le logiciel fourni, **Data Import Utility**.

Lens firmware update Échec mise à jour du firmware. Réessayez plus tard.
- Le micrologiciel de l'objectif n'a pas pu être mis à jour correctement. Essayez de nouveau de le mettre à jour.

Opération invalide
- Les opérations suivantes ne peuvent pas être effectuées.
  - En mode CAMERA, contrôle immédiat d'un enregistrement fait en utilisant le pré-enregistrement ou l'enregistrement sur deux cartes.
  - Le fait d'appuyer sur la touche START/STOP lorsqu'il n'y a pas de carte SD dans le caméscope.
  - Pendant le mode d'enregistrement continu, appuyer sur la touche START/STOP alors que l'enregistrement continu est arrêté et n'est pas possible (pas suffisamment d'espace sur la carte SD, ou nombre maximum de vues ou de clips d'enregistrement continu atteint).

Pas de clip
- La carte SD ne contient pas de clips à afficher. Il faut avoir enregistré des clips (📖 47) pour pouvoir les visionner.

Pas de photos
- La carte SD ne contient pas de photos à afficher. Il faut avoir pris des photos (📖 135) pour pouvoir les visionner.

Pré-enregist. sera annulé dans un instant.
- Le caméscope est resté en mode pause d'enregistrement pendant environ 1 heure avec le pré-enregistrement activé. Le pré-enregistrement est automatiquement désactivé au bout d'une minute environ.

Support plein
- Les cartes SD A et SD B sont pleines. Supprimez quelques clips (📖 122) ou photos (📖 139) pour libérer de l'espace ou remplacez une carte ou les deux cartes.

Support presque plein
- L'espace disponible sur les cartes SD A et SD B combinées est limité. Remplacez une carte ou les deux cartes.

Vérifier SD A/SD B
- La carte SD est inaccessible. Vérifiez que la carte SD est correctement insérée et qu'elle fonctionne correctement.
- En raison d'une erreur de carte SD, l'enregistrement sur/lecture à partir d'une carte SD n'est pas possible. Retirez et réinsérez la carte SD ou utilisez une carte SD différente.
- Vous avez inséré une carte MultiMedia (MMC) dans le caméscope. Utilisez une carte SD recommandée (📖 41).
- Si, après la disparition du message, l'indicateur d'accès de carte SD s'allume en rouge, réalisez la procédure suivante. Mettez le caméscope hors tension puis retirez et ré-insérez la carte SD. Si l'indicateur d'accès de carte SD s'allume en vert, vous pouvez reprendre l'enregistrement/lecture. Si le problème persiste, sauvegardez vos enregistrements (📖 133) et initialisez la carte SD (📖 43).

Vérifier les données sur SD A/SD B et initialiser la carte sont recommandés
- La carte SD ne peut pas être utilisée pour l'une des raisons suivantes.
  - Un problème est survenu avec la carte SD.
  - Le caméscope ne parvient pas à lire les données de la carte SD.
  - La carte SD a été initialisée sur un ordinateur.
  - La carte SD a été partitionnée.
- Sauvegardez vos clips (📖 133) et initialisez la carte SD (📖 43).

SD A/SD B a besoin d'être restauré Changer la position du commutateur LOCK sur la carte mémoire.
- Ce message apparaîtra la prochaine fois que vous mettrez le caméscope sous tension si l'alimentation a été coupée accidentellement quand le caméscope était en train d'écrire sur la carte SD et que, par la suite, la position de la languette LOCK a été changée pour empêcher tout effacement accidentel. Changez la position du commutateur LOCK.

SD A/SD B a besoin d'être restauré Restaurez?
- Si les données sur la carte SD sont corrompues, comme lors d'une mise hors tension du caméscope pendant un enregistrement, les données doivent être récupérées. Lorsque ce message apparaît, sélectionnez [OK] puis appuyez sur le joystick.

SD A/SD B Démarrage enreg. continu impossible
- Vous avez déjà enregistré le nombre maximum de clips d'enregistrement continu (200 clips) sur une simple carte SD. Remplacez la ou les cartes SD.

SD A/SD B Il se peut que les enregistrements vidéo sur cette carte mémoire ne soient pas possibles
- Il se peut que vous ne puissiez pas enregistrer de séquences vidéo sur une carte SD sans classe de vitesse SD ou avec une classe de vitesse 2. Remplacez la carte SD par une carte avec une classe de vitesse SD 4, 6, ou 10.

SD A/SD B Impossible d'enregistrer des vidéos sur cette carte mémoire
- Les séquences vidéo ne peuvent pas être enregistrées sur une carte SD de 64 Mo ou moins. Utilisez une carte recommandée (📖 41).

SD A/SD B La carte mémoire est protégée en écriture
- Le commutateur LOCK de la carte SD est réglé pour empêcher la suppression accidentelle. Changez la position du commutateur LOCK.

SD A/SD B L'enregistrement a été arrêté.

- Les informations de contrôle de fichier sont corrompues ou il y a eu une erreur d'encodage. Éteignez et rallumez le caméscope. Ensuite, retirez la carte SD et réinsérez-la. Vous pouvez également remplacer la carte SD. Si le problème persiste, consultez un centre de service après-vente Canon.
  - Les informations de contrôle de fichier corrompues ne peuvent pas être récupérées. Les cartes SD ou les clips avec des informations de contrôle de fichier corrompues ne peuvent pas être lues par le logiciel fourni, **Data Import Utility**.

SD A/SD B Limite enregistrement pour un clip atteinte. L'enregistrement a été arrêté.

- Lors de l'enregistrement long d'un même clip, le clip sera divisé en petits fichiers vidéos de 2 Go maximum. Ce message apparaît lorsque 50 petits fichiers ont été enregistrés.

SD A/SD B Mémoire tampon surchargée. L'enregistrement a été arrêté.

- Le taux de transfert des données est trop élevé pour la carte SD utilisée et l'enregistrement a été interrompu. Utilisez une carte recommandée (📖 41).

SD A/SD B Nombre maximum de clips atteint

- La carte SD sélectionnée pour l'enregistrement contient déjà le nombre maximal de clips (3 999 clips). Remplacez-la ou utilisez celle qui se trouve dans l'autre logement de carte SD.
- Les deux cartes SD ayant atteint le nombre maximum de clips, l'enregistrement sur deux cartes n'est pas disponible.
  - Pendant l'enregistrement sur deux cartes, "SD A" et "SD B" apparaissent dans le message.

SD A/SD B Nombre maximum de vues atteint

- Vous avez déjà enregistré le nombre maximum de vues (3.999 vues) sur une simple carte SD. Lors de l'utilisation de deux cartes SD, vous ne pouvez pas enregistrer de nouvelles vues sur n'importe quelle carte SD. Pour ajouter plus de vues, remplacez la ou les cartes SD.

SD A/SD B Nombre maximum de vues dans ce clip atteint

- Vous avez déjà enregistré le nombre maximum de vues (950 vues) dans un simple clip d'enregistrement continu. L'enregistrement continu peut continuer mais vous ne pouvez pas enregistrer de vues supplémentaires. Pour ajouter plus de vues, arrêtez l'enregistrement continu pour enregistrer un clip, puis démarrer l'enregistrement d'un nouveau clip d'enregistrement continu (📖 93).

SD A/SD B Restauration impossible

- Impossible de récupérer les données sur la carte SD. Sauvegardez vos clips (📖 133) et initialisez la carte SD (📖 43).

SD A/SD B Support plein

- La carte SD A ou B est pleine et l'enregistrement ne peut pas démarrer. Passez à la carte SD située dans l'autre logement de carte SD pour enregistrer.

SD A→SD B / SD B→SD A Support changé

- Ce message apparaît lorsque vous appuyez sur la touche SLOT SELECT pour changer de logement de carte SD ou si l'enregistrement se poursuit d'une carte SD à l'autre.

SD A→SD B / SD B→SD A Support va changer en un instant

- La carte SD est pratiquement pleine et l'enregistrement va se poursuivre sur l'autre carte SD dans environ une minute.

Précautions d'utilisation

Caméscope

Assurez-vous de suivre les consignes suivantes afin de garantir un niveau de performance maximal.

- Ne portez pas le caméscope en le tenant par l'écran LCD. Faites attention lorsque vous fermez l'écran LCD.
- Ne laissez pas le caméscope dans des endroits où les températures sont élevées (comme à l'intérieur d'une voiture garée au soleil), ou dans des endroits très humides.
- Ne laissez pas le caméscope à proximité de champs électromagnétiques forts tels que des moteurs et des aimants puissants, des machines IRM ou des lignes électriques à haute tension. Le fait d'utiliser le caméscope dans ces endroits peut causer des anomalies vidéo ou audio, ou l'apparition de bruits vidéo.
- N'utilisez pas et ne stockez pas le caméscope dans un endroit poussiéreux ou sableux. Le caméscope n'est pas étanche - évitez l'eau, la boue ou le sel. Si l'un de ces éléments devait pénétrer dans le caméscope, cela pourrait endommager le caméscope et/ou la lentille. Consultez un centre de service après-vente Canon dès que possible.
- Veillez à éviter que la poussière et les particules de saleté ne s'accumulent sur l'objectif ou ne pénètrent dans le caméscope. Lorsque vous avez terminé d'utiliser le caméscope, veillez à fixer le bouchon du boîtier sur la monture d'objectif et le bouchon d'objectif et le cache anti-poussière sur l'objectif.
- Ne dirigez pas le caméscope ou le viseur vers une source de lumière intense, telle que le soleil un jour ensoleillé ou une source artificielle de lumière intense. Cela risquerait d'endommager le capteur d'image ou les composants internes du caméscope. Faites particulièrement attention lorsque vous utilisez un trépied ou une bandoulière. Quand vous n'utilisez pas le caméscope, assurez-vous de fixer le bouchon du boîtier sur le caméscope.
- Faites attention à l'émission de chaleur des appareils d'éclairage.
- Ne démontez pas le caméscope. Si le caméscope ne fonctionne pas correctement, consultez un membre du personnel de service qualifié.
- Ne touchez pas aux contacts de l'objectif sur la monture d'objectif. Des contacts sales peuvent entraîner un mauvais contact entre le caméscope et l'objectif, provoquant un mauvais fonctionnement du caméscope. Après avoir retiré l'objectif, veillez à fixer le bouchon du boîtier sur la monture d'objectif et le bouchon d'objectif et le cache anti-poussière sur l'objectif.

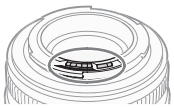

- Manipulez le caméscope avec précaution. Ne soumettez pas le caméscope à des chocs ou à des vibrations car cela pourrait l'endommager. Lorsque vous utilisez une bandoulière, faites attention à ce que le caméscope n'heurte aucun objet.
- Pour éviter toute panne de l'appareil ou tout échauffement excessif, ne connectez pas l'adaptateur secteur fourni à un convertisseur de tension pour voyage à l'étranger ou à une source d'alimentation spéciale comme celle d'un avion ou d'un navire, un onduleur CC-CA, etc.

Stockage prolongé

Si vous n'avez pas l'intention d'utiliser le caméscope pendant une période prolongée, rangez-le dans un endroit sans poussière, avec une faible humidité et à une température inférieure à 30 °C.

Batterie d'alimentation

DANGER !

Manipulez la batterie avec précaution.

- Tenez-la éloignée du feu (ou elle risque d'exploser).
- N'exposez pas la batterie d'alimentation à des températures supérieures à 60 °C. Ne la laissez pas près d'un appareil de chauffage ou dans une voiture lorsqu'il fait chaud.
- N'essayez pas de la démonter ou de la modifier.
- Ne la laissez pas tomber ni ne la soumettez à des chocs.
- Ne la mouillez pas.

- Des prises sales peuvent entraîner un mauvais contact entre la batterie d'alimentation et le caméscope. Essuyez les prises avec un chiffon doux.

Stockage prolongé

- Stockez les batteries d'alimentation au sec à des températures qui n'excèdent pas les 30 °C.
- Pour prolonger la durée de vie de la batterie d'alimentation, déchargez-la entièrement avant de la stocker.
- Chargez et déchargez entièrement toutes vos batteries d'alimentation au moins une fois par an.

Fixez toujours le couvre-prises de la batterie d'alimentation.

Empêchez tout objet métallique de toucher les prises (illustration 1), dans la mesure où cela pourrait créer un court-circuit et endommager la batterie d'alimentation. Fixez le couvre-prises sur la batterie d'alimentation quand elle n'est pas utilisée (illustration 2).

Le couvre-prises de la batterie d'alimentation a une ouverture en forme de [▭]. Cela est pratique si vous souhaitez distinguer les batteries d'alimentation chargées de celles qui ne le sont pas. Dans le cas d'une batterie d'alimentation chargée, par exemple, appliquez le couvre-prises de façon à ce que l'ouverture en forme de [▭] soit placée au-dessus de l'étiquette colorée.

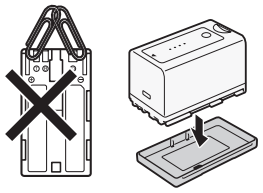

Illustration 1 Illustration 2

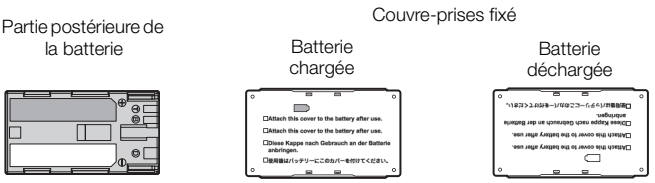

Charge restante de la batterie d'alimentation

Si la charge de batterie restante n'est pas correctement affichée, chargez entièrement la batterie d'alimentation. Par ailleurs, la charge correcte ne s'affichera peut-être pas si une batterie d'alimentation entièrement chargée est utilisée continuellement à des températures élevées ou si elle est laissée inutilisée pendant des périodes prolongées. De plus, le temps restant correct ne sera peut-être pas affiché selon la durée de vie de la batterie. Utilisez le temps affiché à l'écran en tant qu'approximation.

Concernant l'utilisation de batteries d'alimentation autres que Canon

- Nous vous recommandons d'utiliser des batteries d'alimentation authentiques de Canon qui portent la marque Intelligent System. Intelligent Li-ion Battery
- Si vous installez des batteries d'alimentation qui ne proviennent pas de chez Canon, la charge restante de la batterie ne s'affichera pas.

Cartes SD

- Nous vous recommandons de sauvegarder vos enregistrements des cartes SD sur votre ordinateur. Il se peut que des données soient perdues ou corrompues en raison de défauts ou d'une exposition à l'électricité statique. Canon ne sera pas tenu responsable pour la corruption de données.
- Ne touchez pas les bornes, ne les exposez pas à de la poussière ou de la saleté.
- N'utilisez pas la carte SD dans un endroit sujet à un fort champ magnétique.
- Ne laissez pas la carte SD dans un endroit sujet à une forte humidité ou à de hautes températures.

- Ne démontez pas, ne tordez pas, ne laissez pas tomber les cartes SD, ne les soumettez pas à des chocs et ne les exposez pas non plus à l'eau.
- Vérifiez le sens avant d'insérer la carte SD. Ne forcez pas sous peine d'endommager la carte SD ou le caméscope.
- Ne collez pas d'étiquettes ou d'autocollants sur la carte SD.
- Les cartes SD ont un commutateur physique qui empêche l'écriture sur la carte de façon à éviter tout effacement accidentel du contenu. Pour protéger la carte SD en écriture, réglez le commutateur sur la position LOCK.

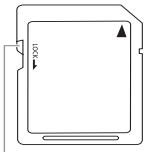

Commutateur LOCK

Batterie au lithium rechargeable intégrée

Le caméscope dispose d'une batterie au lithium, rechargeable et intégrée, permettant de conserver la date, l'heure et les autres réglages. La batterie au lithium intégrée est rechargée quand vous utilisez le caméscope ; cependant, elle se décharge complètement si vous n'utilisez pas votre caméscope pendant environ 3 mois.

Pour recharger la batterie au lithium intégrée : connectez l'adaptateur secteur au caméscope et à une prise secteur et chargez le caméscope éteint pendant 24 heures.

Mise au rebut

Lorsque vous supprimez des données sur une carte SD, seul le tableau d'attribution de fichier est modifié et les données stockées ne sont pas physiquement supprimées. Prenez les précautions nécessaires lorsque vous jetez une carte SD, par exemple en l'endommageant physiquement, pour protéger vos données personnelles. Si vous donnez la carte SD à une autre personne, initialisez-la (à l'aide de l'option d'initialisation [Complète] (🕮 43)). Remplissez-la avec des enregistrements non importants et réinitialisez-la à nouveau. Cela rend la récupération des enregistrements originaux très difficile.

Maintenance/Divers

Nettoyage

Boîtier du caméscope

- Utilisez un chiffon doux et sec pour nettoyer le boîtier du caméscope. N'utilisez jamais de chiffon traité chimiquement ou de solvants volatiles tels que des diluants à peinture.

Objectif

- Retirez la poussière ou les particules de saleté en utilisant une brosse-souffleuse de type non aérosol.
- Utilisez un tissu doux et propre pour essuyer délicatement l'objectif avec un liquide de nettoyage pour lunettes disponible dans le commerce. N'utilisez jamais du papier.

Écran LCD

- Nettoyez l'écran LCD avec un chiffon de nettoyage pour objectif propre et doux.
- De la condensation peut se former sur la surface de l'écran quand la température change brutalement. Essuyez-le avec un chiffon doux et sec.

Condensation

Le passage rapide du caméscope d'une température chaude à une température froide, ou inversement d'une température froide à une température chaude, peut créer une condensation (gouttelettes d'eau) sur sa surface intérieure. Arrêtez d'utiliser le caméscope si de la condensation a été détectée. Le fait de continuer d'utiliser le caméscope peut l'endommager.

La condensation peut se former dans les cas suivants :

- Quand le caméscope passe rapidement d'un endroit froid à une pièce chaude
- Quand le caméscope est laissé dans une pièce humide
- Quand une pièce froide est chauffée rapidement

Pour éviter la condensation

- N'exposez pas le caméscope à des changements soudains ou extrêmes de température.
- Retirez les cartes SD et la batterie d'alimentation. Ensuite, placez le caméscope dans un sac en plastique étanche et laissez-le s'acclimater graduellement aux changements de température avant de le retirer du sac.

Quand de la condensation est détectée

Le temps nécessaire à l'évaporation des gouttelettes d'eau varie selon l'emplacement et les conditions météorologiques. En règle générale, il faut attendre deux heures avant de reprendre l'utilisation du caméscope.

Utilisation du caméscope à l'étranger

Sources d'alimentation électrique

Vous pouvez utiliser l'adaptateur secteur pour alimenter le caméscope et pour charger les batteries d'alimentation dans n'importe quel pays avec une alimentation comprise entre 100 et 240 V CA, 50/60 Hz. Consultez un centre de service après-vente Canon pour plus d'informations sur les adaptateurs de fiche pour une utilisation à l'étranger.

Accessoires en option

Les accessoires suivants sont compatibles avec ce caméscope. La disponibilité diffère d'un endroit à l'autre.

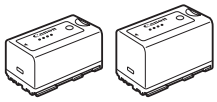

Batterie d'alimentation
BP-950G, BP-955,
BP-970G, BP-975

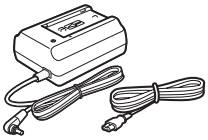

Adaptateur secteur
CA-935

Adaptateur pour
batterie de voiture
CB-920

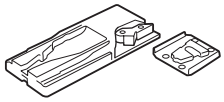

Adaptateur de trépied
TA-100

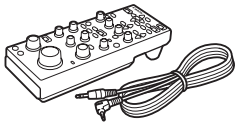

Télécommande
RC-V100

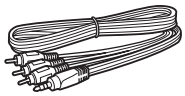

Câble vidéo stéréo
STV-250N

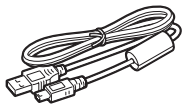

Câble USB
IFC-400PCU

Base d'adaptateur de
trépied TB-1

Il est recommandé d'utiliser des accessoires Canon d'origine.
Ce produit est conçu pour atteindre une excellente performance lorsqu'il est utilisé avec des accessoires Canon d'origine. Canon ne peut être tenu responsable de tout dégât causé à ce produit et/ou de tout accident, tel qu'un incendie, provoqués par le mauvais fonctionnement d'accessoires qui ne sont pas des accessoires d'origine Canon (par exemple une fuite et/ou l'explosion d'une batterie d'alimentation). Notez que cette garantie ne s'applique pas aux réparations consécutives à des défaillances d'accessoires qui ne sont pas des accessoires d'origine Canon, même si vous pouvez demander ce type de réparation à vos frais.

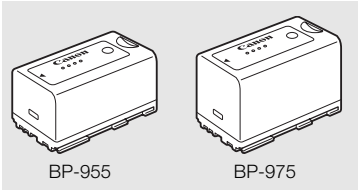
BP-955 BP-975

Batteries d'alimentation

S'il vous faut des batteries d'alimentation supplémentaires, choisissez parmi les suivantes : BP-950G, BP-955, BP-970G, BP-975

Lorsque vous utilisez des batteries d'alimentation qui portent la marque Intelligent System, le caméscope communique avec la batterie et affiche la charge restante (précision à une minute près). Vous pouvez uniquement utiliser et charger ces batteries d'alimentation avec des caméscopes et des chargeurs compatibles avec Intelligent System.

Durées de charge

Utilisez l'adaptateur secteur CA-935 fourni pour charger les batteries d'alimentation. Les durées de charge données dans le tableau suivant sont approximatives et varient selon les conditions de charge et la charge initiale de la batterie d'alimentation.

BP-950G	BP-955	BP-970G	BP-975
235 min.	190 min.	330 min.	275 min.

Durées d'enregistrement et de lecture

Les durées d'enregistrement et de lecture données dans les tableaux suivants sont approximatives et peuvent varier selon le mode d'enregistrement et la charge, ainsi que les conditions de lecture et d'enregistrement. La durée d'utilisation effective de la batterie d'alimentation peut décroître dans des environnements froids, avec des paramètres de luminosité d'écran plus élevés, etc.

Les objectifs EF avec contacts d'objectif, utilisent l'énergie du caméscope pour réaliser certaines fonctions. Les durées d'utilisation effectives peuvent diminuer en fonction de l'objectif utilisé.

Durées approximatives (écran LCD + viseur)

Systeme fréquence	Débit binaire	Temps d'utilisation	BP-950G	BP-955	BP-970G	BP-975
59,94 Hz	24 Mbit/s / 24 Mbit/s LPCM	Enregistrement (maximum)	280 min.	265 min.	390 min.	405 min.
		Enregistrement (typique*)	170 min.	160 min.	235 min.	250 min.
		Lecture	425 min.	405 min.	595 min.	635 min.
	17 Mbit/s	Enregistrement (maximum)	280 min.	265 min.	390 min.	410 min.
		Enregistrement (typique*)	170 min.	160 min.	235 min.	250 min.
		Lecture	425 min.	405 min.	595 min.	635 min.
	7 Mbit/s	Enregistrement (maximum)	280 min.	270 min.	395 min.	415 min.
		Enregistrement (typique*)	170 min.	165 min.	240 min.	255 min.
		Lecture	430 min.	410 min.	600 min.	640 min.
50,00 Hz	24 Mbit/s / 24 Mbit/s LPCM	Enregistrement (maximum)	295 min.	285 min.	415 min.	430 min.
		Enregistrement (typique*)	180 min.	170 min.	250 min.	265 min.
		Lecture	430 min.	410 min.	600 min.	640 min.
	17 Mbit/s	Enregistrement (maximum)	295 min.	285 min.	420 min.	430 min.
		Enregistrement (typique*)	180 min.	170 min.	250 min.	265 min.
		Lecture	430 min.	410 min.	605 min.	645 min.
	7 Mbit/s	Enregistrement (maximum)	300 min.	285 min.	420 min.	450 min.
		Enregistrement (typique*)	180 min.	175 min.	255 min.	270 min.
		Lecture	430 min.	410 min.	610 min.	650 min.

Durées approximatives en utilisant le viseur

Systeme fréquence	Débit binaire	Temps d'utilisation	BP-950G	BP-955	BP-970G	BP-975
59,94 Hz	24 Mbit/s / 24 Mbit/s LPCM	Enregistrement (maximum)	295 min.	280 min.	405 min.	430 min.
		Enregistrement (typique*)	180 min.	170 min.	250 min.	265 min.
	17 Mbit/s	Enregistrement (maximum)	295 min.	280 min.	415 min.	430 min.
		Enregistrement (typique*)	180 min.	170 min.	250 min.	265 min.
	7 Mbit/s	Enregistrement (maximum)	300 min.	285 min.	420 min.	440 min.
		Enregistrement (typique*)	180 min.	175 min.	250 min.	270 min.
50,00 Hz	24 Mbit/s / 24 Mbit/s LPCM	Enregistrement (maximum)	320 min.	305 min.	435 min.	470 min.
		Enregistrement (typique*)	190 min.	180 min.	260 min.	280 min.
	17 Mbit/s	Enregistrement (maximum)	320 min.	305 min.	435 min.	470 min.
		Enregistrement (typique*)	190 min.	180 min.	260 min.	280 min.
	7 Mbit/s	Enregistrement (maximum)	325 min.	310 min.	445 min.	475 min.
		Enregistrement (typique*)	190 min.	180 min.	265 min.	285 min.

* Durée d'enregistrement approximative avec des opérations répétées telles que la mise en marche/arrêt et la mise en/hors service.

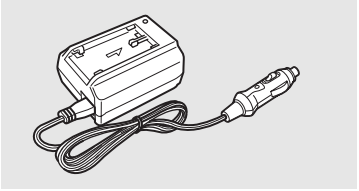

Adaptateur pour batterie de voiture CB-920

Utilisez l'adaptateur pour batterie de voiture pour charger les batteries d'alimentation en déplacement. L'adaptateur se branche sur la prise allume-cigare de votre voiture et fonctionne sur une batterie 12-24 V CC à masse négative.

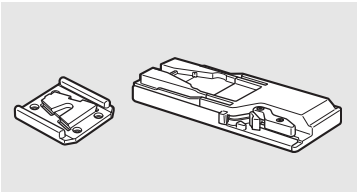

Adaptateur de trépied TA-100

Le TA-100 vous permet de fixer/retirer rapidement le caméscope du trépied.

Cette marque identifie un accessoire vidéo Canon garanti d'origine. Quand vous utilisez un équipement vidéo Canon, nous vous recommandons d'utiliser des accessoires de marque Canon ou des produits portant la même marque.

Caractéristiques

C100

Système

- Système d'enregistrement
  Films : AVCHD Compression vidéo : MPEG-4 AVC/H.264
  Compression audio : PCM linéaire, 16 bits, 48 kHz, 2 canaux ; Dolby Digital 2ch
  Photos : DCF (Design rule for Camera File system), compatible avec Exif Ver. 2.3, compression JPEG
- Configuration vidéo (lecture/enregistrement)
  24 Mbit/s LPCM (VBR), 24 Mbit/s (VBR), 17 Mbit/s (VBR) :
  1920x1080 : 60i, 50i, PF30, PF25, PF24, 24P
  7 Mbit/s (VBR) :
  1440x1080 : 60i, 50i, PF30, PF25, PF24, 24P
- Supports d'enregistrement (non compris)
  Carte mémoire SD, SDHC ou SDXC[1] (2 logements)
  [1] Les fichiers d'image personnalisée et les paramètres de caméra peuvent également être enregistrés et lus à partir de la carte SD.
- Durée d'enregistrement maximum[2]
  Carte SD 16 Go
  24 Mbit/s LPCM : 85 min., 24 Mbit/s : 85 min., 17 Mbit/s : 125 min., 7 Mbit/s : 285 min.
  Carte SD 32 Go
  24 Mbit/s LPCM : 175 min., 24 Mbit/s : 175 min., 17 Mbit/s : 250 min., 7 Mbit/s : 575 min.
  [2] Chiffres approximatifs basés sur un enregistrement continu.
- Capteur d'image : capteur CMOS équivalent Super-35mm, approx. 8 290 000 pixels (3840x2160)
- Écran LCD : 8,8 cm (3,5 po.), large, couleur, équivalent à environ 922 000 points, couverture 100 %
- Viseur : 0,61 cm (0,24 po.), large, couleur, équivalent à environ 1 555 000 points, couverture 100 %
- Monture d'objectif
  Monture EF Canon compatible avec les objectifs EF Canon (y compris les objectifs EF-S)
  Facteur de multiplication de l'objectif : environ 1,53 (pour une distance focale équivalente à 35 mm)
- Filtre ND : intégré (Off, 2, 4 ou 6 valeurs), manuel
- Balance des blancs
  Balance des blancs personnalisée (deux réglages, A et B), deux réglages prédéfinis (lumière du jour, 5 400 K[3] et lampe incandescente 3 200 K[3]) qui peuvent également être réglés finement ; réglages de température des couleurs (2 000 K à 15 000 K) ; balance des blancs automatique
  [3] Les températures de couleur sont approximatives et sont données à titre de référence uniquement.
- Diaphragme : manuel (incréments d'1/2 de valeur, incréments d'1/3 de valeur, réglage fin), fonction Push auto iris, automatique
- Mise au point : manuel, one-shot AF, continuous AF
- Vitesse ISO
  ISO 320 à ISO 20000, ISO 25600[4] à ISO 80000[4] (1 incrément ou des incréments d'1/3 de valeur)
- Gain
  -6 dB à 30 dB (incréments de 3 dB), 33 dB[4] à 42 dB[4] (incréments de 3 dB), 0 dB à 24 dB (réglage fin par incréments de 0,5 dB)
  [4] Avec plage ISO/Gain étendue.
- Vitesse d'obturation
  Vitesse (incréments d'1/3 de valeur, incréments d'1/4 de valeur), angle, Clear Scan (balayage privilégié), lente, désactivée

- Correction de l'éclairement périphérique de l'objectif : disponible pour les objectifs ES Canon[5]
  [5] Certains objectifs EF Canon ne sont pas compatible.
- Sensibilité du capteur (ISO 640 (0 dB), 2000 lux, réfléchissement de 89,9 %)
  59.94 Hz F9 (1920x1080 à 60i) 50.00 Hz F10 (1920x1080 à 50i)
- Rapport S/B (ISO 850, avec le gamma Canon Log)
  54 dB (typique, 1920x1080, 59.94 Hz à PF30 / 50.00 Hz à PF25)
- Éclairement du sujet (24 dB, avec un objectif f/1,2)
  59.94 Hz 0,30 lux (PF30, vitesse d'obturation 1/30)
  50.00 Hz 0,25 lux (PF25, vitesse d'obturation 1/25)
- Taille des Photos : 1920x1080 pixels

Objectifs EF compatibles
Les objectifs suivants sont compatibles avec la mise au point automatique en continu et l'ouverture automatique :

EF-S 10-18mm f/4,5-5,6 IS STM	EF-S 18-135mm f/3,5-5,6 IS STM
EF-S 18-55mm f/3,5-5,6 IS STM	EF-S 55-250mm f/4-5,6 IS STM
EF 24-105mm f/3,5-5,6 IS STM	

Prises

- Prise HDMI OUT : connecteur HDMI, sortie uniquement, prise en charge de la sortie du code temporel
- Prise AV OUT
  Mini prise stéréo Ø 3,5 mm, sortie uniquement
  Vidéo : 1 Vc-c / 75 Ω asymétrique
  Audio : -10 dBV (47 kΩ en charge) / 3 kΩ ou moins
- Prise USB : mini-B, Hi-Speed USB, sortie uniquement
- Prise MIC
  Mini prise stéréo Ø 3,5 mm, -72 dBV (volume manuel au centre, vraie grandeur -18 dB) / 600 Ω
  Atténuateur de microphone : 20 dB
- Prise ∩ (écouteurs)
  Mini prise stéréo Ø 3,5 mm, -∞ à -12 dBV (charge de 16 Ω, volume entre Min et Max) / 50 Ω ou moins
- Prise REMOTE : mini prise stéréo Ø 2,5 mm
- Prise de connexion à la manette
  Connecteur propriétaire pour la fiche de connexion de la manette fournie

Alimentation/Autres

- Alimentation (nominale) : 7,4 V CC (batterie d'alimentation), 8,4 V CC (DC IN)
- Consommation électrique (enregistrement à 24 Mbit/s / 24 Mbit/s LPCM, viseur/écran LCD à luminosité normale)
  Écran LCD et viseur : 59.94 Hz 8,1 W, 50.00 Hz 7,6 W
  Viseur uniquement : 59.94 Hz 7,7 W, 50.00 Hz 7,3 W
  Consommation électrique nominale maximum : 19,6 W
- Températures de fonctionnement : 0 – 40 °C

- Dimensions (L x H x P)*
  Configuration minimale avec le support de pouce :
  135 x 170 x 129 mm
  Configuration avec la poignée :
  182 x 170 x 129 mm
  Configuration avec la manette et la poignée :
  182 x 281 x 263 mm
  * Toutes les dimensions sont approximatives.
- Poids**
  Caméscope uniquement :
  1 020 g
  Caméscope avec manette et sangle de poignée, batterie d'alimentation BP-955 et deux cartes SD :
  1 475 g
  Caméscope avec manette et sangle de poignée, manette, batterie d'alimentation BP-955 et deux cartes SD :
  1 835 g
  ** Tous les poids sont approximatifs.

Unités modulaires

Poignée

L'unité modulaire inclut une griffe porte-accessoire et une douille pour des vis de 0,64 cm (1/4 po.) pour d'autres accessoires, microphone intégré, prises XLR et commandes audio associées.

- Prises CH1, CH2
  Prise XLR (pin1 : protection, pin2 : chaud, pin3 : froid), 2 ensembles
  Sensibilité
  Réglage MIC : -60 dBu (volume manuel au centre, échelle Full Scale -18 dB) / 600 Ω
  Réglage LINE : 4 dBu (volume manuel au centre, échelle Full Scale -18 dB) / 10 Ω
  Atténuateur de microphone : 20 dB
- Microphone : Microphone stéréo électret à condensateur
- Poids : environ 360 g

Manette

L'unité modulaire peut être fixée dans l'une des 24 positions (intervalles de 15º) ; elle inclut des contrôles d'enregistrement limités.

- Poids : environ 230 g

Adaptateur secteur CA-935

- Entrée nominale : 100 – 240 V CA, 50/60 Hz
  En tant qu'adaptateur secteur : 44 VA (100 V) – 57 VA (240 V)
  En tant que chargeur : 38 VA (100 V) – 50 VA (240 V)
- Sortie nominale
  En tant qu'adaptateur secteur : 8.4 V CC, 2,4 A
  En tant que chargeur : 8,4 V CC, 2,0 A
- Températures de fonctionnement : 0 – 40 °C
- Dimensions (L x H x P) : environ 85 x 51 x 110 mm
- Poids : 345 g

Batterie d'alimentation BP-955

- Type de batterie : batterie ion lithium, compatible avec Intelligent System
- Tension nominale : 7,4 V CC
- Températures de fonctionnement : 0 – 40 °C
- Capacité de la batterie
  Typique : 5 200 mAh
  Minimum : 37 Wh / 4 900 mAh
- Dimensions (L x H x P) : 38,2 x 43,5 x 70,5 mm
- Poids : 220 g

Le poids et les dimensions sont approximatifs. Sauf erreurs et omissions.
Les informations contenues dans ce mode d'emploi ont été vérifiées en février 2017 et peuvent faire l'objet de changement sans préavis.

Fonctions et objectifs compatibles

Vous trouverez ci-après une liste d'objectifs compatibles avec cette caméra et de nombreuses fonctions qui peuvent être utilisées selon l'objectif. Selon la date d'achat de l'objectif, vous devrez mettre à jour le micrologiciel de l'objectif pour utiliser ces fonctions. Pour obtenir des détails, consultez un centre de service après-vente Canon.

Objectif	Commande du diaphragme depuis la caméra			Commande du zoom depuis la caméra
	Manuel	Diaphragme automatique sur pression	Automatique	
Objectifs EF	●	●	–	–
Objectifs EF compatibles avec diaphragme automatique	●	●	●	–
Objectifs EF Cinéma				
CN7x17 KAS S/E1	●	●	●	●
CN20x50 IAS H/E1	●	●	●	●
CN-E18-80mm T4,4 L IS KAS S	●	●	●	●

Objectif	Commande de mise au point depuis la caméra		
	Manuel	One-Shot AF	AF continu
Objectifs EF	●	●	●*
Objectifs EF compatibles avec diaphragme automatique	●	●	●
Objectifs EF Cinéma			
CN7x17 KAS S/E1	●	●*	●*
CN20x50 IAS H/E1	●	–	–
CN-E18-80mm T4,4 L IS KAS S	●	●*	●*

* Seuls les objectifs compatibles avec Autofocus CMOS Dual Pixel.

Objectifs compatibles avec l'ouverture automatique :

- EF-S 10-18mm f/4.5-5.6 IS STM
- EF-S 55-250mm f/4-5.6 IS STM
- EF-S 18-135mm f/3.5-5.6 IS STM
- EF 24-105mm f/3.5-5.6 IS STM
- EF-S 18-55mm f/3.5-5.6 IS STM
- EF-S 18-135mm f/3.5-5.6 IS USM
- Objectifs Cinéma EF apparaissant dans les tableaux précédents

Index

24P 53

A

ABB (balance des noirs automatique) 46
Accessoires 169
Affichages à l'écran 50, 112, 118
Affichages personnalisés 112
Alimentation 21
Alimentation fantôme (microphone) 84
Assistance de visionnage 52
Atténuateur de microphone 84, 87
Avec saut d'image (code temporel) 78

B

Balance des blancs 66, 110
Balance des noirs 46
Barres de couleur 88
Batterie d'alimentation 21
Batterie de sauvegarde intégrée 167
Bits utilisateur 80

C

Caractéristiques 172
Carte SD 42
  Changement de logement de carte SD 44, 116
  Initialisation 43
  Insertion/retrait 42
  Méthode d'enregistrement 44
  Récupération des données 45
Charge restante de la batterie 24
CINEMA (image personnalisée prédéfinie) 51
Clips
  Conversion en SD 123
  Copie 121
  Lecture 117
  Sauvegarde dans un ordinateur 133
  Suppression 122
Code temporel 77
Commutateur POWER 25
Compensation 72
Compensation de l'exposition 64
Compteur d'heures 150
Condensation 168
Configuration de la sortie vidéo 127
Configuration vidéo 53
Connexion à un moniteur externe 128
Continuous AF 70
Contrôle de l'enregistrement 91
Conversion descendante (HD➡SD) 123
Correction d'objectif EF 33
Correction de l'éclairement périphérique 33
Courbe du gamma 110
Couvre-prises 39

D

Date et heure 26
Débit binaire 53
Décalage AE 64
Défilement en enregistrement (code temporel) 77
Défilement libre (code temporel) 77
Dépannage 158
Diaphragme 62

E

Écran de contour 90
Écran de courbes 89
Écran LCD 36
Écrans d'index 115
Écrans de statut 151
Enregistrement
  Clips 47
  Photos 135
Enregistrement audio 81
Enregistrement continu 93
Enregistrement sur deux cartes 44
Enregistrements 50,00 Hz/59,94 Hz 53

F

Filtre ND 61
Fonctions personnalisées 112
Fréquence du système 53

G

Gain 59
Gamma Canon Log 51
Grossissement 72
Guide du joystick 119

I

Image personnalisée 100
Interface graphique 110
Paramètres d'image personnalisée détaillés 104

J

Joystick 28, 55, 119

L

Lampes témoin 47, 148
Langue 27
Lecture
Clips 117
Photos 137
Limitateur de crête audio 83, 86
Liste de messages 161
Liste des vues 116

M

Manette 38
Marqueurs sur l'écran 74
Micrologiciel de l'objectif 34
Microphone 81
Microphone intégré 82, 83, 84
Mise au point 69
Mise hors/sous tension du caméscope 25
Mode de défilement (code temporel) 77
Mode de mesure de la lumière 64
Mode de pré-enregistrement 92
Mon menu 29
Motif de zébrures 76

N

Niveau d'enregistrement audio 82, 85
Numérotation des fichiers 157

O

Objectif EF 31
One-shot AF 70
Ouverture 62

P

Paramètres de caméra 114
Photos
Affichage 137
Copie 138
Copie de fichiers d'image personnalisée 141
Suppression 139
Poignée 35
Portées vidéo 89
Prise AV OUT 129
Prise DC IN 25
Prise écouteurs 87
Prise EXT 35
Prise HDMI OUT 128
Prise MIC 81
Prise REMOTE 95
Prise USB 134
Prises XLR 81
Push auto iris 63

R

Rapport d'aspect 129
Réduction du scintillement 58
Réglages de menu 143
Réinitialisation de tous les réglages du caméscope 148
Relais d'enregistrement 44
Résolution (taille de l'image) 53
Retard d'écran 131

S

Sangle de poignée 39
Sans saut d'image (code temporel) 78
Sensibilité du microphone 84, 86
Séquences vidéo SD 123, 125
Signal de référence audio 88
Sortie audio 131
Support de pouce 38

T

Tableau de correspondances (LUT) 52
Télécommande 95
Touches attribuables 97
Trépied 37

U

Unités modulaires 31
Utilisation du zoom 73

V

Ventilateur 40
Verrouillage des boutons 49, 64
Viseur 35, 36
Vitesse d'obturation 56
Vitesse ISO 59
Vitesse séquentielle 53
Volume 119
Vues 93, 122

Z

Zone de sécurité 74

CANADA

GARANTIE LIMITÉE DE CANON SUR LES PRODUITS CINÉMA EOS ACHETÉS AU CANADA

La garantie limitée énoncée ci-dessous est accordée par Canon Canada Inc. (« Canon Canada ») et porte sur (a) les produits Cinéma EOS de Canon et (b) les accessoires (s'il y en a) pour les produits Cinéma EOS, qui ont été emballés avec ce certificat de garantie limitée (collectivement, les « produits »)* et qui ont été achetés au Canada. Cette garantie limitée n'est valide que sur présentation de votre facture ou d'une autre preuve d'achat. Lorsqu'ils sont livrés à l'acheteur-utilisateur initial, à l'état neuf et dans leur emballage d'origine, les produits sont garantis contre les défauts de matériel et de fabrication, comme suit, à condition qu'ils sont été utilisés normalement : Pièces : au choix de Canon Canada, les pièces défectueuses seront échangées contre des pièces neuves ou contre des pièces comparables remises à neuf, pendant une période D'UN AN suivant la date de l'achat initial. Main-d'œuvre : Pendant une période D'UN AN suivant la date de l'achat initial, Canon Canada fournit la main-d'œuvre sans frais à ses centres de réparation ou à d'autres centres désignés de réparation au Canada. Au moment de retourner les produits en vertu de cette garantie, vous devez acquitter les frais d'expédition à l'avance, en plus de joindre une copie de votre facture ou de votre preuve d'achat accompagnée d'une explication exhaustive du problème. Durant la période de garantie D'UN AN, les réparations seront effectuées et les produits vous seront retournés sans frais. En ce qui concerne les réparations effectuées après la fin de la période de garantie, vous recevrez un devis des coûts des réparations ainsi que la possibilité d'accepter ou de refuser l'exécution des réparations avant qu'elles ne débutent. Si vous acceptez, les réparations seront effectuées et les produits vous seront retournés à vos risques et à vos frais. Si vous refusez, les produits vous seront expédiés à une adresse au Canada, et ce, sans frais.

La présente garantie limitée ne s'applique que si les produits sont utilisés avec du matériel informatique et des logiciels compatibles, articles pour lesquels Canon Canada décline toute responsabilité. Canon Canada ne peut être tenue responsable, en vertu de cette garantie limitée, de l'utilisation des produits avec des périphériques et (ou) des logiciels incompatibles. Les appareils et les logiciels d'une autre marque que Canon qui sont distribués avec les produits ou qui sont chargés dans les produits avant leur vente sont fournis « en l'état », sans aucune garantie ou condition de Canon Canada, de quelque sorte que ce soit, incluant notamment toute garantie implicite de valeur marchande ou d'adéquation à un usage particulier. La seule garantie relative à ces articles d'une autre marque que Canon est offerte par leur fabricant ou producteur.

* À l'exception des bloc-piles emballés avec les produits qui sont assortis d'une garantie limitée distincte de quatre-vingt-dix (90) jours.

Afin d'obtenir un service concernant la garantie, veuillez communiquer avec le détaillant autorisé de Canon auprès duquel vous avez acheté les produits ou communiquez avec le CENTRE DE SERVICES PROFESSIONNELS DE CANON au 1-800-667-2666 ou sur internet à l'adresse www.canon.ca/pro. Vous serez dirigé vers le centre de services le plus proche pour vos produits.

La présente garantie limitée couvre toutes les défaillances constatées dans le cadre d'une utilisation normale des produits et ne s'applique pas aux cas suivants :

A. Une perte ou un dommage aux produits découlant d'une utilisation abusive, d'une manipulation inappropriée, d'un accident, d'un entretien incorrect, de l'utilisation d'accessoires d'une autre marque que Canon, ainsi que le non-respect de suivre les directives d'utilisation, d'entretien et d'environnement stipulées dans le mode d'emploi de Canon Canada;
B. Une défectuosité des produits découlant de la fuite de piles ou d'un dommage causé par le sable, la saleté ou l'eau;
C. Une défectuosité ou un dommage découlant de l'utilisation de fournitures ou de pièces (qui ne sont pas vendues par Canon Canada) qui endommagent les produits ou entraînent des appels de service ou des problèmes d'une fréquence anormale;
D. Une défectuosité ou un dommage découlant de l'entretien non effectué par un centre de services de Canon Canada ou d'un établissement autorisé de service;
E. Toute modification interne au matériel ou au micro logiciel des produits;
F. Tous les coûts d'entretien des produits;
G. En cas de modification ou du retrait du numéro de série ou de la date des produits.

Cette garantie limitée ne s'applique pas aux produits achetés en-dehors du Canada. Cette garantie limitée ne s'applique pas aux accessoires ni aux articles consommables connexes aux produits qui ne sont pas emballés avec le produit. Veuillez conserver ce certificat de garantie ainsi que votre facture en guise de preuve d'achat permanente. Ce certificat permet de vous joindre rapidement en cas d'inspection liée à la sécurité, de modification ou de rappel de produit en vertu de la législation ou de la réglementation en vigueur.

CANON CANADA N'EST LIÉ PAR AUCUNE GARANTIE OU CONDITION IMPLICITE À PROPOS DES PRODUITS, INCLUANT TOUTE GARANTIE DE VALEUR MARCHANDE OU D'ADÉQUATION À UN USAGE PARTICULIER S'APPLIQUANT AUX PRODUITS APRÈS LE TERME DE LA PÉRIODE DE GARANTIE EXPRESSE (SAUF DANS LA MESURE STIPULÉE CI-DESSUS), SANS ÉGARD À LA PERSONNE PHYSIQUE, L'ENTREPRISE OU LA PERSONNE MORALE QUI L'ACCORDE (TOUTEFOIS, CERTAINES PROVINCES INTERDISENT DE LIMITER LA DURÉE PENDANT LAQUELLE UNE GARANTIE OU CONDITION IMPLICITE DEMEURE EN VIGUEUR, ALORS IL SE PEUT QUE LA LIMITATION OU L'EXCLUSION CI-DESSUS NE S'APPLIQUE PAS À VOUS). CANON CANADA DÉCLINE TOUTE RESPONSABILITÉ RELATIVE À LA PERTE DE REVENUS OU DE PROFITS, AUX DÉPENSES LIÉES AUX PRODUITS OU AUX SERVICES DE REMPLACEMENT, AUX FRAIS D'ENTREPOSAGE, À LA PERTE OU À L'ALTÉRATION DE DONNÉES (NOTAMMENT EN RAISON DE LA PERTE OU DE L'ALTÉRATION DE DONNÉES STOCKÉES SUR LE DISQUE DUR DES PRODUITS) ET À TOUT AUTRE PRÉJUDICE PARTICULIER, ACCESSOIRE OU CONSÉCUTIF CAUSÉ PAR L'UTILISATION DES PRODUITS, QUE CETTE UTILISATION SOIT BONNE OU MAUVAISE, OU DE L'INCAPACITÉ À UTILISER CELUI-CI, QUEL QUE SOIT LE PRINCIPE JURIDIQUE SUR LEQUEL LA RÉCLAMATION EST FONDÉE, MÊME SI CANON CANADA A ÉTÉ PRÉVENU DE LA POSSIBILITÉ DE TELS PRÉJUDICES. LE MONTANT DE TOUTE RÉPARATION PÉCUNIAIRE OBTENUE DE CANON CANADA NE PEUT EXCÉDER LE PRIX D'ACHAT DES PRODUITS VENDUS PAR CANON CANADA ET DESQUELS DÉCOULERAIT LE PRÉJUDICE SOULEVÉ. SANS LIMITER LA PORTÉE DE CE QUI PRÉCÈDE, VOUS ASSUMEZ TOUS LES RISQUES ET TOUTES LES RESPONSABILITÉS DES PERTES OU DES PRÉJUDICES MATÉRIELS OU CORPORELS, CAUSÉS À VOUS-MÊME OU À AUTRUI, QUI DÉCOULENT DE L'UTILISATION, BONNE OU MAUVAISE, OU DE L'IMPOSSIBILITÉ D'UTILISER LES PRODUITS ET QUI NE SONT PAS DIRECTEMENT CAUSÉS PAR UNE NÉGLIGENCE DE CANON CANADA (CERTAINES PROVINCES NE PERMETTENT PAS L'EXCLUSION OU LA LIMITATION DE RESPONSABILITÉ EN CAS DE PRÉJUDICE CONSÉCUTIF OU ACCESSOIRE, PAR CONSÉQUENT, IL SE POURRAIT QUE CETTE LIMITATION OU EXCLUSION NE S'APPLIQUE PAS À VOUS). CETTE GARANTIE LIMITÉE N'EST PAS TRANSFÉRABLE À AUTRUI, À L'EXCEPTION DE L'ACHETEUR INITIAL DES PRODUITS OU LA PERSONNE POUR LAQUELLE IL A ÉTÉ ACHETÉ EN GUISE DE CADEAU.

Cette garantie vous accorde des garanties juridiques particulières, en plus des droits qui vous sont déjà conférés (s'il y a lieu) et qui varient d'une province à l'autre.

CANON CANADA INC.

DIM1059002

Canon

Canon Inc. 30-2, Shimomaruko 3-chome, Ohta-ku, Tokyo 146-8501, Japan
CANON Europa N.V. Bovenkerkerweg 59, 1185 XB Amstelveen, The Netherlands http://www.canon-europe.com

BELGIQUE http://www.canon.be
Canon Belgium NV/SA
Berkenlaan 3, 1831 Diegem (Machelen)
(02) 722 0411, (02) 721 3274

CANADA http://www.canon.ca/pro
CANON CANADA INC.
❖ Professional Product Support /
Soutien des produits professionnels
(800) 667-2666

CENTRO Y SURAMÉRICA http://www.cla.canon.com
CANON LATIN AMERICA, INC.

DEUTSCHLAND http://www.canon.de
Canon Deutschland GmbH
Europark Fichtenhain A10D-47807 Krefeld
Canon Helpdesk:
069 29993680

ESPAÑA http://www.canon.es
Canon España S.A.
Avenida de Europa nº 6
28108 Alcobendas (Madrid)
Atención a los usuarios:
901 900 012 (€0,039/min), (+34) 91 411 77 80

FRANCE http://www.canon.fr
Canon France SAS, Canon Communication & Image
17, Quai du Président Paul Doumer,
92414 Courbevoie CEDEX
(01) 41 30 15 15

ITALIA http://www.canon.it
Canon Italia SpA, Consumer Imaging Marketing
Via Milano 8, San Donato Milanese, 20097 Milano
(02) 824 81, (02) 824 84 600
Supporto Clienti: 848 800 519
Web http://www.canon.it/Support/

LUXEMBOURG http://www.canon.lu
Canon Luxembourg SA
Rue des joncs, 21, L-1818 Howald
(352) 48 47 961

MÉXICO http://www.canon.com.mx
CANON MEXICANA, S DE RL DE CV
52 (55) 5249-4905

ÖSTERREICH http://www.canon.at
Canon Austria GmbH
Oberlaaer Straße 233
A-1100 Wien
Canon Helpdesk:
0810 0810 09 (zum Ortstarif)

SUISSE/SCHWEIZ http://www.canon.ch
Canon (Schweiz) AG
Industriestrasse 12
CH-8305 Dietlikon
Canon Helpdesk:
0848 833 838

USA http://pro.usa.canon.com
CANON U.S.A., INC.
http://pro.usa.canon.com/support
(855) CINE-EOS (855-246-3367)
(USA only)

- Consultez le site Web local de Canon pour télécharger la version la plus récente de ce mode d'emploi.
- Para descargar la última versión de este manual de instrucciones, visite el sitio web local de Canon.

0166W721
© CANON INC. 2017
PUB. DIM-1059-002A